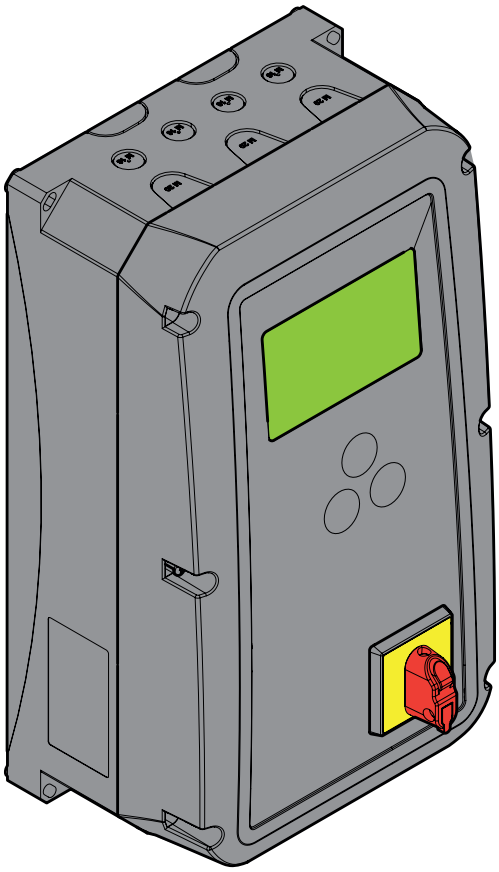

GIGAdock A-T
GIGAdock A-H

Sterownik rampy załadunkowej

PL Tłumaczenie oryginalnej instrukcji montażu i obsługi

Pobieranie aktualnej instrukcji:

GIGAdock_S15427-00009-222026-0-DRE-Rev-A_PL

Spis treści

Informacje ogólne ... 3
- Symbole ... 3
- Wskazówki dotyczące bezpieczeństwa ... 3
  - Informacje ogólne ... 3
  - Wskazówki dotyczące składowania ... 3
  - Wskazówki dotyczące eksploatacji ... 3
- Tabliczka znamionowa ... 4
- Zastosowanie zgodne z przeznaczeniem ... 4
- Zakres dostawy ... 4
- Wymiary obudowy (szer. x wys. x gł.) ... 4

Informacje ogólne ... 4
- Dane techniczne ... 5

Przygotowania do montażu ... 6
- Wskazówki dotyczące bezpieczeństwa ... 6
- Środki ochrony indywidualnej ... 6
- Wskazówki dotyczące montażu ... 6

Przyłącze elektryczne ... 8
  - Aktualizacja oprogramowania przez USB ... 9

Przyłącze elektryczne ... 10
- Przyłącze sieciowe ... 10

Przyłącze elektryczne ... 11
- Przyłącze sieciowe ... 11
  - Tryb trójfazowy ... 11
- Obwód bezpieczeństwa ... 12
- Blokada kół ... 12
- Czujnik POJAZDU ... 12
- Przyłącze wyłącznika krańcowego bramy ... 13
- Wyłącznik krańcowy – warga wsunięta ... 13
- Wejścia z możliwością dowolnego programowania ... 13
- Przyłącze sygnalizacji świetlnej 24 V DC ... 13
- Przyłącze sygnalizacji świetlnej 230 V ... 14
- 24 V dla urządzeń zewnętrznych ... 14
- Sygnał zamknięcia do sterownika bramy ... 14
- Sygnał otwarcia do sterownika bramy ... 14
- Blokada bramy ... 14
- Lampa załadunkowa 230 V ... 15
  - Na przekaźnikach 1-5 ... 15
  - Na przekaźniku 7 ... 15
- Wyjście alarmowe ... 15
- Silnik rurowy do uszczelnienia bramy ... 16
- Nadmuchiwane uszczelnienie bramy (Shelter) ... 16
- 230 V dla urządzeń zewnętrznych ... 16

Uruchomienie ... 17
- Menu główne ... 18
- Język ... 19
- Typ rampy ... 21
- Czasy ruchu ... 24
- Funkcje przekaźników ... 26
- Funkcje syg świetln ... 29
- Uszczelnienie bramy ... 31
- Opuszczanie ... 33
- Autopowrót ... 35
- Blokada kół ... 37
- Czujnik pojazdu ... 39
- Brama ... 41
- Wejścia ... 43
- Detekcja prądu ... 45
- Menu serwisowe ... 47

Deklaracja włączenia WE ... 49

Informacje ogólne

Symbole

ZNAK OSTRZEGAWCZY:
Ważne instrukcje dotyczące bezpieczeństwa!
Uwaga – przestrzeganie wszystkich instrukcji jest niezmiernie ważne dla bezpieczeństwa ludzi. Instrukcje te należy przechowywać!

ZNAK INFORMACYJNY:
Informacja, praktyczna wskazówka!

1 (1) **Nawiązuje do odpowiedniego rysunku na początku instrukcji lub w tekście.**

Wskazówki dotyczące bezpieczeństwa

Informacje ogólne

- Niniejszą instrukcję montażu i eksploatacji musi przeczytać, zrozumieć i stosować osoba montująca, użytkująca i konserwująca sterownik.
- Montażem, podłączeniem oraz pierwszym uruchomieniem sterownika może zajmować się wyłącznie wykwalifikowany elektryk.
- Za całe urządzenie odpowiada jego producent. Musi on zapewnić przestrzeganie odnośnych norm, dyrektyw i przepisów obowiązujących w miejscu montażu. Należy m. in. sprawdzać i utrzymywać maksymalne dozwolone siły zamykające zgodnie z normą EN 12445 (Bezpieczeństwo użytkowania bram z napędem, metody badań) oraz EN 12453 (Bezpieczeństwo użytkowania bram z napędem, wymagania). Odpowiada on za opracowanie dokumentacji technicznej całego urządzenia, którą należy dostarczyć wraz z urządzeniem.
- Wszystkie przewody elektryczne należy ułożyć na stałe i zabezpieczyć przed przemieszczaniem.
- Producent nie odpowiada za uszkodzenia i usterki wynikające z nieprzestrzegania niniejszej instrukcji montażu i obsługi.
- Przed rozruchem upewnić się, że przyłącze sieciowe i dane na tabliczce znamionowej są zgodne. W przeciwnym razie nie wolno uruchamiać sterownika.
- W przypadku podłączenia do sieci prądu trójfazowego zwracać uwagę na kierunek obrotów pola magnetycznego w prawo.
- W instalacjach podłączanych do sieci na stałe należy zainstalować rozłącznik sieciowy działający na wszystkie bieguny, z odpowiednim bezpiecznikiem wstępnym.
- Przechowywać instrukcję montażu w zasięgu ręki.
- Przestrzegać i dotrzymywać przepisów BHP oraz norm obowiązujących w danych krajach.
- Przestrzegać i dotrzymywać wytycznych "Zasady techniczne dla miejsc pracy ASR A1.7" Komisji ds. Miejsc Pracy (ASTA). (w Niemczech – obowiązujących użytkownika, w innych krajach – przestrzegać obowiązujących przepisów).
- Przed rozpoczęciem prac przy sterowniku zawsze wyciągnąć wtyk z gniazda sieciowego lub wyłączyć napięcie wyłącznikiem głównym (należy zabezpieczyć przed ponownym włączeniem).
- Znajdujące się pod napięciem kable i przewody sprawdzać regularnie pod kątem uszkodzeń izolacji oraz pęknięć. W przypadku stwierdzenia usterki w okablowaniu należy wymienić uszkodzony kabel bądź przewód po natychmiastowym odłączeniu napięcia sieciowego.
- Przed pierwszym włączeniem zasilania należy upewnić się, czy zaciski wtykowe znajdują się we właściwej pozycji, ponieważ w przeciwnym razie sterownik może działać nieprawidłowo lub ulec uszkodzeniu.
- Należy przestrzegać wymogów lokalnego zakładu energetycznego.
- Stosować wyłącznie dopuszczone materiały montażowe, dostosowane do podłoża.
- Stosować tylko oryginalne części zamienne.

Wskazówki dotyczące składowania

- Sterownik można przechowywać tylko w pomieszczeniach zamkniętych i suchych w temperaturze od –25°C do +65°C i przy względnej wilgotności powietrza wynoszącej maks. 90% (bez kondensacji).

Wskazówki dotyczące eksploatacji

- Po zamontowaniu i dokonaniu rozruchu wszyscy użytkownicy muszą zostać przeszkoleni w zakresie funkcjonowania i obsługi instalacji. Wszystkim użytkownikom należy zwrócić uwagę na niebezpieczeństwa i ryzyko związane z eksploatacją urządzenia.
- Podczas obsługi pomostu przeładunkowego nie mogą na nim przebywać żadne osoby, pojazdy ani przedmioty.
- Należy stale obserwować ruchomy pomost załadunkowy i trzymać osoby oraz pojazdy z dala od niego
- Sterownik należy ustawić tak, aby zapewnić zgodną z normami, bezpieczną eksploatację.
-

Informacje ogólne

Tabliczka znamionowa

- Tabliczka znamionowa jest umieszczona na obudowie sterownika.
- Na tabliczce znamionowej podano dokładne oznaczenie typu i datę produkcji (miesiąc/rok) sterownika.

Zastosowanie zgodne z przeznaczeniem

- Sterownik GIGAdock służy wyłącznie do obsługi pomostów przeładunkowych z wargą uchylną i teleskopową.
- Można sterować urządzeniami wyposażonymi w 1, 2 lub 3 zawory elektromagnetyczne.
- Wolno podłączać tylko elementy sterujące i czujniki w nienagannym stanie technicznym, a także zgodnie z przeznaczeniem, ze świadomością bezpieczeństwa i zagrożeń, przestrzegając instrukcji montażu i eksploatacji.
- Wykorzystanie jest dozwolone wyłącznie:
- jeżeli urządzenie jest w nienagannym stanie technicznym,
- po prawidłowym montażu,
- z uwzględnieniem wytycznych opisanych w danych technicznych.

Możliwe są następujące warianty opcjonalne sterownika:

- 3 przyciski do warg uchylnych z funkcją autopowrotu
- 4 przyciski do warg teleskopowych z funkcją autopowrotu
- Wyłącznik awaryjny
- Wyłącznik główny

Zakres dostawy

Zakres dostawy może różnić się w zależności od wersji sterownika.

Wymiary obudowy (szer. x wys. x gł.)

ok. 200 x 350 x 135 mm

GIGAcontrol A

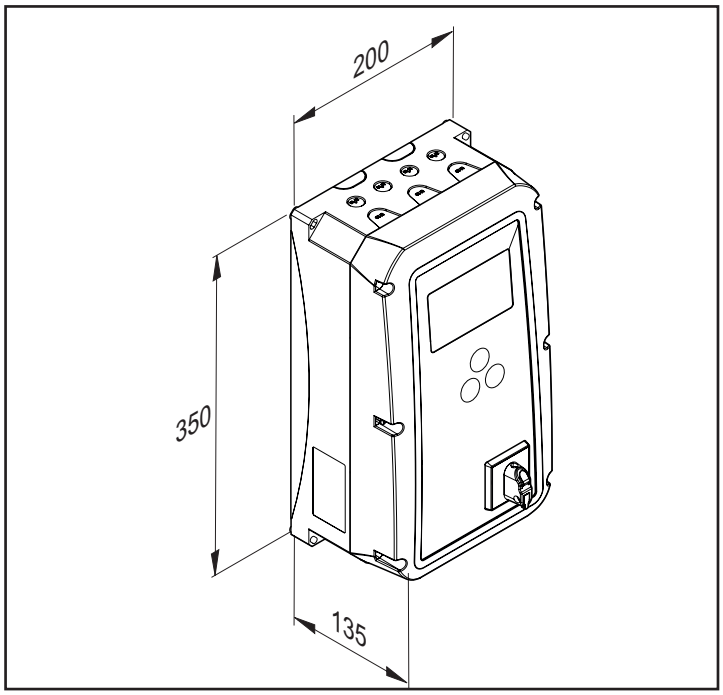

Dane techniczne

Wymiary	350 x 200 x 135 mm (dł. x szer. x gł.)
Napięcie robocze*	1 ~ 100 - 250 V AC 50/60 Hz 3 ~ 230 V AC (+/- 10 %) 50/60 Hz 3 ~ 400 V AC (+/- 10 %) 50/60 Hz
Zabezpieczenie zasilania sieciowego	3 x 6,3 A T (wewnętrzne)
Napięcie sterujące	24 V DC, maksymalne obciążenie 500 mA*
Zabezpieczenie napięcia sterującego	500 mA, samoresetujący się
Zakres temperatur	-25 ºC do +65 ºC
Przekrój poprzeczny przyłącza	1,5 mm^2
Moc załączalna	2,2 kW / 2 kVA maks.
Stopień ochrony	IP54 / opcjonalnie IP65

Przygotowania do montażu

Wskazówki dotyczące bezpieczeństwa

UWAGA!
Ważne instrukcje dla bezpiecznego montażu. Przestrzegać wszystkich instrukcji montażu – nieprawidłowy montaż może być przyczyną poważnych urazów!

UWAGA, NIEBEZPIECZEŃSTWO UTRATY ŻYCIA!
Usunąć wszystkie liny lub pętle, które są potrzebne do ręcznego uruchomienia bramy.

UWAGA!
Ważne instrukcje dla bezpiecznego montażu. Przestrzegać wszystkich instrukcji montażu – nieprawidłowy montaż może być przyczyną poważnych urazów!

UWAGA!
Stałe sterowniki oraz urządzenia regulacyjne (przyciski) muszą być umieszczone w zasięgu widoczności bramy. Nie wolno ich jednak montować w pobliżu ruchomych elementów – muszą być zamontowane na wysokości co najmniej 1,5 m.

UWAGA!
Po zamontowaniu koniecznie sprawdzić, czy napęd jest prawidłowo ustawiony oraz czy wykonuje ruch powrotny w wyznaczonych punktach pomiaru.

- Używać tylko odpowiednich narzędzi.
- Nie wolno skracać ani wydłużać dołączonego przewodu sieciowego.
- Przed rozruchem upewnić się, że przyłącze sieciowe i dane na tabliczce znamionowej są zgodne. W przeciwnym razie nie wolno uruchamiać sterownika.
- Wszystkie urządzenia podłączane zewnętrznie muszą mieć styki odłączane w sposób bezpieczny od napięcia sieciowego wg IEC 60364-4-41.
- Układając przewody urządzeń zewnętrznych, należy przestrzegać normy IEC 60364-4-41.
- Aktywnych (będących pod napięciem) części sterownika nie wolno łączyć z ziemią ani z aktywnymi częściami czy przewodami ochronnymi innych obwodów prądowych.
- Aby uniknąć wibracji, mogących po pewnym czasie negatywnie oddziaływać na sterownik, należy go montować na powierzchni izolowanej od drgań (np. na ścianie murowanej).
- Montaż, podłączenie oraz pierwsze uruchomienie napędu bramy może być przeprowadzane wyłącznie przez fachowców.
- Bramę uruchamiać tylko wówczas, gdy w strefie ruchu bramy nie przebywają ludzie lub zwierzęta i nie są ustawione żadne przedmioty.
- W pobliżu bramy nie mogą przebywać osoby niepełnosprawne ani zwierzęta.
- Podczas wiercenia otworów mocujących nosić okulary ochronne.
- Podczas wiercenia otwory należy zasłonić, aby nie przedostały się przez nie zanieczyszczenia.
- Przed otwarciem obudowy koniecznie upewnić się, że nie dostaną się do niej wióry po wierceniu ani inne zanieczyszczenia.
- Wszystkie przewody elektryczne należy ułożyć na stałe i zabezpieczyć przed przemieszczaniem.
- Przed montażem sprawdzić sterownik pod kątem uszkodzeń powstałych podczas transportu oraz innych szkód
  - ⇒ Nigdy nie montować uszkodzonego sterownika! Skutkiem mogą być poważne obrażenia!
- Na czas montażu sterownika należy odłączyć instalację od napięcia.
- Dotknięcie części elektronicznych może spowodować ich uszkodzenie wskutek wyładowania ładunków elektrostatycznych.
  - ⇒ Nie wolno dotykać części elektronicznych sterownika (płytek drukowanych itp.)!
- Nieużywane przepusty kablowe należy odpowiednio zamknąć, aby uzyskać stopień ochrony IP54 lub IP65!

Środki ochrony indywidualnej

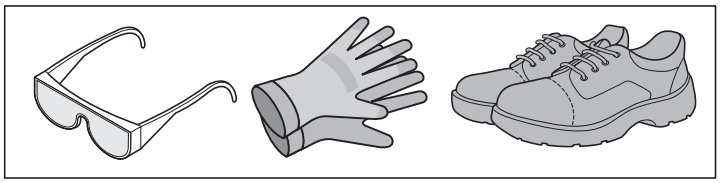

- Okulary ochronne (do wiercenia)
- Rękawice robocze
- Obuwie ochronne

Wskazówki dotyczące montażu

UWAGA!
Przed rozpoczęciem prac przy sterowniku zawsze wyciągnąć wtyk z gniazda sieciowego lub wyłączyć napięcie wyłącznikiem głównym (należy zabezpieczyć przed ponownym włączeniem).

UWAGA!

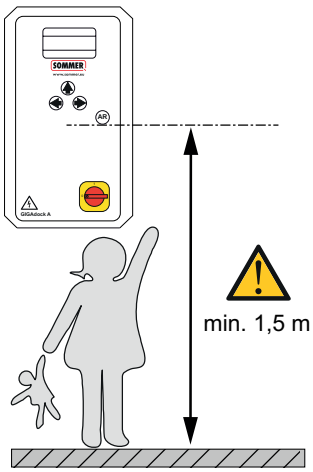

- Zastosowanie we wnętrzach (patrz dane odnośnie temperatury i stopnia ochrony IP).
- Podłoże musi być równe i izolowane od drgań.
- Obudowę sterownika należy montować w pozycji pionowej.

Przygotowania do montażu

WSKAZÓWKA!
Podane w tym miejscu wymiary są wymiarami do wiercenia otworów mocujących.
Wymiary obudowy: patrz rozdział "Wymiary".

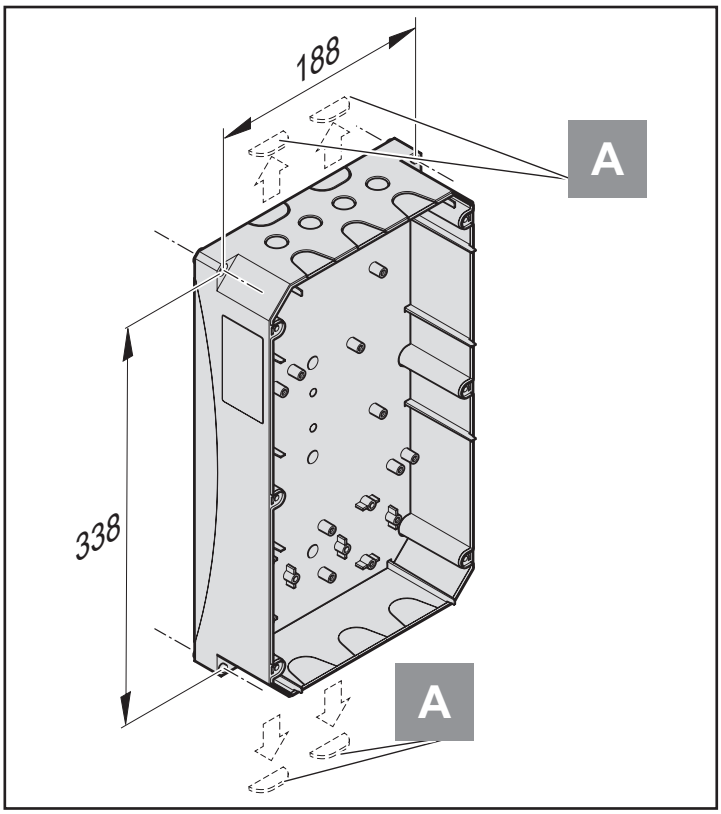

WSKAZÓWKA!
Przepusty kablowe (A) można łatwo wyłamać, nie uszkadzając obudowy! Umożliwia to układanie kabla za obudową sterownika oraz wprowadzanie kabla od dołu!

- Stosować wyłącznie dopuszczone materiały montażowe, dostosowane do podłoża.
- Prawidłowo zamocować obudowę, odpowiednio do podłoża.
- Używać odpowiednich narzędzi.

Przyłącze elektryczne

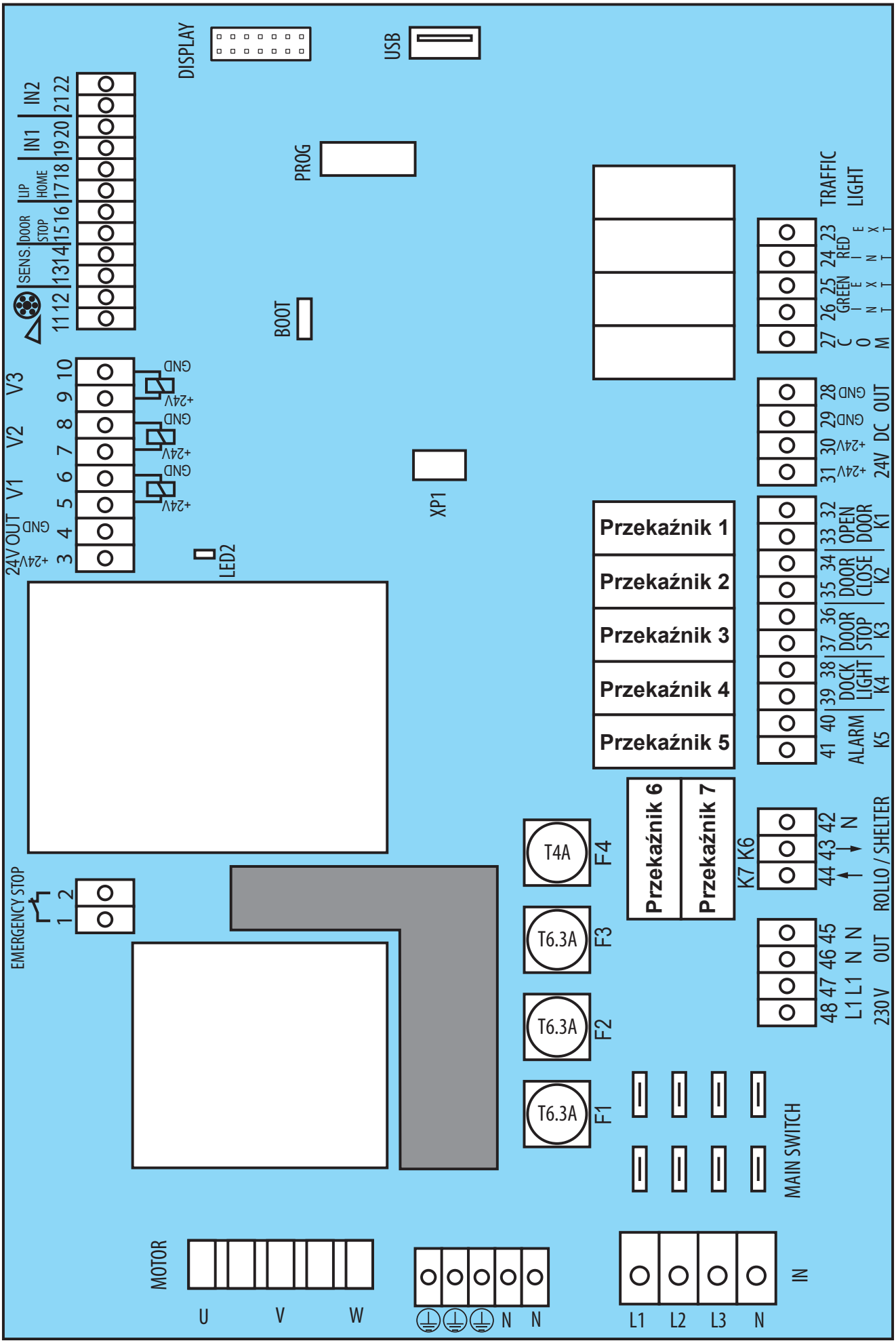

Przyłącze elektryczne

Element	Przyłącze
1–2	Styk termiczny / Wyłącznik awaryjny
3–10	Zawory / 24 V zewnętrzne
11–22	Czujniki / wyłączniki krańcowe bramy
23–27	Sygnalizacja świetlna
28–31	24 V z zewnętrznego źródła, maks. 500 mA
32–41	Wyjścia przekaźnikowe 1–5, alarm, oświetlenie załadunkowe i sygnały do sterownika bramy
42–44	Wyjścia przekaźnikowe 6+7, shelter/rollo
45–48	230 V zasilanie zewnętrzne, maks. 2 A
Główny wyłącznik	Styki przyłączeniowe do wyłącznika głównego
F1-F3	Bezpieczniki przyłącza sieciowego (T6.3A)
F4	Bezpieczniki transformatora / zewnętrzne 230 V (T4A)
Silnik	Styki przyłączeniowe do silnika
⏚⏚⏚	Zaciski przyłączeniowe do przewodów ochronnych
N N	Zaciski przyłączeniowe dla przewodu neutralnego
IN	Styki przyłączeniowe do przyłącza sieciowego

Aktualizacja oprogramowania przez USB

Sterownik obsługuje aktualizacje firmware poprzez USB. W ten sposób można zainstalować aktualizacje oprogramowania i rozszerzenia funkcjonalności.

W celu uzyskania plików niezbędnych do przeprowadzenia aktualizacji firmware oraz instrukcji dotyczących tej procedury należy skontaktować się z producentem. Należy używać wyłącznie zatwierdzonych wersji firmware.

Instalacja elektryczna

UWAGA!
Prace przy instalacji elektrycznej wolno wykonywać jedynie wykwalifikowanym elektrykom!

UWAGA!
Należy przestrzegać wymogów lokalnego zakładu energetycznego.

UWAGA!
Wymiany przewodu zasilającego może dokonywać tylko producent, jego serwis bądź inny wykwalifikowany elektryk!

Przyłącze sieciowe

WSKAZÓWKA!
Sposób podłączenia zależy od sieci i napędu, z jakim ma być używany sterownik!

Sterownik jest przystosowany do napięć sieciowych 1~ 100–250 V, 3~400 V lub 3~230 V.

Wszystkie bieguny sterownika muszą być zabezpieczone przed zwarciem i przeciążeniem bezpiecznikami o prądzie znamionowym 10 A na fazę.

- W sieciach trójfazowych należy stosować 3-biegunowy wyłącznik nadprądowy.
- W sieciach prądu przemiennego należy stosować 1-biegunowy wyłącznik nadprądowy.

Sterownik musi być wyposażony w urządzenie odłączające wszystkie bieguny sieci, zgodnie z normą EN12453!

Może to być:

- złącze wtykowe (długość kabla maks. 1,5 m)

lub

- wyłącznik

główny.

WSKAZÓWKA!
Urządzenie odłączające od sieci musi być łatwo dostępne i znajdować się na wysokości od 0,6 m do 1,7 m!

Zależnie od dostarczonej wersji, konieczne jest następujące zabezpieczenie:

Sterownik bez wtyku sieciowego:
Wyłącznik główny, wyłącznik nadprądowy do wszystkich biegunów w miejscu montażu (maks. 10 A).

Sterownik z 5-biegunowym wtykiem CEE (16 A):
gniazdko wtykowe 16 A (zabezpieczone 3-biegunowym wyłącznikiem nadprądowym dla prądu trójfazowego 3x 10 A).

Sterownik z 3-biegunowym wtykiem CEE:
gniazdko wtykowe 16 A (zabezpieczone 1-biegunowym wyłącznikiem nadprądowym dla prądu trójfazowego 1x 10 A).

Przyłącze elektryczne

Przyłącze sieciowe

Tryb trójfazowy

3 ~ 400 V / Y

3 ~ 230 V / Δ

Przyłącze silnika

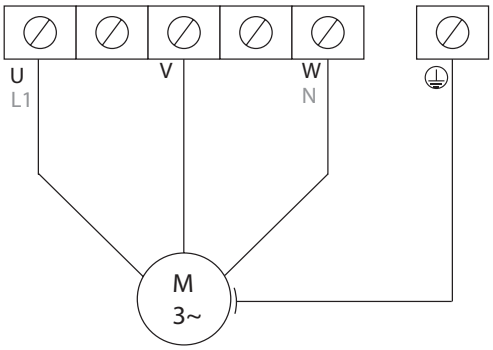

Przyłącze sieciowe

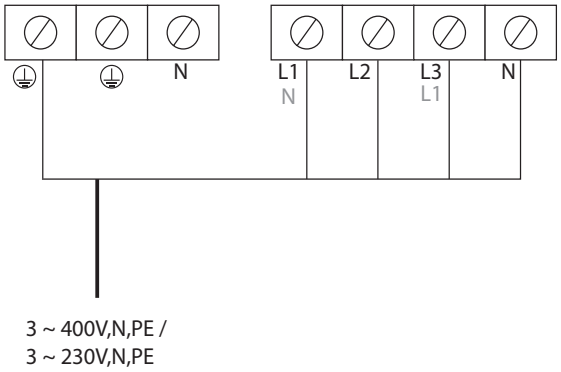

Przyłącze elektryczne

Obwód bezpieczeństwa

Przyłącze styku termicznego pompy

WSKAZÓWKA!
Jeśli jedno z urządzeń podłączonych do EMERGENCY STOP uruchomiło alarm, na wyświetlaczu pojawi się komunikat o błędzie: WYŁĄCZNIK TERMICZNY WYZWOLONY. Patrz rozdział "Komunikaty o błędach".

EMERGENCY STOP = = Wyłącznik termiczny agregatu hydraulicznego lub wyłącznik bezpieczeństwa

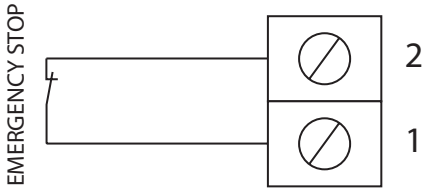

Przyłącza zaworów

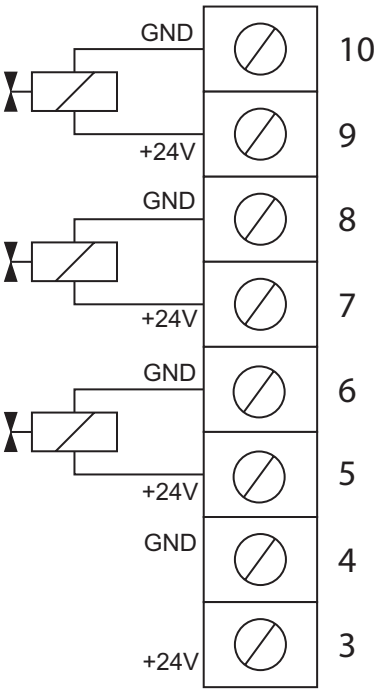

Zawór 3, 24 V DC maks. 1 A

Zawór 2, 24 V DC maks. 1 A

Zawór 1, 24 V DC maks. 1 A

Przyłącze 24 V DC dla urządzeń zew. maks. 500 mA

Blokada kół

WSKAZÓWKA!
Blokada kół zapewnia unieruchomienie pojazdu podczas załadunku.

W zależności od wersji blokadę kół można podłączyć jako styk zwierny (NO) lub jako sygnał PNP-Open-Collector.

Aktywację przeprowadza się za pomocą wyświetlacza lub menu.

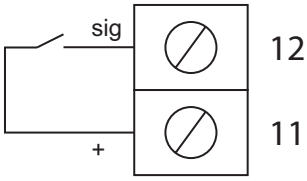

Blokada kół N.O.

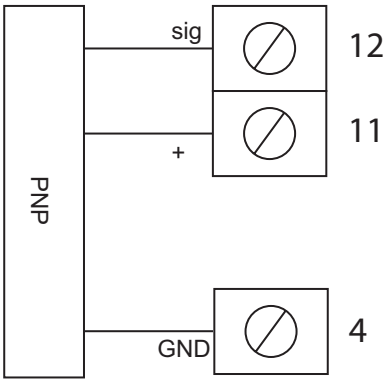

Blokada kół PNP

Czujnik POJAZDU

WSKAZÓWKA!
Czujnik POJAZDU zapewnia większe bezpieczeństwo podczas procesu dokowania oraz w trakcie załadunku. W połączeniu z sygnalizacją świetlną można wskazać kierowcy właściwą pozycję podczas wjeżdżania do strefy załadunku. W zależności od ustawień w menu podczas rejestracji pojazdu może również wystąpić sygnał dźwiękowy lub wewnętrzna sygnalizacja świetlna może zasygnalizować załadowcy obecność POJAZDU. Możliwe jest również otwarcie bramy dopiero po pojawieniu się POJAZDU. Funkcje uruchamia się za pomocą wyświetlacza lub menu.

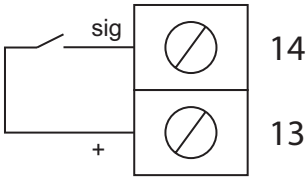

Czujnik POJAZDU

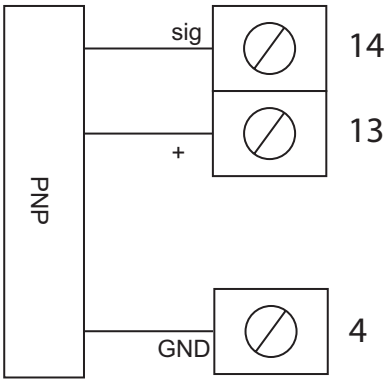

Czujnik POJAZDU PNP

Przyłącze elektryczne

Przyłącze wyłącznika krańcowego bramy

WSKAZÓWKA!
Most przeładunkowy można zablokować za pomocą styku beznapięciowego w sterowniku bramy lub za pomocą czujnika. Sterowanie odbywa się za pomocą styku rozwiernego lub zwiernego. Funkcję tę można włączyć za pomocą wyświetlacza lub menu "Brama".

Jeśli zezwolenie to zostanie cofnięte w trakcie pracy, obie sygnalizacje świetlne przełączą się na czerwone światło. Ponadto po podłączeniu na zaciskach 40 i 41 rozlega się sygnał ostrzegawczy dźwiękowy lub świetlny.

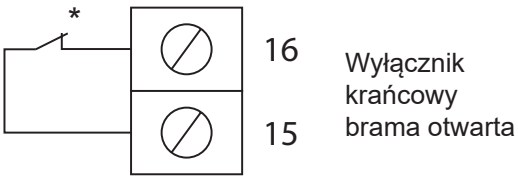

*N.C. lub N.O. – możliwość ustawienia w menu.

Wyłącznik krańcowy – warga wsunięta

WSKAZÓWKA!
Przyłącze wyłącznika krańcowego "Warga wsunięta" jest opcjonalne.

Jeśli nie jest on dostępny, pomost przeładunkowy porusza się wyłącznie zgodnie z ustawionymi czasami przejazdu. Styk jest wykonany jako sygnał N.O. (normalnie otwarty) i wysyła sygnał, gdy warga teleskopowa jest całkowicie wsunięta.

W tej pozycji następuje zezwolenie na opuszczenie, agregat zostaje wyłączony i włącza się ew. dostępne zielone światło sygnalizacji zewnętrznej.

Oznacza to, że POJAZD może odjechać.

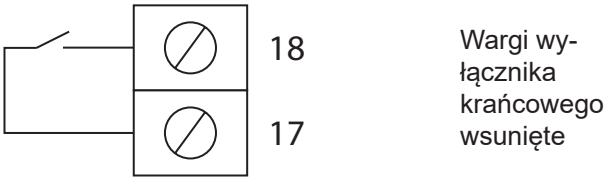

Wejścia z możliwością dowolnego programowania

WSKAZÓWKA!
Można podłączyć 2 dowolnie programowalne wejścia. Funkcję tę można włączyć za pomocą wyświetlacza lub menu WEJŚCIA STERUJĄCE.

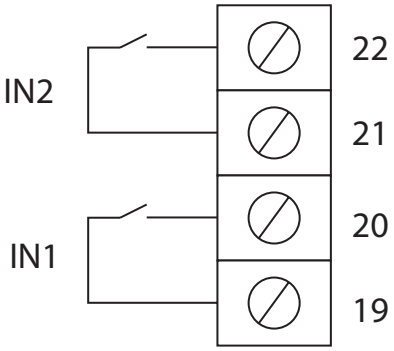

Przyłącze sygnalizacji świetlnej 24 V DC

WSKAZÓWKA!
Przyłącze sygnalizacji świetlnej jest fabrycznie wykonane jako bezpotencjałowe. Można je zasilać napięciem 24 lub 230 V poprzez podłączenie do zacisku COM.

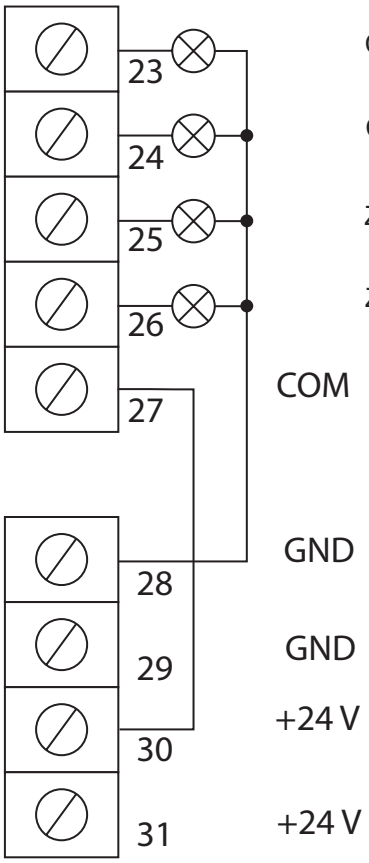

Przyłącze elektryczne

Przyłącze sygnalizacji świetlnej 230 V

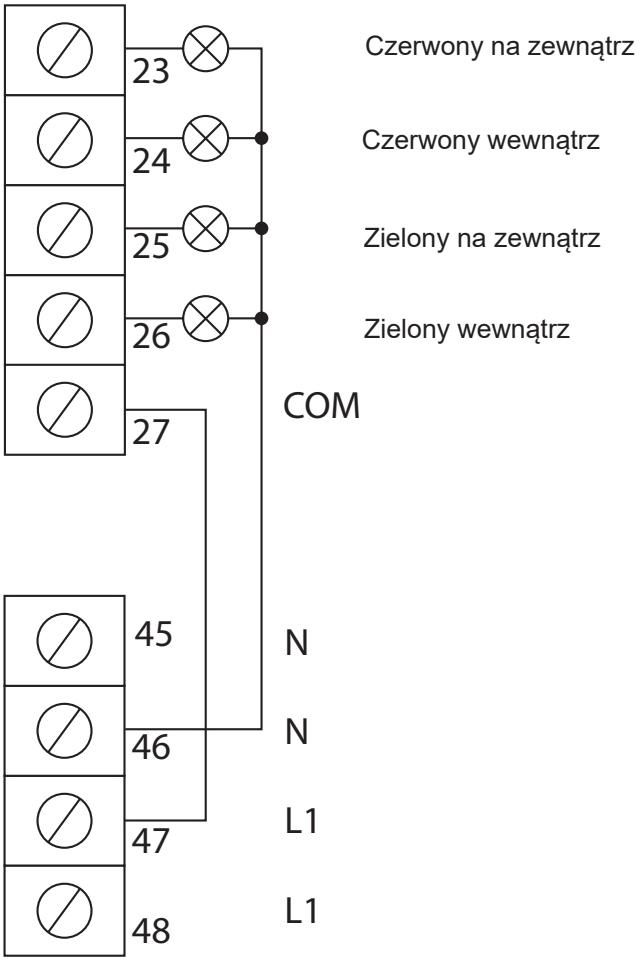

24 V dla urządzeń zewnętrznych

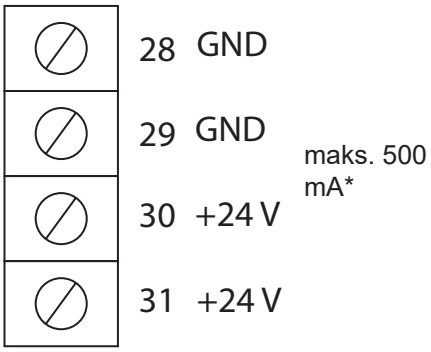

*Łączny prąd urządzeń podłączonych do zacisków 3+4 oraz 28–31 nie może przekraczać 500 mA

Sygnał zamknięcia do sterownika bramy

WSKAZÓWKA!
Po zakończeniu załadunku możliwe jest automatyczne wysłanie polecenie zamknięcia do sterownika bramy. W tym celu należy utworzyć następujące połączenie:

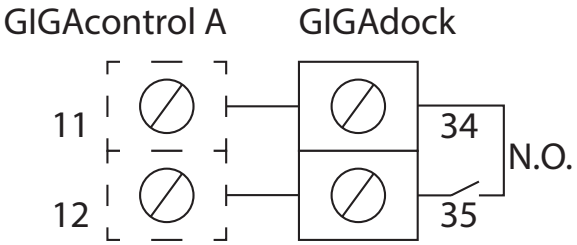

Sygnał otwarcia do sterownika bramy

WSKAZÓWKA!
Przed rozpoczęciem procesu załadunku można automatycznie wysłać polecenie otwarcia do sterownika bramy. W tym celu należy utworzyć następujące połączenie:

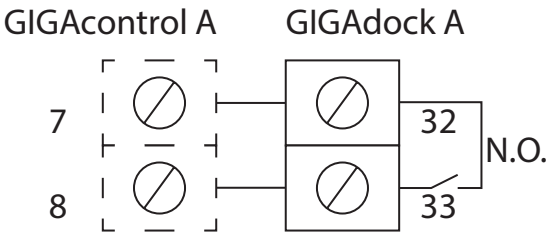

Blokada bramy

WSKAZÓWKA!
Sterownik bramy po stronie obiektu można zablokować za pomocą styku beznapięciowego mostu przeładunkowego. W związku z tym obsługa bramy jest możliwa tylko wtedy, gdy rampa znajduje się w pozycji spoczynkowej. Pozwala to uniknąć uszkodzenia bramy i rampy.

Rodzaj zasterowania (styk rozwierny lub zwierny) ustawia się w menu.

Obsługa jest możliwa tylko wtedy, gdy system bramy wyda zezwolenie (brama otwarta).

Jeśli zezwolenie to zostanie cofnięte w trakcie pracy, obie sygnalizacje świetlne przełączą się na czerwone światło. Dodatkowo – o ile podłączona jest sygnalizacja dźwiękowa – rozlega się akustyczny sygnał ostrzegawczy.

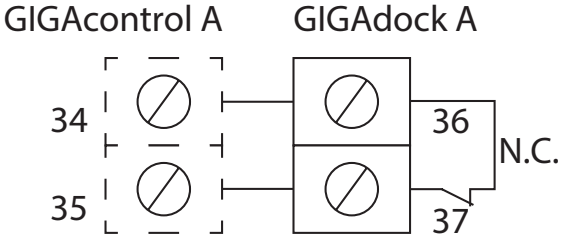

Przyłącze elektryczne

Lampa załadunkowa 230 V

WSKAZÓWKA!
Lampa załadunkowa można sterowana ręcznie lub automatycznie. W trybie ręcznym włączanie i wyłączanie odbywa się za pomocą oddzielnego polecenia. W trybie automatycznym z podłączeniem do bramy lampa włącza się przy otwieraniu bramy i wyłącza się przy jej zamykaniu. W przypadku braku bramy lampka zapala się po opuszczeniu styku "Warga wsunięta" i gaśnie, gdy most powróci do pozycji spoczynkowej.

Na przekaźnikach 1-5

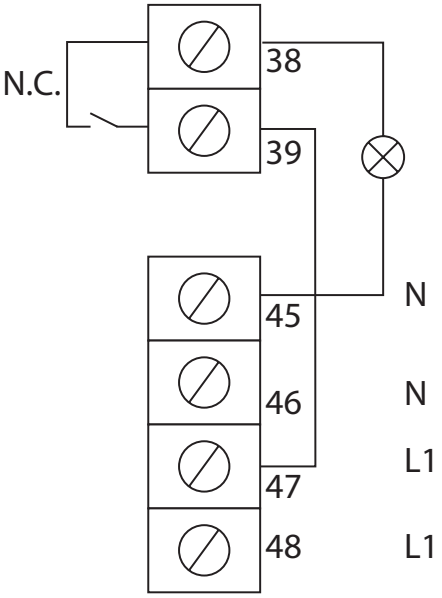

Na przekaźniku 7

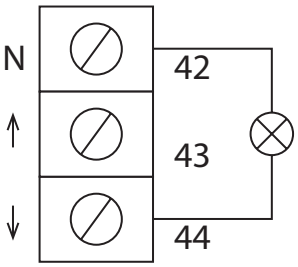

Wyjście alarmowe

WSKAZÓWKA!
W celu zapewnienia dodatkowego bezpieczeństwa można podłączyć sygnalizację dźwiękową lub lamę ostrzegawczą. Jeśli podczas załadunku zostanie wyjęta blokada kół lub czujnik POJAZDU przestanie działać, zostanie to zgłoszone przez ten styk. Styk jest bezpotencjałowy i można go podłączyć do napięcia 24 lub 230 V. Funkcję tę można ustawić za pomocą menu.

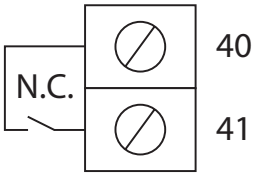

Silnik rurowy do uszczelnienia bramy

WSKAZÓWKA!
Szczelinę między przestrzenią ładunkową POJAZDU a budynkiem można zamknąć za pomocą uszczelki. W tym celu stosuje się albo wersję nadmuchiwaną z dmuchawą, albo wersję opuszczaną z silnikiem rurowym.

Funkcję tę można włączyć za pomocą wyświetlacza lub menu.

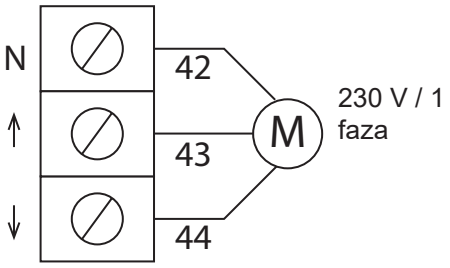

Nadmuchiwane uszczelnienie bramy (Shelter)

WSKAZÓWKA!
Szczelinę między przestrzenią ładunkową POJAZDU a budynkiem można zamknąć za pomocą uszczelki. W tym celu stosuje się albo wersję nadmuchiwaną z dmuchawą, albo wersję opuszczaną z silnikiem rurowym.

Funkcję tę można włączyć za pomocą wyświetlacza lub menu.

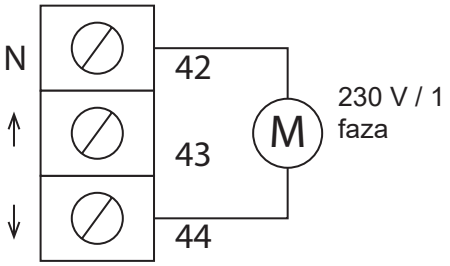

230 V dla urządzeń zewnętrznych

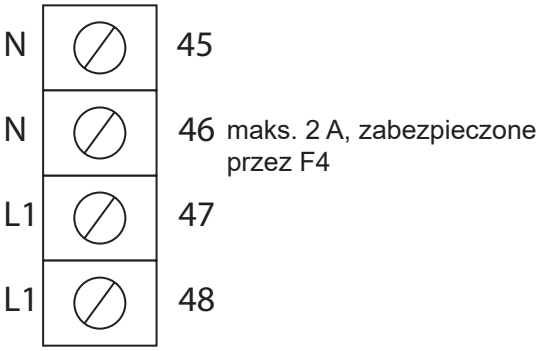

Uruchomienie

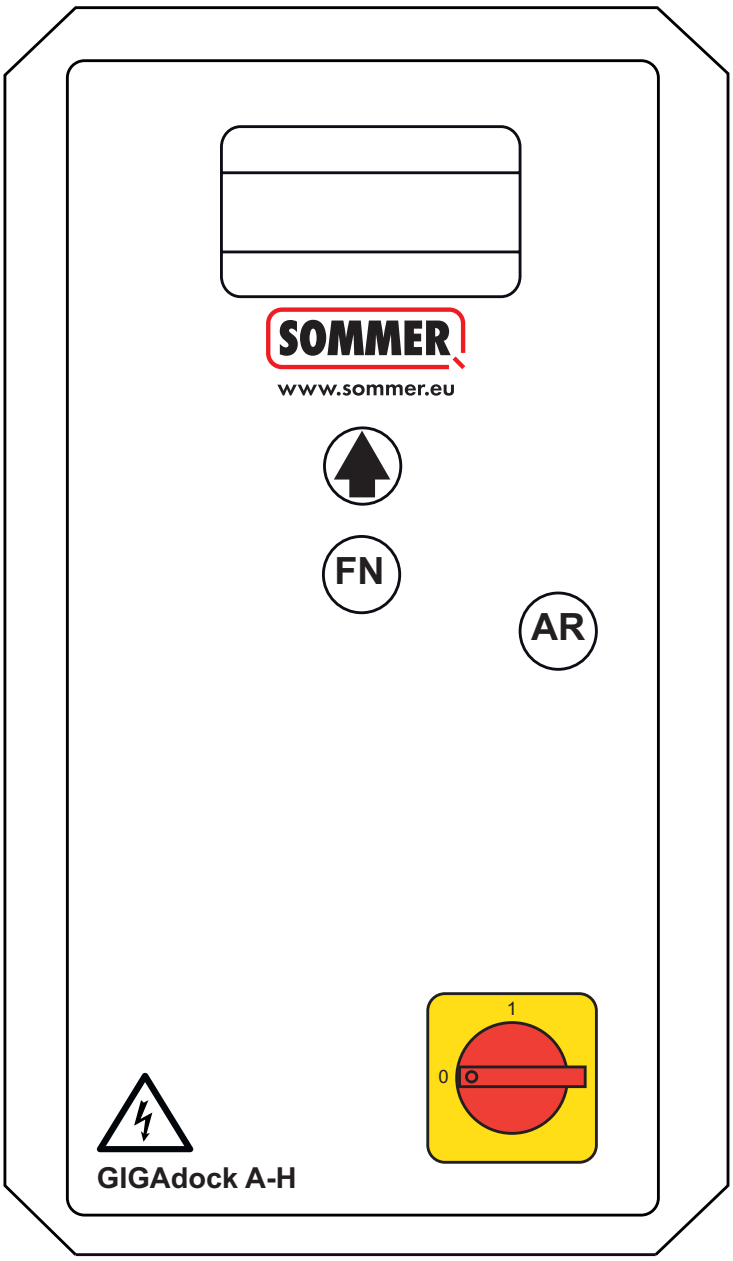

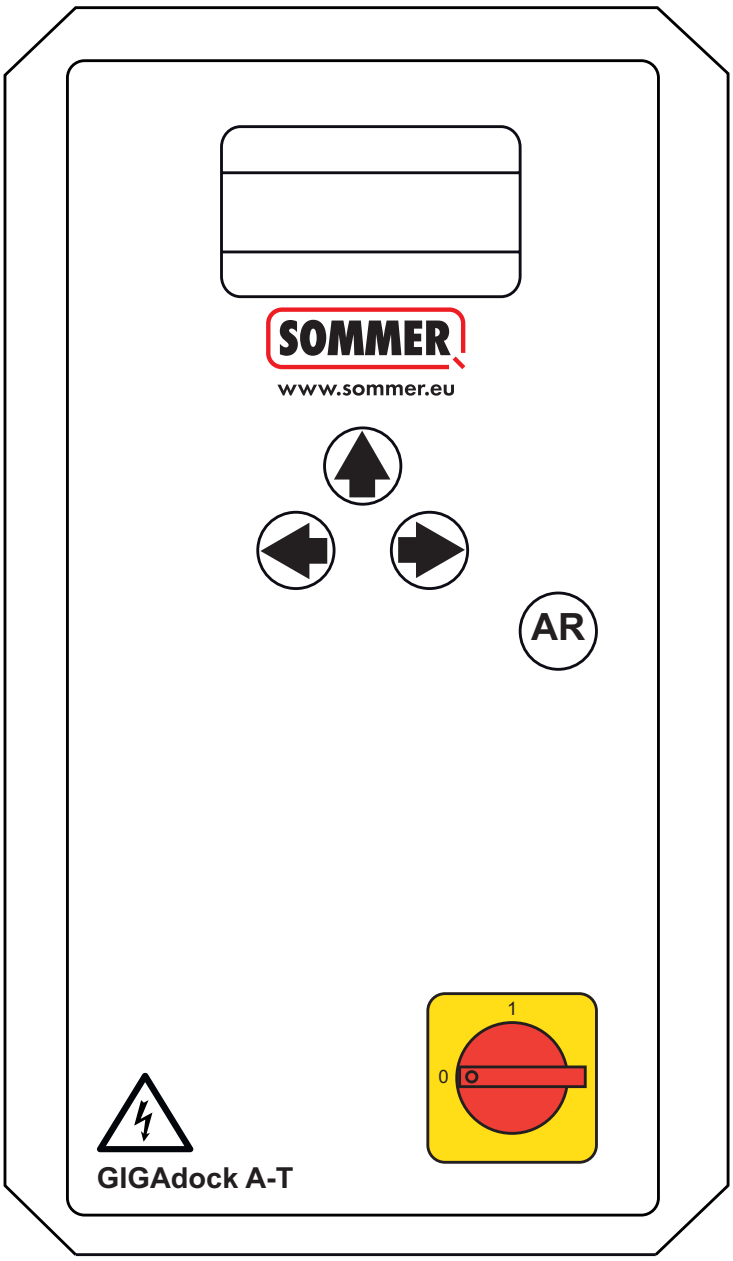

Wyświetlacz, wiersz 1	Tryb pracy lub punkty menu
Wyświetlacz, wiersz 2	Informacje dotyczące obsługi lub komunikaty o błędach
Wyświetlacz, wiersz 3	Zalecenia dotyczące postępowania i pozycje w menu
Klawisze strzałek	Nawigacja po menu / Zmiana wartości / parametrów
Klawisz FN	Klawisz funkcyjny / Nawigacja po menu / Zmiana wartości / Parametry
Klawisz AR	Klawisz wyboru / Potwierdzenie
Wyłącznik główny	Opcjonalnie

WSKAZÓWKA!
Aby przejść do menu, należy przytrzymać klawisz AR przez co najmniej 5 sekund. Następnie pojawi się monit o podanie hasła.

Menu główne

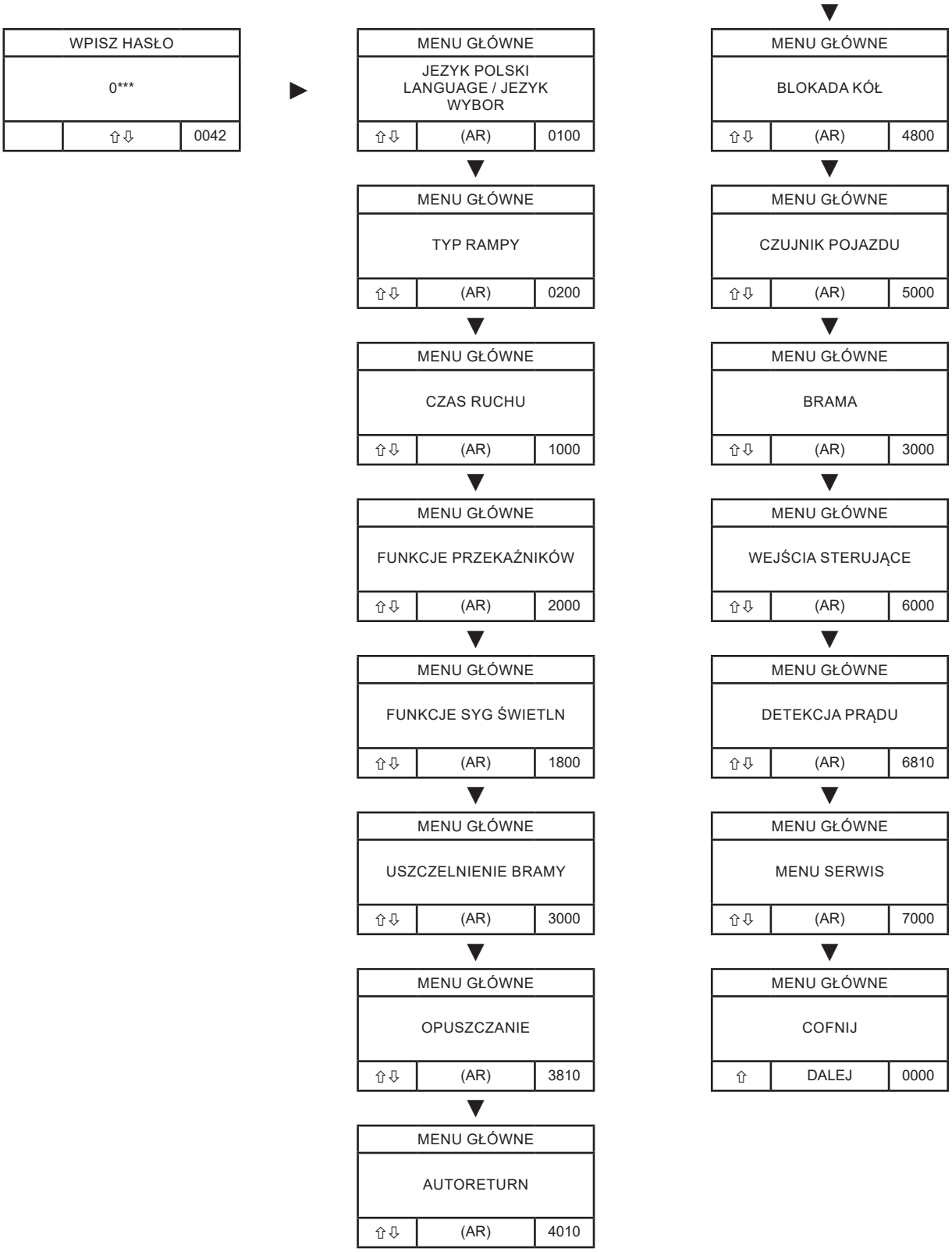
WPISZ HASŁO
0***
⇧⇩
0042
MENU GŁÓWNE
JEZYK POLSKI
LANGUAGE / JEZYK
WYBOR
⇧⇩
(AR)
0100
MENU GŁÓWNE
TYP RAMPY
⇧⇩
(AR)
0200
MENU GŁÓWNE
CZAS RUCHU
⇧⇩
(AR)
1000
MENU GŁÓWNE
FUNKCJE PRZEKAŹNIKÓW
⇧⇩
(AR)
2000
MENU GŁÓWNE
FUNKCJE SYG ŚWIETLN
⇧⇩
(AR)
1800
MENU GŁÓWNE
USZCZELNIENIE BRAMY
⇧⇩
(AR)
3000
MENU GŁÓWNE
OPUSZCZANIE
⇧⇩
(AR)
3810
MENU GŁÓWNE
AUTORETURN
⇧⇩
(AR)
4010
MENU GŁÓWNE
BLOKADA KÓŁ
⇧⇩
(AR)
4800
MENU GŁÓWNE
CZUJNIK POJAZDU
⇧⇩
(AR)
5000
MENU GŁÓWNE
BRAMA
⇧⇩
(AR)
3000
MENU GŁÓWNE
WEJŚCIA STERUJĄCE
⇧⇩
(AR)
6000
MENU GŁÓWNE
DETEKCJA PRĄDU
⇧⇩
(AR)
6810
MENU GŁÓWNE
MENU SERWIS
⇧⇩
(AR)
7000
MENU GŁÓWNE
COFNIJ
⇧
DALEJ
0000

Język

HAUPTMENÜ		
SPRACHE deutsch		
⇧⇩	(AR)	0100

▶

AUSWAHL SPRACHE		
DEUTSCH		
⇩	(AR)	0100

▼

VÝBĚR JAZYKA		
ČESKY		
⇧⇩	(AR)	0100

▼

VALG AF SPROG		
DANSK		
⇧⇩	(AR)	0100

▼

ИЗБОР НА ЕЗИК		
БЪЛГАРСКИ		
⇧⇩	(AR)	0100

▼

ΕΠΙΛΟΓΗ ΓΛΩΣΣΑΣ		
ΕΛΛΗΝΙΚΑ		
⇧⇩	(AR)	0100

▼

LANGUAGE SELECTION		
ENGLISH		
⇧⇩	(AR)	0100

▼

SELECCIÓN DE IDIOMA		
ESPAÑOL		
⇧⇩	(AR)	0100

▼

KEELE VALIK		
ESTNIS		
⇧⇩	(AR)	0100

▼

KIELIVALINTA		
SUOMI		
⇧⇩	(AR)	0100

▼

CHOIX DE LA LANGUE		
FRANÇAIS		
⇧⇩	(AR)	0100

▼

NYELVVÁLASZTÁS		
MAGYARORSZÁG		
⇧⇩	(AR)	0100

▼

SELEZIONE LINGUA		
ITALIANI		
⇧⇩	(AR)	0100

▼

언어 선택		
한국어		
⇧⇩	(AR)	0100

▼

TAALKEUZE		
NEDERLAND		
⇧⇩	(AR)	0100

▼

VALG AV SPRÅK		
NORSK		
⇧⇩	(AR)	0100

WYBÓR JĘZYKA		
PORTUGUÊS		
⇧⇩	(AR)	0100

Język

▼

VAL AV SPRÅK		
SVENSKA		
⇧⇩	(AR)	0100

▼

SELECȚIE DE LIMBĂ		
ROMAN		
⇧⇩	(AR)	0100

▼

ВЫБОР ЯЗЫКА		
RU RUSSISCH РОССИЯ		
⇧⇩	(AR)	0100

▼

DİL SEÇİMİ		
TR TÜRKISCH TÜRKÇE		
⇧⇩	(AR)	0100

▼

语言选择		
ZH CHINESISCH 中文		
⇧	(AR)	0100

Typ rampy

MENU GŁÓWNE		
TYP RAMPY TELESKOP. 3V STD.		
⇧⇩	(AR)	0200

▶

TYP RAMPY		
Teleskopowa 3V Typ 1 Wersja standardowa		
⇧⇩	(AR)	0200

▼

TYP RAMPY		
Teleskopowa 3V Typ 2 z zaworem opuszczania		
⇧⇩	(AR)	0200

▼

TYP RAMPY		
Teleskopowa 3V Typ 3 wył. w poz. spoczynk.		
⇧⇩	(AR)	0200

▼

TYP RAMPY		
Teleskopowa 3V Typ 4 Laweco		
⇧⇩	(AR)	0200

▼

TYP RAMPY		
Teleskopowa 3V Typ 5 Cobelux		
⇧⇩	(AR)	0200

▼

TYP RAMPY		
Teleskopowa 2V Typ 1 Standard		
⇧⇩	(AR)	0200

▼

TYP RAMPY		
Teleskopowa 2V Typ 2 Hafa		
⇧⇩	(AR)	0200

▼

TYP RAMPY		
Teleskopowa 2V Typ 3 Standard		
⇧⇩	(AR)	0200

▼

TYP RAMPY		
Klin składany 1 zawór Typ 1 Wersja standardowa		
⇧⇩	(AR)	0200

▼

TYP RAMPY		
Klin składany 1 zawór Typ 2 Wersja standardowa		
⇧⇩	(AR)	0200

▼

TYP RAMPY		
Klin składany 2 zawór Typ 1 Wersja standardowa		
⇧⇩	(AR)	0200

▼

TYP RAMPY		
WSTECZ		
⇧		0200

Typ rampy

W zależności od budowy mechanicznej i sposobu działania dostępne są następujące typy ramp:

Rampy teleskopowe z 2 lub 3 zaworami
Do ramp teleskopowych, w których platforma jest wysuwana lub przesuwana w sposób liniowy.

Rampy z klinem składanym z 1 lub 2 zaworami
Do ramp z klinem składanym, w których ruch wyrównawczy odbywa się za pomocą przechylającego się klina.

Odpowiedni typ rampy należy wybrać na podstawie tabeli dotyczącej konkretnego urządzenia i odpowiednio go ustawić. Niewłaściwy wybór może prowadzić do nieprawidłowego przebiegu ruchu lub zakłóceń funkcjonowania

Teleskopowa 3V V1				
Stan	Pompa	Podnoszenie (V1)	Warga do przodu (V2)	Warga do tyłu (V3)
Podnoszenie	1	1	0	0
Opuszczanie	0	1	0	0
Warga do przodu	1	0	1	0
Warga do tyłu	1	0	0	1
Pływanie	0	1	0	0
Pozycja spoczynkowa	0	1	0	0
Teleskopowa 3V V2				
Stan	Pompa	Podnoszenie (V1)	Warga (V2)	Opuszczanie (V3)
Podnoszenie	1	1	0	0
Opuszczanie	0	0	0	1
Warga do przodu	1	0	0	0
Warga do tyłu	1	0	1	1
Pływanie	0	0	0	1
Pozycja spoczynkowa	0	0	0	1
Teleskopowa 3V V3				
Stan	Pompa	Podnoszenie (V1)	Warga do przodu (V2)	Warga do tyłu (V3)
Podnoszenie	1	1	0	0
Opuszczanie	0	1	0	0
Warga do przodu	1	0	1	0
Warga do tyłu	1	0	0	1
Pływanie	0	1	0	0
Pozycja spoczynkowa	0	0	0	0
Teleskopowa 3V V4				
Stan	Pompa	Podnoszenie (V1)	Warga do przodu (V2)	Warga do tyłu (V3)
Podnoszenie	1	1	0	0
Opuszczanie	0	1	0	0
Warga do przodu	1	0	1	0
Warga do tyłu	1	0	0	1
Pływanie	0	1	0	1
Pozycja spoczynkowa	0	0	0	0
Teleskopowa 3V V5				
Stan	Pompa	Podnoszenie (V1)	Warga do przodu (V2)	Warga do tyłu (V3)
Podnoszenie	1	0	0	0
Opuszczanie	0	1	0	0
Warga do przodu	1	0	1	0
Warga do tyłu	1	0	0	1
Pływanie	0	1	0	0
Pozycja spoczynkowa	0	1	0	0

Teleskopowa 2V V1				
Stan	Pompa	Podnoszenie (V1)	Warga (V2)	
Podnoszenie	1	1	0	
Opuszczanie	0	1	1	
Warga do przodu	1	0	0	
Warga do tyłu	1	0	1	
Pływanie	0	1	1	
Pozycja spoczynkowa	0	1	1	
Teleskopowa 2V V2				
Stan	Pompa	Podnoszenie (V1)	Warga (V2)	
Podnoszenie	1	0	1	
Opuszczanie	0	1	0	
Warga do przodu	1	0	0	
Warga do tyłu	1	0	1	
Pływanie	0	1	0	
Pozycja spoczynkowa	0	1	0	
Teleskopowa 2V V3				
Stan	Pompa	Podnoszenie (V1)	Warga (V2)	
Podnoszenie	1	1	0	
Opuszczanie	0	1	1	
Warga do przodu	1	0	1	
Warga do tyłu	1	0	0	
Pływanie	0	1	1	
Pozycja spoczynkowa	0	1	1	
Klin składany 1 zawór V1				
Stan	Pompa	Podnoszenie (V1)		
Podnoszenie	1	1		
Opuszczanie	0	1		
Pływanie	0	1		
Pozycja spoczynkowa	0	1		
Klin składany 1 zawór V2				
Stan	Pompa	Podnoszenie (V1)		
Podnoszenie	1	0		
Opuszczanie	0	1		
Pływanie	0	1		
Pozycja spoczynkowa	0	1		
Klin składany 1 zawór V1				
Stan	Pompa	Podnoszenie (V1)	Warga (V2)	
Podnoszenie	1	1	0	
Po upływie warga T	1	0	0	
Opuszczanie	0	0	1	
Pływanie	0	0	1	
Pozycja spoczynkowa	0	0	1	

Czasy ruchu

MENU GŁÓWNE		
CZASY RUCHU		
⇧⇩	(AR)	2000

▶

CZAS RUCHU		
MINIMALNA WYSOKOŚĆ 2s		
⇧⇩	(AR)	1010

▼

CZAS RUCHU		
HOME Sekw.1 8s		
⇧⇩	(AR)	1020

▼

CZAS RUCHU		
HOME Sekw.2 0s		
⇧⇩	(AR)	1028

▼

CZAS RUCHU		
OPUSZCZANIE HOME Sekw.1 15s		
⇧⇩	(AR)	1040

▼

CZAS RUCHU		
OPUSZCZANIE HOME Sekw. 2 15s		
⇧⇩	(AR)	1048

▼

CZAS RUCHU		
CZAS PRZEŁĄCZANIA ZA-WORU 2 0s		
⇧⇩	(AR)	1090

▼

CZAS RUCHU		
RUCH WSTECZNY WARGA 0s		
⇧⇩	(AR)	1050

▼

CZAS RUCHU		
CZAS MAKSYMALNY WYSUW WARGI 25s		
⇧⇩	(AR)	1060

▼

CZAS RUCHU		
CZAS MINIMALNY WYSUW WARGI 2s		
⇧⇩	(AR)	1070

▼

CZAS RUCHU		
MAKS. CZAS TRWANIA AGREGAT 50S		
⇧⇩	(AR)	1100

▼

CZAS RUCHU		
RÓŻNICA CZASOWA WYSUW 10 %		
⇧⇩	(AR)	1080

▼

CZAS RUCHU		
WSTECZ		
⇧	(AR)	1000

WSKAZÓWKA!
Widoczne tylko w przypadku typu rampy z klinem składanym i 2 zaworami

Czasy ruchu

Parametry	Wyjaśnienie	Zakres nastaw	Ustawienia fabryczne
Minimalna wysokość	Czas ten określa, jak długo należy przytrzymać przycisk podnoszenia, zanim będzie można nacisnąć przycisk posuwu. W ten sposób zapobiega się przesuwaniu się wargi nad nogami rampy i ich uszkodzeniu	0-10	3s
Powrót do poz HOME 1	Aby przywrócić rampę do pozycji wyjściowej (Home), przed wsunięciem się wargi rampa na ten czas jest podnoszona	0-30	15s
Powrót do poz HOME 2	Jeśli rampa ma się wsuwać w 2 etapach, należy ustawić ten parametr. W ten sposób rampa zostanie podniesiona dopiero dla sekwencji 1, następnie zostanie wsunięta warga, a potem całkowicie podniesiona dla sekwencji 2	0-30	0
Opuszcz. poz. Home 1	Czas dla pierwszego opuszczenia do pozycji spoczynkowej. Czas ten wpływa również na zmianę sygnalizacji świetlnej na zielony.	0-30	5
Opuszcz. poz. Home 2	Czas dla całkowitego opuszczenia do pozycji spoczynkowej. Czas ten wpływa również na zmianę sygnalizacji świetlnej na zielony.	0-30	5
Cofnięcie wargi*	Po zwolnieniu przycisku posuwu warga cofa się przez ten czas	0-5	0
Maksymalny czas warga* wysuw	Ten czas ogranicza wysuwanie wargi. Po tym czasie nie jest możliwy dalszy posuw.	0-60	20
Czas minimalny warga* wysuw	W tym czasie warga musi zostać co najmniej wysunięta, zanim rampa przejdzie w tryb opuszczania.	0-10	2
Maksymalny czas pracy Agregat	Ograniczenie czasu pracy pompy. W przypadku przekroczenia tego czasu stycznik wyłącza się automatycznie	0-100	45
Czas wyłączenia zaworu 2**	Jest potrzebny dla trybu specjalnego Klin składany z 2 zaworami w celu wyłączenia zaworu 2 po czasie	0-30	5
Różnica czasu wysuwu	Jeśli warga wymaga różnych czasów na wsuwanie i wysuwanie, należy ustawić ten parametr. Jeśli warga potrzebuje więcej czasu na wysuwanie, należy wybrać wartość dodatnią. Jeśli czas podczas wsuwania jest krótszy, należy wybrać wartość ujemną	od -100 do +100%	0%

* Widoczne tylko podczas wysuwu

** Widoczne tylko w przypadku warga uchylna 2V

Funkcje przekaźników

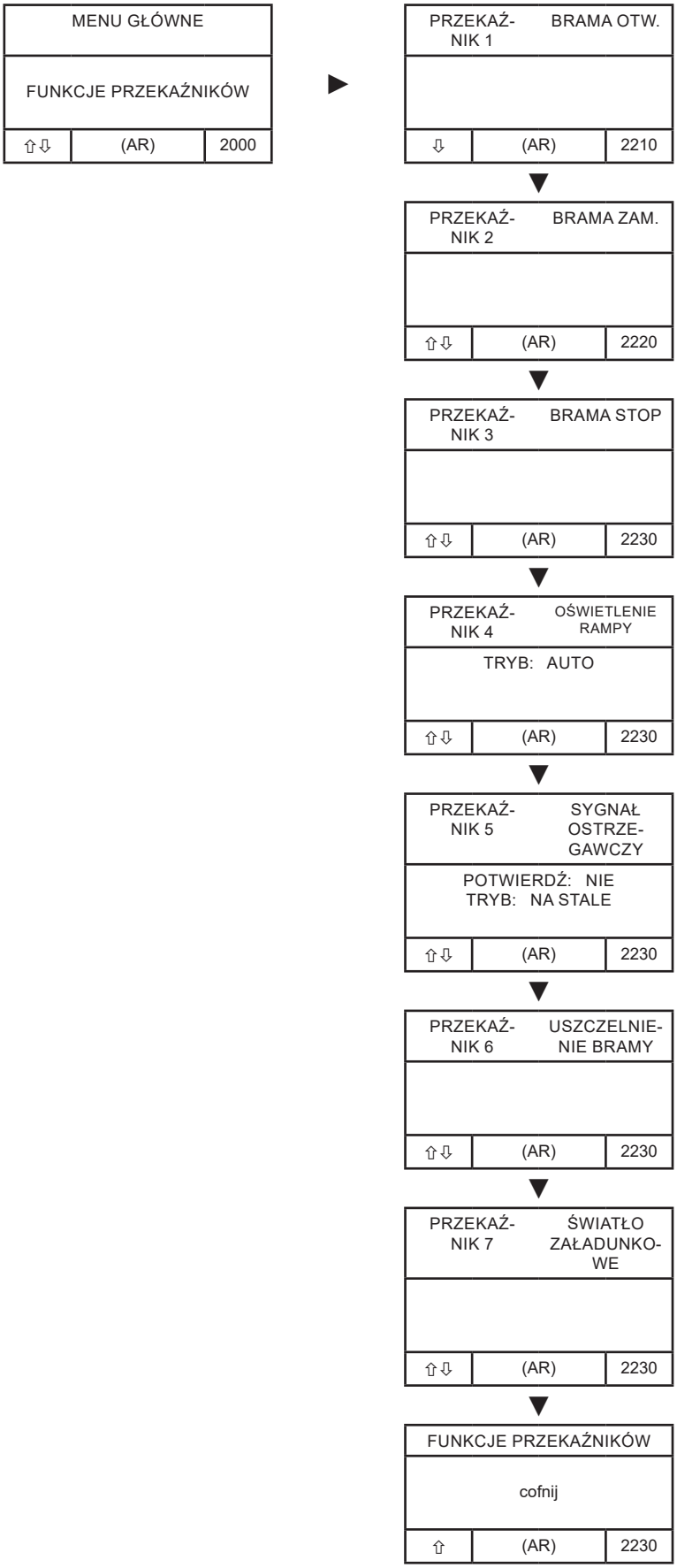

Funkcje przekaźników – przypisanie wyjść

GIGAdock A posiada 5 bezpotencjałowych wyjść przekaźnikowych. Są one fabrycznie zaprogramowane z funkcjami standardowymi wskazanymi na etykiecie płytki drukowanej. Za pomocą tego parametru można jednak dowolnie zmieniać konfigurację funkcji przekaźników w menu i przypisywać je do innych funkcji sterownika.

Parametry	Wyjaśnienie
ODBL.BRAMY	Odblokowanie bramy do sterownika bramy. Jeśli brama jest zwolniona = styk zamknięty.
SYG.OSTRZEG	**POTWIERDŹ:** NIE Można to wyłączyć jedynie poprzez usunięcie usterki TAK Można to potwierdzić, naciskając klawisz AR CZAS Sygnał wyłącza się po 5 minutach
	TRYB: CIĄGŁY Sygnał ciągły w przypadku błędu MIGANIE Częstotliwość migania 1 Hz
SYG.ZAMKN.	Sygnał zamknięcia (1 s) do sterownika bramy
SYG.OTW.	Sygnał otwarcia (1 s) do sterownika bramy
GOTOWY DO PRACY	Jeśli nie występuje żaden błąd, styk jest zamknięty
OŚWIETLENIE RAMPY	Sterowanie lampą załadunkową MANUALNIE WŁ./WYŁ. za pomocą oddzielnego polecenia z wejścia 1 lub 2 AUTO Włączone podczas otwierania bramy i wyłączone podczas jej zamykania Jeśli nie ma bramy = Włączone przy opuszczeniu pozycji Home lub Wyłączone po osiągnięciu Home.

Przekaźnik	Ustawienia fabryczne
1	BRAMA OTW.
2	BRAMA ZAM.
3	BRAMA STOP
4	OŚWIETLENIE RAMPY
3	BRAMA STOP
4	OŚWIETLENIE RAMPY
5	SYG. OSTRZEG

Funkcje przekaźników 230 V

Oprócz przekaźników bezpotencjałowych urządzenie GIGAdock A posiada 2 programowalne wyjścia przekaźnikowe z bezpośrednim podłączeniem do 230 V. W menu można przypisać tym przekaźnikom różne funkcje. Nie są one bezpotencjałowe i po aktywacji wydają bezpośrednio napięcie 230 V. Fabrycznie oba przekaźniki 230 V są wstępnie skonfigurowane w następujący sposób:

Przekaźnik 6: Uszczelnienie bramy

Przekaźnik 7: Oświetlenie rampy

PARAMETRY	**Wyjaśnienie**
USZCZELNIENIE BRAMY	(dmuchawa) Funkcja "USZCZELNIENIE BRAMY" steruje silnikiem dmuchawy do uszczelnienia bramy. Właściwa aktywacja i konfiguracja tej funkcji odbywa się za pomocą parametru menu "USZCZELNIENIE BRAMY". Tylko wtedy, gdy ten parametr jest odpowiednio skonfigurowany, przypisany przekaźnik będzie wykorzystywany do zasterowywania dmuchawy. Przekaźnik służy zatem wyłącznie jako wyjście do sterowania dmuchawą uszczelnienia bramy i działa zależnie od zapisanej w systemie logiki USZCZELNIENIA BRAMY.
ROLLO GÓRA	Zasterowanie silnika rurowego do uszczelnienia bramy Tryb przekaźnikowy „ROLLO W GÓRĘ/W DÓŁ” służy do zasterowywania napędzanego silnikiem uszczelnienia bramy z trybem pracy dwukierunkowym (w górę/w dół). W tym trybie uszczelnienie może być używane w dwóch kierunkach ruchu. Aktywacja i przypisanie funkcji odbywa się za pomocą parametru menu "USZCZELNIENIE BRAMY". Tylko po odpowiednim skonfigurowaniu przekaźnik będzie wykorzystywany w trybie „ROLLO W GÓRĘ/W DÓŁ” i zasterowywany zgodnie z logiką systemu.
ROLLO W DÓŁ	Zobacz "ROLLO W GÓRĘ"
OŚWIETLENIE RAMPY	Zasterowanie lampy załadunkowej Tryb przekaźnikowy "OŚWIETLENIE RAMPY" służy do zasterowywania lampy strefy przeładunkowej lub strefy załadunku. MANUALNIE W trybie ręcznym oświetlenie rampy jest przełączane poprzez sparametryzowane wejście (IN1 lub IN2). Uruchomienie tego wejścia powoduje włączenie lub wyłączenie lampy. AUTO Oświetlenie rampy przełącza się automatycznie: WŁĄCZA się przy otwieraniu bramy Wyłącza się przy zamykaniu bramy BEZ PODŁĄCZENIA DO BRAMY Jeśli nie ma bramy, sterowanie odbywa się w zależności od położenia rampy: WŁĄCZA się przy opuszczaniu pozycji Home Wyłącza się po osiągnięciu pozycji Home
GOTOWY DO PRACY	Jeśli nie występuje żaden błąd, styk jest zamknięty

Funkcje syg świetln

MENU GŁÓWNE		
FUNKCJE SYG ŚWIETLN		
⇧⇩	(AR)	1800

▶

FUNKCJA SYGNAL ŚWIET		
POJAZD: MIGANIE POTWIERDŹ: AUTO		
⇩	(AR)	1810

▼

FUNKCJA SYGNAL ŚWIET		
WŁĄCZONE		
⇧⇩	(AR)	1830

FUNKCJA SYGNAL ŚWIET		
COFNIJ		
⇧	(AR)	2000

Funkcje syg świetln

Za pomocą tego parametru można wpływać na działanie sygnalizacji świetlnej.

Parametry	Wyjaśnienie	Ustawienia fabryczne
FUNKCJA SYGNAL ŚWIET	**POJAZD – sygnalizacja przy zadokowanym pojeździe** MIGANIE Gdy POJAZD zostanie zadokowany, miga wewnętrzna czerwona sygnalizacja świetlna. To służy jednoznacznemu zasygnalizowaniu aktywnego procesu załadunku. CIĄGŁY Gdy POJAZD zostanie zadokowany, wewnętrzna czerwona lampka sygnalizacyjna świeci się nadal.	MIGANIE
	POTWIERDŹ – zwolnienie sygnalizacji zewnętrznej (zielone) AUTO Po zakończeniu załadunku sygnał zielony dla POJAZDU jest zwalniany automatycznie, gdy tylko instalacja na to pozwoli. MANUALNIE Zewnętrzna sygnalizacja świetlna (zielone) jest aktywowana tylko przez ręczny klawisz na IN1 lub IN2. Nie następuje automatyczne zwolnienie.	AUTO
SYGNALIZACJA HOME	Zachowanie w położeniu spoczynkowym WŁ. Sygnalizacja świetlna (wewnętrzna i zewnętrzna) jest stale włączona. 5 MIN Sygnalizacja świetlna wyłącza się automatycznie 5 minut po osiągnięciu położenia spoczynkowego. 15 MIN Sygnalizacja świetlna wyłącza się automatycznie 15 minut po osiągnięciu położenia spoczynkowego. Wskazówka: Jeśli sygnalizacja świetlna jest wyłączona, można ją ponownie włączyć za pomocą czujnika POJAZDU (jeśli aktywowany) lub poprzez naciśnięcie dowolnego przycisku na panelu sterowania	WŁ

Uszczelnienie bramy

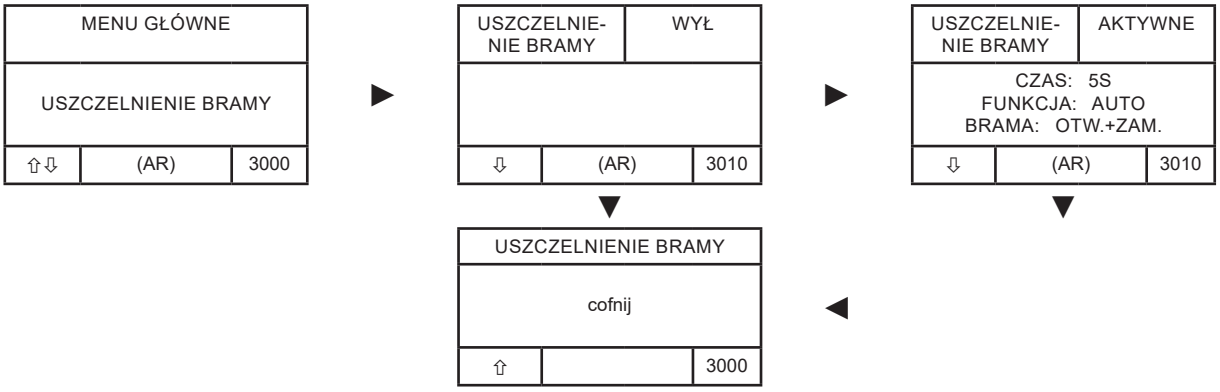

WSKAZÓWKA!
W przypadku aktywacji uszczelnienia bramy lub rolety następuje automatyczne przełączenie przekaźników 6 + 7 lub wejścia 1

W przypadku uszczelnienia bramy przekaźnik 6 = uszczelnienie bramy

Wejście 1 = uszczelnienie bramy

W przypadku rolety =

Przekaźniki 6+7 = roleta GÓRA/DÓŁ

Wejście 1 = uszczelnienie bramy

Uszczelnienie bramy

Parametry do aktywacji i konfiguracji uszczelnienia bramy lub funkcji rolety

Parametry	Wyjaśnienie	Zakres nastaw	Ustawienia fabryczne
USZCZELNIENIE BRAMY	Wybór podłączonego systemu AKTYWNY Funkcja Shelter włączona ROLLO Funkcja rolety włączona NIEAKTYWNE Uszczelnienie nieaktywne	NIEAKTYWNE AKTYWNE ROLLO	NIEAKTYWNE
	CZAS Czas potrzebny na nadmuchanie lub opróżnienie uszczelnienia bramy. Dopiero po upływie tego czasu można otworzyć bramę lub sygnalizacja świetlna na zewnątrz zmieni kolor na zielony po zakończeniu załadunku	0-25	5s
	FUNKCJA Za pomocą parametru FUNKCJA można ustawić funkcję uszczelnienia bramy (TAD) AUTO W trybie automatycznym uszczelnienie bramy (TAD) jest nadmuchiwane za pomocą przycisku "Shelter" na wejściach IN1 lub IN2. Po uruchomieniu upływa ustawiony czas (CZAS). Gdy ten czas upłynie, do sterownika bramy zostanie wysłany sygnał zwolnienia. Jeśli aktywowano funkcję automatycznego polecenia otwarcia, brama otworzy się następnie samodzielnie. Następnie rampa może zostać przesunięta. Po zakończeniu załadunku – o ile tak ustawiono – do bramy wysyłane jest automatycznie polecenie zamknięcia. Gdy tylko brama zostanie całkowicie zamknięta, ponownie uruchamia się monitorowanie czasu (CZAS). Po upływie tego czasu zapala się na zewnątrz zielona kontrolka, a brama zostaje zablokowana. RĘCZNIE TAD możne być włączane i wyłączane ręcznie przyciskiem na wejściu IN1 lub IN2	AUTO MANUALNIE	AUTO
	BRAMA Za pomocą tego parametru określa się, jak brama zachowuje się podczas pracy w trybie Shelter oraz w jakim zakresie odbywa się automatyczne sterowanie. OTWARCIE + ZAMKNIĘCIE Brama działa całkowicie automatycznie. Po zwolnienie wykonywane jest polecenie otwarcia, a po zakończeniu załadunku automatycznie wydawane jest polecenie zamknięcia. OTWARCIE Brama otwiera się wyłącznie automatycznie. Zamknięcie bramy musi się odbyć ręcznie. ZAMKNIĘCIE Brama zamyka się automatycznie po zakończeniu załadunku. Brama otwiera się ręcznie. MANUALNIE Połączenie z bramą jest aktywne, jednak nie są wykonywane żadne automatyczne polecenia jazdy. Wszystkie ruchy bramy muszą być uruchamiane ręcznie. --- Brak połączenia z bramą. Tryb Shelter jest całkowicie niezależny od bramy.	OTW+ZAMKN OTWORZ ZAM MANUALNIE	OTW+ZAMKN

Opuszczanie

MENU GŁÓWNE		
OPUSZCZANIE AUTO		
⇧⇩	(AR)	3810

Opuszczanie

Za pomocą tego parametru określa się, w jakich warunkach rampa jest opuszczana automatycznie lub ręcznie

Parametry	Wyjaśnienie	Ustawienia fabryczne
OPUSZCZANIE	AUTO Rampa opuszcza się automatycznie po zwolnieniu przycisku ruchu. PRZYCISK OPUSZCZANIA Rampa jest opuszczana za pomocą oddzielnego przycisku opuszczania, WSUW WARGI Rampę opuszcza się poprzez krótkie naciśnięcie przycisku wsuwania wargi.	AUTO

Autopowrót

MENU GŁÓWNE		
AUTORETURN AKTYWNE KRÓTKI		
⇧⇩	(AR)	4010

Autopowrót

Parametry	Wyjaśnienie	Ustawienia fabryczne
AUTOPOWRÓT	AKTYWNE KRÓTKI Autopowrót bez dwufazowego wciągania. Rampa jest całkowicie podnoszona i warga jest wsuwana AKTYWNE DŁUGI Rampa jest wsuwana w 2 etapach za pomocą sekwencji 1+2 WYŁ. Funkcja autopowrotu nie jest aktywna. Możliwe tylko wsuwanie ręczne.	AKTYWNE KRÓTKI

Blokada kół

MENU GŁÓWNE		
BLOKADA KÓŁ AKTYWNE		
⇧⇩	(AR)	4800

▶

BLOKADA KÓŁ AKTYWNE		
BLOKADA: NIE SYGNAŁ: NIE		
⇩	(o) ZMIANA	4810

▼

MENU GŁÓWNE		
cofnij		
⇧	(AR)	4000

Blokada kół

Parametry	Wyjaśnienie	Ustawienia fabryczne
BLOKADA KÓŁ	WYŁ. Nie jest monitorowane AKTYWNE Blokada kół jest monitorowana	WYŁ
	BLOKADA=TAK Po wyjęciu blokady kół rampa zostaje zablokowana i wydawany jest sygnał ostrzegawczy BLOKADA=NIE Po wyjęciu blokady kół wydawany jest sygnał ostrzegawczy. Rampa może być dalej przemieszczana	TAK
	SYGNAŁ=TAK Po wykryciu POJAZDU uruchamiany jest klakson. SYGNAŁ=NIE Po wykryciu POJAZDU klakson nie jest uruchamiany.	NIE

Czujnik pojazdu

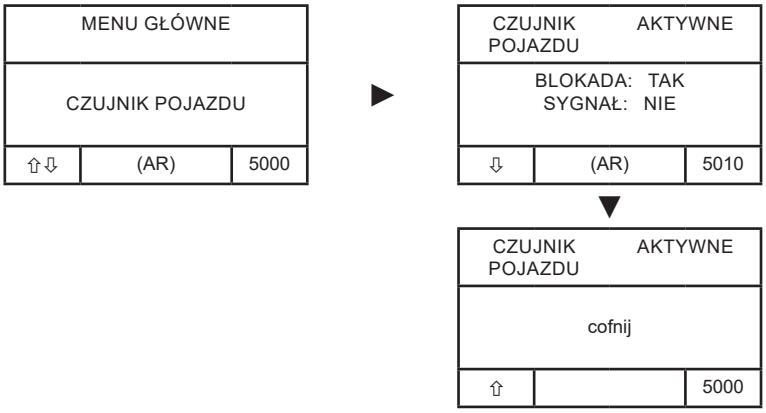

Czujnik pojazdu

Parametry	Wyjaśnienie	Ustawienia fabryczne
CZUJNIK POJAZDU	WYŁ. Czujnik POJAZDU nieaktywny AKTYWNE CZUJNIK POJAZDU jest aktywny	WYŁ
	BLOKADA = TAK Odblokowanie bramy jest wydawane tylko przy zadokowanym POJEŹDZIE. W przeciwnym razie bramka jest zamknięta BLOKADA = NIE Brama jest otwarta nawet bez zadokowanego POJAZDU	TAK
	SIGNAL = TAK Klakson jest uruchamiany po wykryciu POJAZDU. SIGNAL = NIE Klakson nie jest uruchamiany po wykryciu POJAZDU.	NIE

Brama

MENU GŁÓWNE		
BRAMA		
⇧⇩	(AR)	5800

▶

BRAMA AKTYWNE		
SYGNAŁ: N.O. OTW.: TAK ZAM.: TAK		
⇩	(AR)	5810

▼

BRAMA		
cofnij		
⇧	(AR)	5800

Brama

Za pomocą tego parametru określa się, czy brama jest zainstalowana, w jaki sposób monitorowana jest jej pozycja końcowa oraz czy uruchamiane są automatyczne polecenia ruchu.

Parametry	Wyjaśnienie	Ustawienia fabryczne
BRAMA	AKTYWNE Brama występuje i jest monitorowana oraz sterowana przez sterownik. WYŁ. Nie jest aktywna blokada mostu bramy. Rampa może działać niezależnie od bramy.	AKTYWNE
	SYGNAŁ – komunikat zwrotny brama "OTWARTA" Określa zachowanie sygnału zwrotnego dla położenia krańcowego "Brama otwarta": N.O. (styk zwierny) Gdy brama jest otwarta, styk jest otwarty. Po osiągnięciu położenia końcowego "OTWARTE" styk się zamyka. N.C. (styk rozwierny) Gdy brama nie jest otwarta, styk jest zamknięty. Po osiągnięciu położenia końcowego "OTWARTE" styk się otwiera.	N.O.
	SYG.OTW. – Otwarcie bramy Jeśli rampa znajduje się w pozycji spoczynkowej, bramę można otworzyć za pomocą przycisku podnoszenia. Po naciśnięciu przycisku podnoszenia przekaźnik "BRAMA OTWARTA" zostaje załączony na 1 sekundę.	TAK
	SYG.ZAMKN. – Zamknięcie bramy Określa, kiedy i w jaki sposób brama zostanie zamknięta po załadunku: NIE Nie zostanie wydane żadne automatyczne polecenie zamknięcia. TAK Po zakończeniu załadunku i gdy rampa znajduje się w pozycji Home, do sterownika bramy wysyłany jest automatycznie sygnał "ZAMKNIJ" (1 sekunda). AR Jeśli rampa znajduje się w pozycji Home, ponowne naciśnięcie przycisku AR powoduje wysłanie sygnały zamknięcia (1 sekunda) do bramy.	TAK

Wejścia

MENU GŁÓWNE		
WEJŚCIA		
⇧⇩	(AR)	6000

▶

WEJŚCIE 1 USZCZELNIENIE BRAMY...		
SYGNAŁ: N.O.		
⇩	(AR)	6010

▼

WEJŚCIE 2 LAMPA SYGNALIZACYJNA		
SYGNAŁ: N.O.		
⇧⇩	(AR)	6020

▼

WYŁ.KRAŃ. WARGA		
SYGNAŁ N.O.		
⇧⇩	(AR)	6090

WEJŚCIA STERUJĄCE		
cofnij		
⇧	(AR)	6000

WSKAZÓWKA!
Ustawienia fabryczne dla wejść są następujące:

Wejście 1 = Shelter WŁ./WYŁ.

Wejście 2 = potwierdzenie sygnalizacji świetlnej

Wejścia

Parametry	Wyjaśnienie	Ustawienia fabryczne
SHELTER	Przycisk do sterowania Shelter Rodzaje styków: N.O. lub N.C.	N.O.
SYGNALIZACJA ŚWIETLNA	Przycisk do potwierdzania sygnalizacji świetlnej Rodzaje styków: N.O. lub N.C.	N.O.
OŚWIETLENIE RAMPY	Przycisk włączania/wyłączania oświetlenia rampy Rodzaje styków: N.O. lub N.C.	N.O.
BRAMA ZAM.	Wyłącznik krańcowy brama ZAMKNIĘTA Rodzaje styków: N.O. lub N.C.	N.O.

Detekcja prądu

MENU GŁÓWNE		
DETEKCJA PRĄDU POZIOM 5		
⇧⇩	(AR)	6810

Detekcja prądu

Wyłącznik nadprądowy

Za pomocą tego parametru ustawia się czułość wykrywania przetężenia. Sterownik monitoruje prąd silnika i wykrywa nadprąd, gdy tylko zostanie osiągnięta ustawiona wartość progowa.

Parametry	Wyjaśnienie	Ustawienia fabryczne
DETEKCJA PRĄDU	Regulacja odbywa się w zakresie od 0 do 10 i określa procentowy udział maksymalnego dopuszczalnego prądu. 0 = Wył. - Wykrywanie przetężenia wyłączone 1 = 5% 2 = 15% 3 = 25% 4 = 35% 5 = 45% 6 = 55% 7 = 65% 8 = 75% 9 = 85% 10 = 95% Ustawiona wartość określa maksymalny dopuszczalny wzrost natężenia prądu, po przekroczeniu którego układ sterujący wykrywa stan nadprądowy i odpowiednio reaguje. Ponadto funkcja detekcji prądu jest wykorzystywana w trybie Auto-Return: Podczas przechodzenia z fazy podnoszenia do fazy opuszczania funkcja wykrywania przepływu nadmiernego pozwala na wczesne rozpoznanie położenia końcowego, dzięki czemu można szybciej rozpocząć opuszczanie.	5

Menu serwisowe

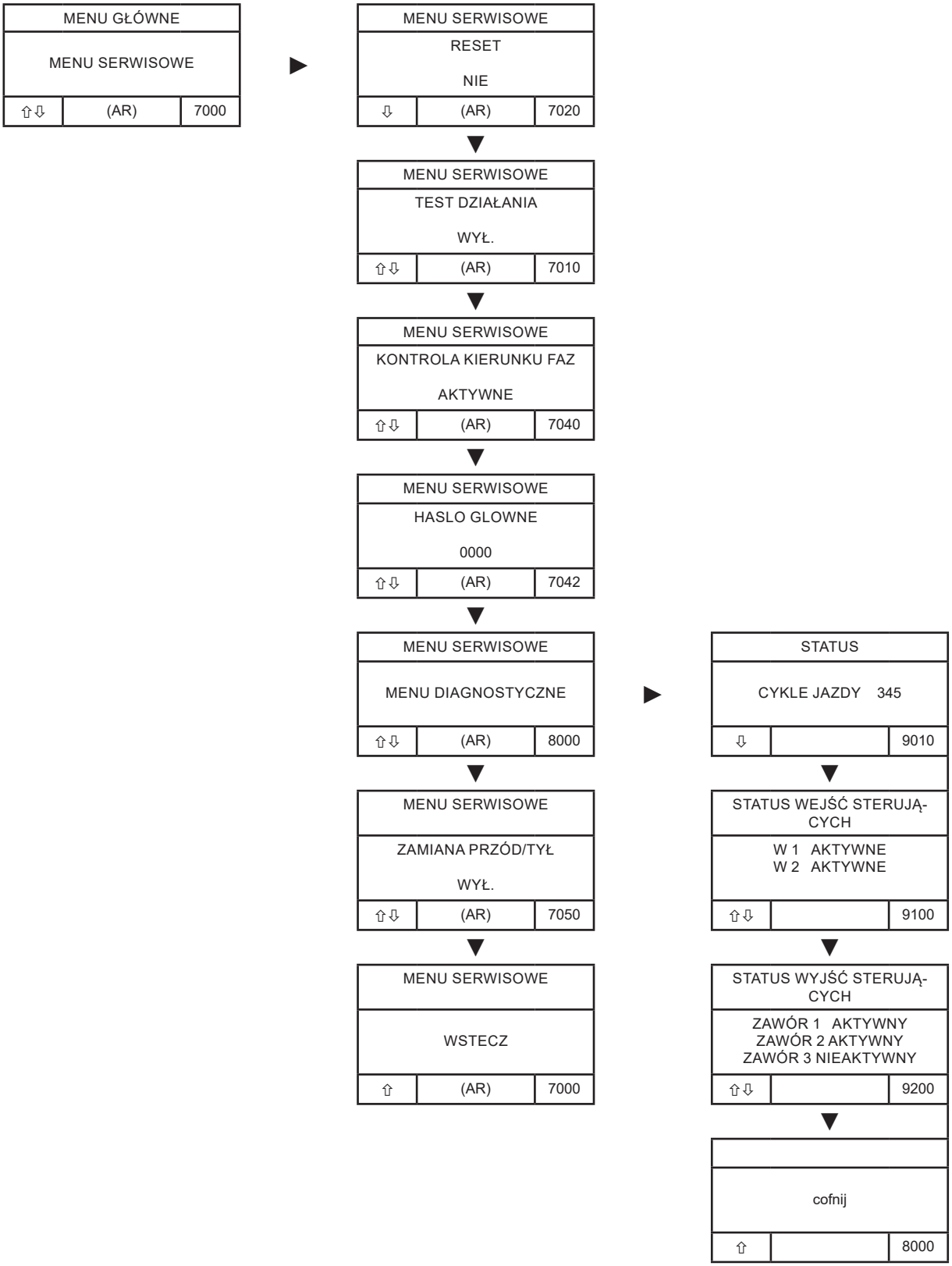

Menu serwisowe

Parametry	Wyjaśnienie	Ustawienia fabryczne
RESET	Przywracanie wszystkich parametrów do ustawień fabrycznych	NIE
FUNKCJA TEST	Po uruchomieniu TESTU DZIAŁANIA wszystkie funkcje jazdy są aktywne przez 10 sekund. W tym okresie ruchy rampy (podnoszenie, opuszczanie oraz ruch do przodu i do tyłu) można uruchamiać bezpośrednio za pomocą przycisków. Funkcja ta działa niezależnie od aktualnych stanów pozycji lub kontroli bezpieczeństwa, takich jak czujnik POJAZD czy BLOKADA KÓŁ. Dzięki temu możliwe jest bezpośrednie przetestowanie wszystkich przycisków i wyjść. Jeśli w ciągu 10 sekund nie zostanie naciśnięty żaden przycisk, funkcja SPRAWDZANIA PRZYCISKÓW wyłączy się automatycznie.	WYŁ
KONTROLA KIER. FAZ	Monitorowanie faz Sterownik rampy posiada wbudowany system monitorowania zaniku fazy oraz kierunku faz. Za pomocą tego parametru można włączyć lub wyłączyć tę funkcję. Jeśli funkcja monitorowania jest włączona, sterownik na bieżąco sprawdza obecność wszystkich faz oraz prawidłową kolejność faz (pole obrotowe w prawo). Gdy tylko wykryje brak fazy lub nieprawidłowe pole obrotowe, natychmiast uruchamiany jest sygnał awarii i następuje blokada pracy. WYŁ. Monitorowanie faz i pola obrotowego jest wyłączone. AKTYWNE Monitorowana jest kolejność faz (pole wirujące w prawo) oraz obecność wszystkich faz. W przypadku odchyleń natychmiast generowany jest komunikat o usterce.	AKTYWNE
HASŁO	Za pomocą tego parametru można zmienić lub sprawdzić hasło umożliwiające dostęp do menu.	0000
MENU DIAGNOSTYCZNE	Diagnoza wstępna i końcowa W menu diagnostycznym można wyświetlić wszystkie stany wejść i wyjść układu sterowania rampą. Zmiany na wejściu są wyświetlane w czasie rzeczywistym (wyświetlanie na żywo), co umożliwia szybką analizę i wykrywanie błędów. Za pomocą tego menu można sprawdzić aktualny stan wszystkich sygnałów w celu wykrycia błędów okablowania lub problemów z czujnikami	
ZAMIANA PRZÓD/ TYŁ	Dopasowanie kierunku jazdy Za pomocą tego parametru można zamienić funkcje przycisków "Warga PRZÓD" i "Warga wstecz" dla kierunku ruchu. To ustawienie stosuje się, gdy sterownik rampy jest zamontowany np. po lewej stronie ściany, co zapewnia intuicyjną obsługę kierunku jazdy.	WYŁ

Deklaracja zgodności WE

w celu montażu maszyny niekompletnej
zgodnie z dyrektywą w sprawie maszyn 2006/42/WE, załącznik II, część 1 B

SOMMER Antriebs- und Funktechnik GmbH
Hans - Böckler - Straße 27
73230 Kirchheim unter Teck
Niemcy

oświadcza niniejszym, że system sterowania rampą załadunkową

GIGAdock A

zostało zaprojektowane, skonstruowane i wykonane zgodnie z

- dyrektywą maszynową 2006/42/WE
- dyrektywą niskonapięciową 2014/35/UE
- dyrektywą w sprawie kompatybilności elektromagnetycznej 2014/30/UE
- dyrektywą RoHS 2011/65/UE
- Rozporządzenie (UE) 2024/1781 (ESPR)

.

Zastosowano następujące normy:

- EN1398:2009 Mostki ładunkowe – Wymagania bezpieczeństwa
- EN 60335-1:2016-06, jeżeli dotyczy Bezpieczeństwo urządzeń elektrycznych
- EN 61000-6-3:2011-09 Kompatybilność elektromagnetyczna (EMC) – emisja zakłóceń
- EN 61000-6-2:2019-11 Kompatybilność elektromagnetyczna (EMC) – odporność na zakłócenia

Specjalna dokumentacja techniczna została sporządzona zgodnie z załącznikiem VII część B i na życzenie zostanie przekazana urzędom drogą elektroniczną.

Niekompletna maszyna jest przeznaczona wyłącznie do montażu w systemie mostów przeładunkowych, tak aby wraz z nim stanowić kompletną maszynę w rozumieniu dyrektywy maszynowej 2006/42/WE. Tę instalację można uruchomić dopiero po stwierdzeniu, że cała instalacja jest zgodna z przepisami wyżej wymienionych dyrektyw WE.

Sygnatariusz jest osobą upoważnioną do sporządzania dokumentacji technicznej.

Kirchheim, 08.05.2026

i.V.

Jochen Lude
Osoba odpowiedzialna za dokumentację

SOMMER Antriebs- und Funktechnik GmbH
Hans-Böckler-Straße 27
73230 Kirchheim
Germany

info@sommer.eu
www.sommer.eu

Wszelkie prawa zastrzeżone