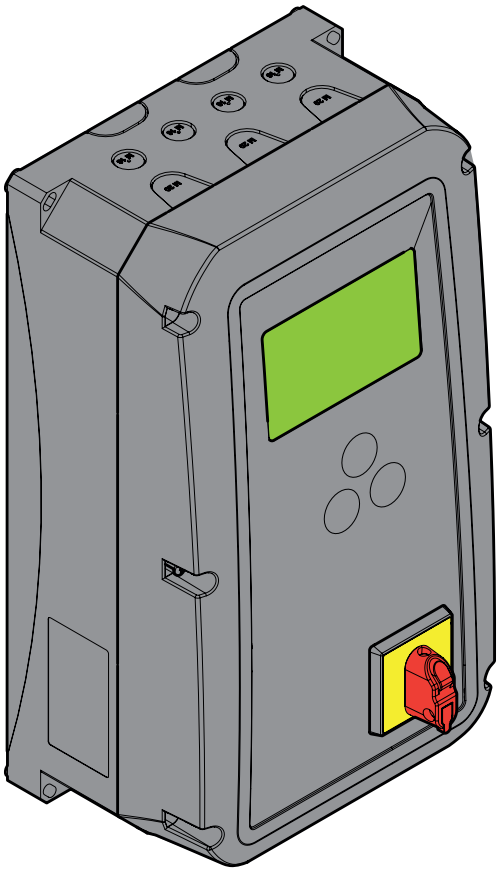

GIGAdock A-T
GIGAdock A-H

Besturing van de laadbrug (dockleveler)

NL Vertaling van de originele montage- en bedieningshandleiding

Actuele handleiding down-
loaden:

GIGAdock_S15427-00006-222026-0-DRE-Rev-A_NL

Inhoudsopgave

Algemene informatie ... 3
- Symbolen ... 3
- Veiligheidsinstructies ... 3
  - Algemeen ... 3
  - over de opslag ... 3
  - Voor het gebruik ... 3
- Typeplaatje ... 4
- Beoogd gebruik ... 4
- Leveringsomvang ... 4
- Afmetingen behuizing (b x h x d) ... 4

Algemene informatie ... 4
- Technische gegevens ... 5

Montagevoorbereidingen ... 6
- Veiligheidsinstructies ... 6
- Persoonlijke beschermingsmiddelen ... 6
- Opmerkingen bij de montage ... 6

Elektrische aansluiting ... 8
  - Software-update via USB ... 9

Elektrische aansluiting ... 10
- Netaansluiting ... 10

Elektrische aansluiting ... 11
- Netaansluiting ... 11
  - 3-fase - bedrijf ... 11
- Veiligheidsketen ... 12
- Wielkeg ... 12
- Trucksensor ... 12
- Eindschakelaaraansluiting deur ... 13
- Eindschakelaar Lip ingetrokken ... 13
- Vrij programmeerbare ingangen ... 13
- Verkeerslichtaansluiting 24 V DC ... 13
- Verkeerlichtaansluiting 230 V ... 14
- 24 V voor externe apparaten ... 14
- NEER-bevel naar deurbesturing ... 14
- OP-signaal naar de deurbesturing ... 14
- Deurvergrendeling ... 14
- Laadverlichting 230 V ... 15
  - Op relais 1-5 ... 15
  - Op relais 7 ... 15
- Alarmuitgang ... 15
- Buismotor voor deurafdichting ... 16
- Opblaasbare deurafdichting (Shelter) ... 16
- 230V voor externe apparaten ... 16

Inbedrijfname ... 17
- Hoofdmenu ... 18
- Taal ... 19
- Laadbrugtype ... 21
- Bewegingstijden ... 24
- Relaisfuncties ... 26
- Functies van verkeerslicht ... 29
- Deurafdichting ... 31
- Neerlaten ... 33
- Autoreturn ... 35
- Wielkeg ... 37
- Trucksensor ... 39
- Deur ... 41
- Ingangen ... 43
- Stroomdetectie ... 45
- Servicemenu ... 47

EU-inbouwverklaring ... 49

Algemene informatie

Symbolen

WAARSCHUWINGSTEKEN:
Belangrijke veiligheidsinstructies!
Let op – Voor de veiligheid van personen is het van levensbelang dat alle instructies worden opgevolgd. Deze instructies bewaren!

OPMERKINGSTEKEN:
Informatie, nuttige aanwijzing!

1 (1) **Wijst aan het begin of in de tekst op een bijbehorende afbeelding.**

Veiligheidsinstructies

Algemeen

- Deze montage- en bedieningshandleiding moet door de persoon die de besturing monteert, gebruikt of onderhoudt gelezen, begrepen en opgevolgd worden.
- Uitsluitend een elektricien mag de besturing monteren, aansluiten en voor het eerst in bedrijf stellen.
- De installatiebouwer is verantwoordelijk voor de volledige installatie. Hij moet zorgdragen voor de naleving van de geldende normen, richtlijnen en voorschriften, die gelden op de locatie waar de installatie wordt geïnstalleerd. Zo moet hij onder meer de maximaal toegestane sluitkrachten conform de normen EN 12445 (Industriële, bedrijfs- en garagedeuren en hekken - Gebruiksveiligheid van aangedreven deuren - Beproevingsmethoden) en EN 12453 (Industriële, bedrijfs- en garagedeuren en hekken - Gebruiksveiligheid van aangedreven deuren - Eisen en classificatie) controleren en handhaven. Hij is verantwoordelijk voor het opstellen van de technische documentatie voor de volledige installatie. Die documentatie moet bij de installatie worden gevoegd.
- Alle elektrische kabels moeten vast en beveiligd tegen verplaatsing geïnstalleerd worden.
- De fabrikant is niet aansprakelijk voor schade en storingen die ontstaan door het niet-opvolgen van deze montage- en bedieningshandleiding.
- Voor de inbedrijfname moet worden gecontroleerd of de netaansluiting en de gegevens op het typeplaatje overeenkomen. Als dat niet het geval is, mat de besturing niet in bedrijf worden genomen.
- Bij een draaistroomaansluiting moet er rekening mee worden gehouden dat het een rechtsdraaiend veld is.
- Bij installaties met een locatiegebonden netaansluiting moeten alle polen van die aansluiting zijn voorzien van een stroomonderbreker met bijpassende voorzekering.
- Deze montagehandleiding binnen handbereik bewaren.
- Neem de voorschriften voor de ongevallenpreventie en de geldende normen in de betreffende landen in acht.
- Richtlijn "Technische regels voor werkplekken (Technische Regeln für Arbeitsstätten ASR A1.7)" van de Duitse Ausschuss für Arbeitsstätten (ASTA) in acht nemen en opvolgen. (In Duitsland van toepassing op de exploitant, raadpleeg in andere landen de geldende specifieke voorschriften en houd u daaraan).
- Voorafgaand aan werkzaamheden aan de besturing altijd de netstekker uit de contactdoos trekken of de netspanning uitschakelen met de hoofdschakelaar (en beveiligen tegen herinschakelen).
- Spanningsvoerende kabels en leidingen regelmatig controleren op isolatiefouten en gebroken punten. Bij vaststelling van een storing in de bedrading moet eerst de netspanning uitgeschakeld en daarna meteen de defecte kabel of leiding vervangen worden.
- Voordat de voeding voor het eerst wordt ingeschakeld, moet worden gecontroleerd of de steekklemmen op de correcte positie ingestoken zijn, omdat anders storingen of schade aan de besturing kunnen optreden.
- Er moet voldaan zijn aan de eisen van het plaatselijke energiebedrijf.
- Uitsluitend toegestaan en aan de ondergrond aangepast montagemateriaal gebruiken.
- Uitsluitende originele vervangingsonderdelen van de fabrikant gebruiken.

over de opslag

- De besturing mag uitsluitend opgeslagen worden in een gesloten en droge ruimte bij een ruimtetemperatuur van -25° - +65°C en een niet-condenserende relatieve luchtvochtigheid van max. 90%.

Voor het gebruik

- Na de montage en inbedrijfname moeten alle gebruikers in de functies en de bediening van de installatie worden geïnstrueerd. Alle gebruikers moeten op de gevaren en risico's die van de installatie uitgaan worden gewezen.
- Tijdens het gebruik van de laadbrug mogen zich geen personen, voertuigen of voorwerpen op de laadbrug bevinden.
- Houd de bewegende laadbrug voortdurend in de gaten en houd personen en voertuigen op afstand
- De besturing moet zo ingesteld worden, dat een normconforme en veilige werking is gegarandeerd.
-

Algemene informatie

Typeplaatje

- Het typeplaatje is op de besturingsbehuizing aangebracht.
- Op het typeplaatje is de precieze typeaanduiding en productiedatum (maand/jaar) van de besturing aangegeven.

Beoogd gebruik

- De GIGAdock-besturing is uitsluitend bedoeld voor het bedrijf van laadbruggen met een klap- of uitschuiflip.
- Er kunnen installaties met 1,2 of 3 magneetventielen worden aangestuurd.
- Er mogen uitsluitend commandogevers en sensoren in technisch goede staat en op de beoogde wijze, met voldoende aandacht voor veiligheid en gevaren, en met inachtneming van de montage- en bedieningshandleiding aangesloten worden.
- Een inzet is alleen toegestaan:
- als het apparaat in perfecte technische staat verkeert,
- na een correcte installatie,
- met inachtneming van de specificaties zoals beschreven in de technische gegevens.

Onderstaande optionele varianten van de besturing zijn mogelijk:

- 3 toetsen voor opklapbare wigvormige lippen met Autoreturn
- 4 toetsen voor uitschuiflippen met Autoreturn
- Noodstopschakelaar
- Hoofdschakelaar

Leveringsomvang

De omvang van de levering kan afwijken afhankelijk van de uitvoering van de besturing.

Afmetingen behuizing (b x h x d)

ca. 200 x 350 x 135 mm

GIGAcontrol A

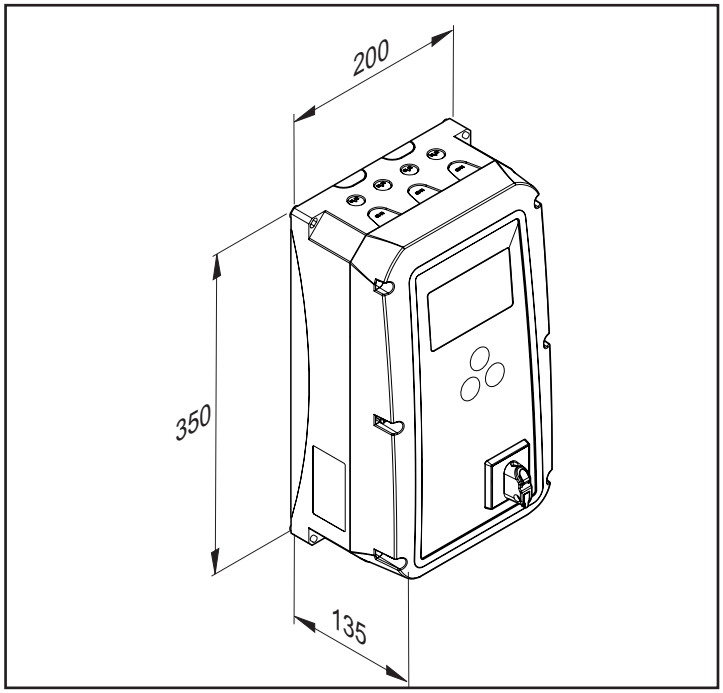

Technische gegevens

Afmetingen	350 x 200 x 135 mm (h x b x d)
Bedrijfsspanning*	1 ~ 100 - 250 V wisselstroom 50/60 Hz 3 ~ 230 V wisselstroom (+/- 10 %) 50/60 Hz 3 ~ 400 V wisselstroom (+/- 10 %) 50/60 Hz
Zekering netvoeding	3 x 6,3 A T (intern)
Stuurspanning	24 V DC, max. belasting 500 mA*
Zekering stuurspanning	500 mA, zelfresettend
Temperatuurbereik	-25 ºC tot +65 ºC
Draaddoorsnede	1,5 mm^2
Schakelvermogen	2,2 kW / 2 kVA max.
Beschermingsgraad	IP54 / optioneel IP65

Montagevoorbereidingen

Veiligheidsinstructies

LET OP!
Belangrijke instructies voor een veilige montage. Alle montage-instructies opvolgen – onjuiste montage kan leiden tot ernstig letsel!

LET OP: LEVENSGEVAAR!
Alle kabels of lussen die nodig zijn voor de handbediening van de deur demonteren.

LET OP!
Belangrijke instructies voor een veilige montage. Alle montage-instructies opvolgen – onjuiste montage kan leiden tot ernstig letsel!

LET OP!
Locatiegebonden besturing- en regelsystemen (drukknoppen) moeten in het zicht van de deur worden aangebracht. Ze mogen echter niet in de buurt van bewegende onderdelen worden geplaatst en moeten op een hoogte van ten minste 1,5 m worden aangebracht.

LET OP!
Na de montage altijd controleren of de aandrijving correct ingesteld is en op de opgegeven meetpunten omkeert.

- Uitsluitend geschikt gereedschap gebruiken.
- De meegeleverde voedingskabel mag niet worden ingekort of verlengd.
- Voor de inbedrijfname moet worden gecontroleerd of de netaansluiting en de gegevens op het typeplaatje overeenkomen. Als dat niet het geval is, mat de besturing niet in bedrijf worden genomen.
- Alle extern aan te sluiten apparaten moeten een veilige scheiding van de contacten tegen de netspanning hebben volgens IEC 60364-4-41.
- Bij het installeren van de bedrading van externe apparaten moet de norm IEC 60364-4-41 in acht worden genomen.
- Actieve (spanningsvoerende) onderdelen van de besturing mogen niet met aarde of met actieve onderdelen of aardraden van andere stroomcircuits worden verbonden.
- Om trillingen die na enige tijd een negatief effect op de besturing kunnen hebben te voorkomen, moeten deze op een trillingsarm oppervlak worden gemonteerd (bijvoorbeeld een gemetselde muur).
- Montage, aansluiting en eerste inbedrijfstelling van de aandrijving mogen alleen door deskundige personen uitgevoerd worden.
- Deur uitsluitend bewegen als zich geen personen, dieren of voorwerpen in het bewegingsbereik bevinden.
- Hulpbehoevenden of dieren op afstand van de deur houden.
- Draag bij het boren van de bevestigingsgaten een veiligheidsbril.
- Alle openingen afdekken om te voorkomen dat vuil kan binnendringen.
- Voor het openen van de behuizing altijd controleren of er geen boorspanen of ander vuil in de behuizing kunnen vallen.
- Alle elektrische kabels moeten vast en beveiligd tegen verplaatsing geïnstalleerd worden.
- Voor de montage moet de besturing op transportschade en andere schade worden gecontroleerd.
  - ⇒ Nooit een beschadigde besturing monteren! Ernstig letsel kan het gevolg zijn!
- Tijdens de montage van de besturing moet de installatie spanningsvrij worden geschakeld.
- Elektronische componenten kunnen bij aanraking schade oplopen door elektrostatische ontladingen
  - ⇒ Elektronische componenten van de besturing (printplaten etc.) mogen niet aangeraakt worden!
- Niet gebruikte kabeldoorvoeren moeten met geschikte maatregelen worden afgesloten om de beschermingsgraad IP54 of IP65 te waarborgen!

Persoonlijke beschermingsmiddelen

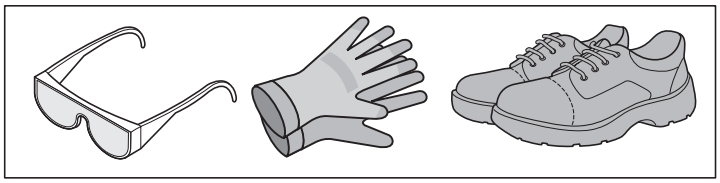

- Veiligheidsbril (bij boorwerkzaamheden).
- Werkhandschoenen
- Veiligheidsschoenen

Opmerkingen bij de montage

LET OP!
Voorafgaand aan werkzaamheden aan de besturing altijd de netstekker uit de contactdoos trekken of de netspanning uitschakelen met de hoofdschakelaar (en beveiligen tegen herinschakelen).

LET OP!

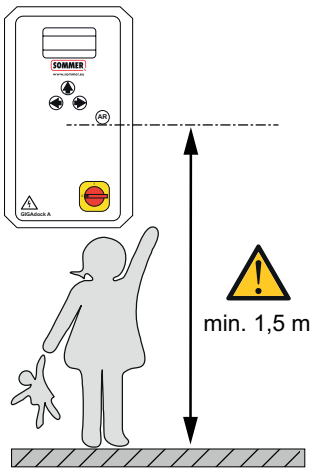

- Toepassing binnenshuis (zie de gegevens m.b.t. temperatuur en IP-beschermingsgraad).
- De ondergrond moet vlak en trillingsarm zijn.
- De besturingsbehuizing loodrecht monteren.

Montagevoorbereidingen

OPMERKING:
De hier aangegeven afmetingen zijn de afmetingen voor het boren van de bevestigingsgaten.
Afmetingen behuizing: Zie het hoofdstuk "Afmetingen".

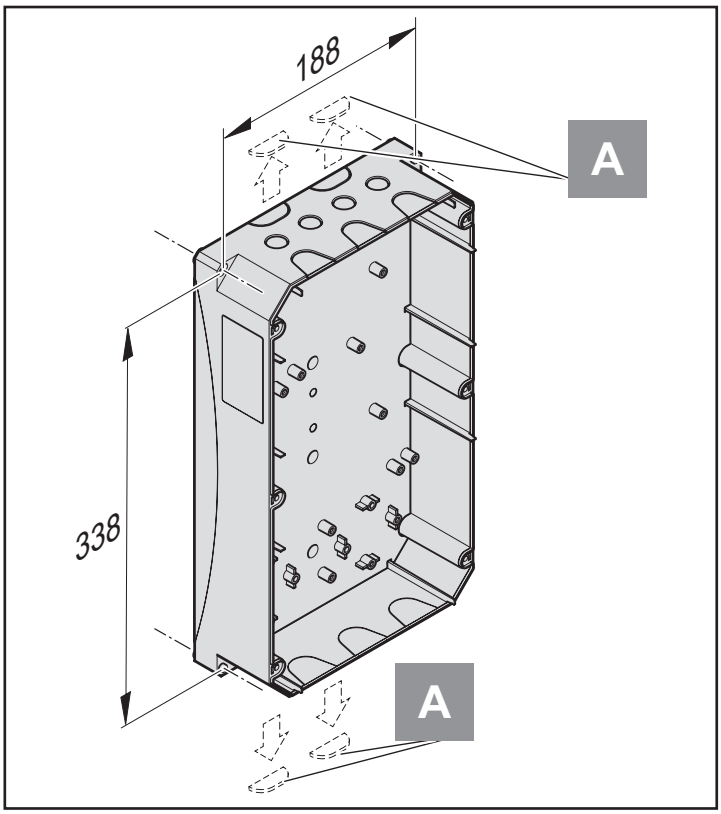

OPMERKING:
De kabeldoorvoeren (A) kunnen gemakkelijk en zonder de behuizing te beschadigen eruit worden gebroken! Zo kunnen de kabels achter de besturingsbehuizing worden gelegd en is kabelinvoer van onderen mogelijk!

- Uitsluitend toegestaan en aan de ondergrond aangepast montagemateriaal gebruiken.
- De behuizing afhankelijk van de ondergrond correct aanbrengen.
- Geschikt gereedschap gebruiken.

Elektrische aansluiting

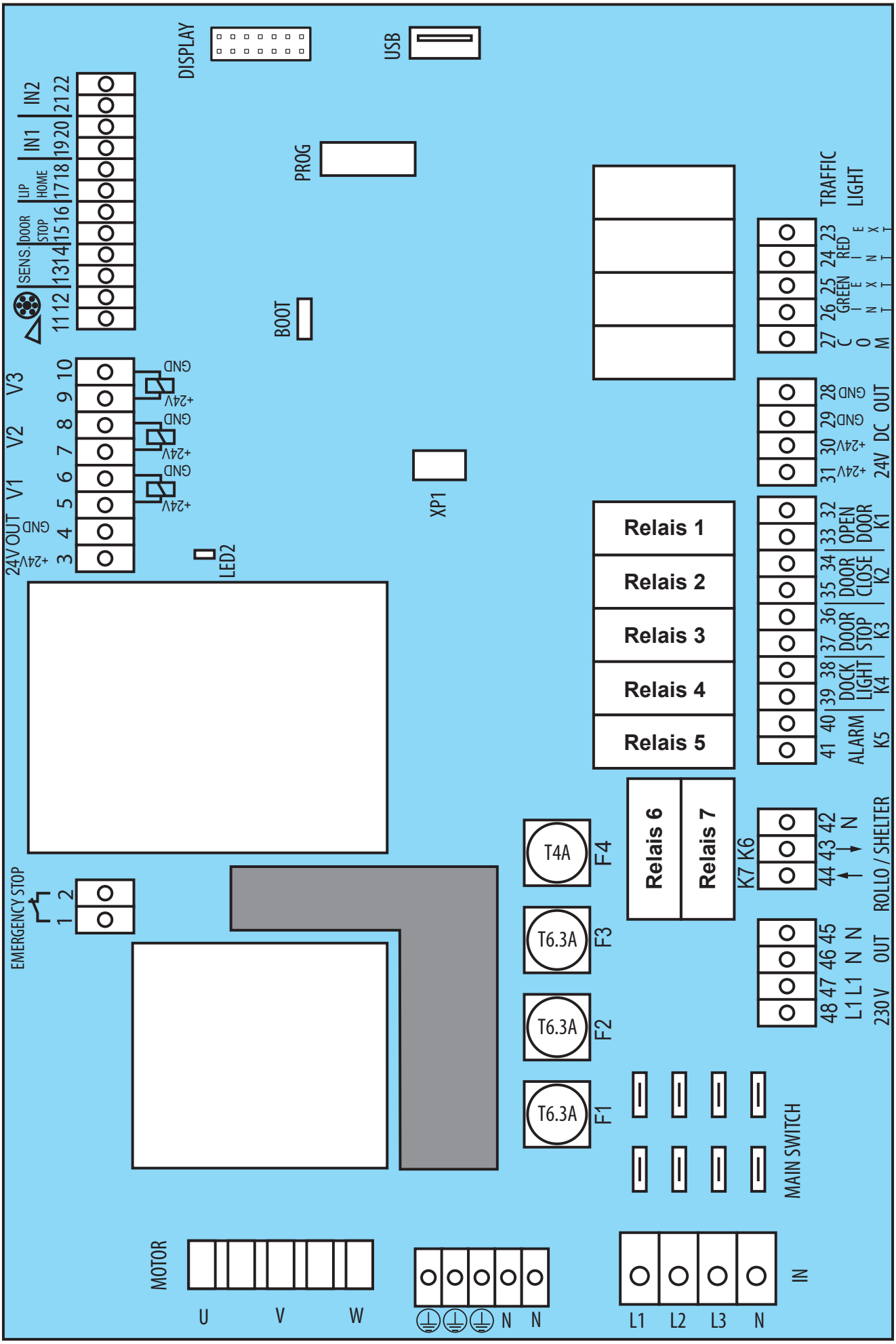

Elektrische aansluiting

Element	Aansluiting
1-2	Thermisch contact / Noodstop
3-10	Kleppen / 24 V extern
11-22	Sensoren / Eindschakelaars deur
23-27	Verkeerslichten
28-31	24 V extern, max. 500 mA
32-41	Relaisuitgangen 1-5, alarm, laadlamp en signalen naar de deurbesturing
42-44	Relaisuitgangen 6+7, Shelter/Rollo
45-48	230 V extern, max. 2 A
Hoofdschakelaar	Aansluitcontacten voor hoofdschakelaar
F1-F3	Zekeringen netaansluiting (T6.3A)
F4	Zekeringen trafo / externe 230 V (T4A)
Motor	Aansluitcontacten voor motor
⏚⏚⏚	Aansluitklemmen voor aardingsgeleiders
N N	Aansluitklemmen voor nulleiders
IN	Aansluitcontacten voor netaansluiting

Software-update via USB

De besturing ondersteunt firmware-updates via een USB-interface. Op deze manier kunnen software-updates en functie-uitbreidingen worden geïnstalleerd.

Neem contact op met de fabrikant voor de benodigde bestanden en instructies voor het uitvoeren van de firmware-updates. Er mogen uitsluitend goedgekeurde firmwareversies worden gebruikt.

Elektrotechnische installatie

LET OP!
Uitsluitend elektriciens mogen werkzaamheden aan de elektrische installatie uitvoeren!

LET OP!
Er moet voldaan zijn aan de eisen van het plaatselijke energiebedrijf.

LET OP!
Uitsluitend de fabrikant, de klantenservice van de fabrikant of een erkend elektricien mogen de voedingskabel vervangen!

Netaansluiting

OPMERKING:
De aansluiting is afhankelijk van het elektriciteitsnet en de aandrijving waarmee de besturing moet worden gebruikt!

De besturing is geschikt voor netspanningen van 1~ 100-250 V, 3~400 V of 3~230 V.

De besturing moet met alle polen met een nominale zekeringswaarde van max. 10 A per fase tegen kortsluiting en overbelasting worden beveiligd.

- Bij draaistroomnetten moet een 3-polige installatieautomaat worden ingezet.
- Bij wisselstroomnetten moet een 1-polige installatieautomaat worden ingezet.

De besturing moet conform EN12453 voorzien zijn van een stroomonderbreker op alle polen!

Dit kan ofwel:

- via een stekkerverbinding (kabellengte maximaal 1,5 m)

of

- via een hoofdschakelaar

worden uitgevoerd.

OPMERKING:
De stroomonderbreker moet gemakkelijk toegankelijk zijn op een hoogte tussen 0,6 m en 1,7 m!

Afhankelijk van de afleveringstoestand zijn onderstaande zekeringen vereist:

Besturing zonder netstekker:
Hoofdschakelaar, installatieautomaat voor alle polen, ter plaatse (max. 10 A).

Besturing met 5-polige CEE-stekker (16 A):
Stopcontact 16A (beveiligd met 3-polige draaistroomautomaat 3x 10 A).

Besturing met 3-polige CEE-stekker:
Stopcontact 16A (beveiligd met een 1-polige automaat 1 x 10 A).

Elektrische aansluiting

Netaansluiting

3-fase - bedrijf

3 ~ 400 V / Y

3 ~ 230 V / Δ

Motoraansluiting

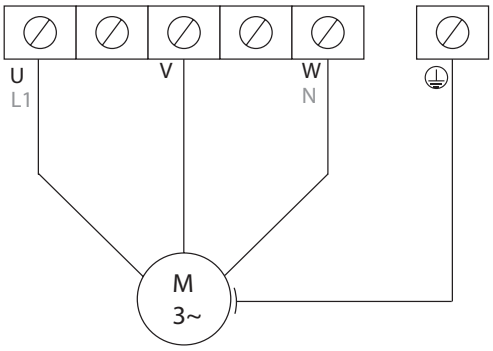

Netaansluiting

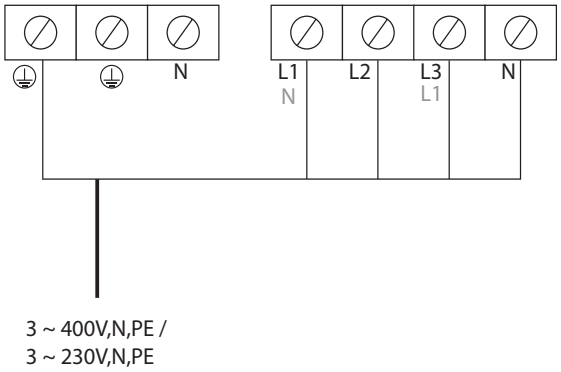

Elektrische aansluiting

Veiligheidsketen

Aansluiting thermocontact pomp

OPMERKING:
Als een van de apparaten die op NOODSTOP is aangesloten, is geactiveerd, verschijnt op het display de foutmelding: THERMOSCHAKELAAR geactiveerd. Zie het hoofdstuk "Foutmeldingen".

NOODSTOP = = Thermoschakelaar van het hydraulische aggregaat of noodstop-slagdrukknop

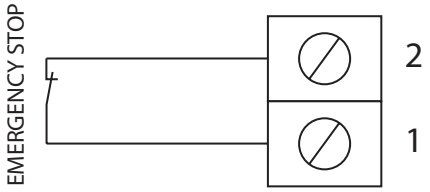

Ventielaansluitingen

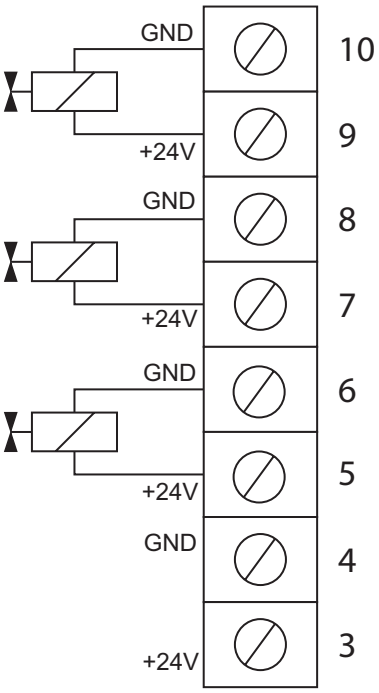

Ventiel 3 24 V DC max. 1 A

Ventiel 2 24 V DC max. 1 A

Ventiel 1 24 V DC max. 1 A

Aansluiting 24 V DC voor ext. apparaten max. 500 mA

Wielkeg

OPMERKING:
De wielkeg zorgt ervoor dat het voertuig tijdens het laden op zijn plaats blijft staan.

Afhankelijk van het model kan de wielkeg worden aangesloten als sluitercontact (NO) of als een PNP-open-collector-signaal.

De activering gebeurt via het display of het menu.

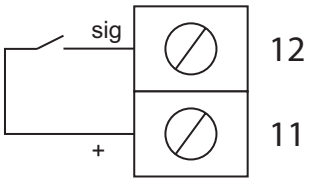

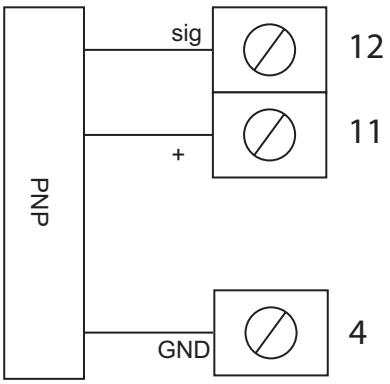

Trucksensor

OPMERKING:
De Trucksensor zorgt voor meer veiligheid tijdens het aandokken en het laden. In combinatie met een verkeerslicht kan aan de bestuurder bij het inrijden van de laadzone de juiste positie worden gesignaleerd. Afhankelijk van de instellingen in het menu kan bij het registreren van de TRUCK ook een claxonsignaal klinken of kan het binnenverkeerslicht de verlader op de komst van een vrachtwagen attenderen. Het is ook mogelijk om de deur pas te openen als er een TRUCK aanwezig is. De functies worden via het display of het menu geactiveerd.

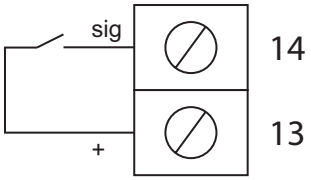

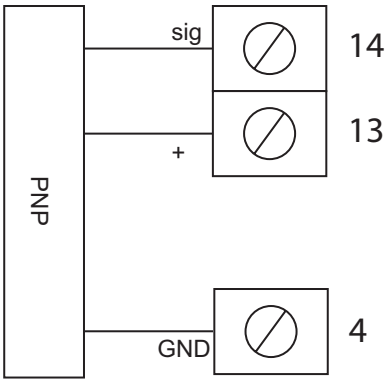

Elektrische aansluiting

Eindschakelaaraansluiting deur

OPMERKING:
De laadbrug kan worden vergrendeld via een potentiaalvrij contact van de deurbesturing of via een sensor. De aansturing gebeurt naar keuze via een opener- of sluitercontact. De functie kan worden geactiveerd via het display of via het menu "Deur".

Als deze toestemming tijdens het gebruik wordt ingetrokken, springen beide verkeerslichten op rood. Bovendien klinkt er een akoestisch of optisch waarschuwingssignaal wanneer er een aansluiting is plaatsvindt op klem 40+41.

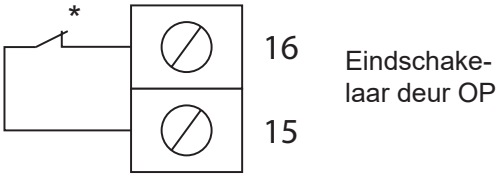

*N.C. of N.O., instelbaar via het menu.

Eindschakelaar Lip ingetrokken

OPMERKING:
De aansluiting voor de eindschakelaar "lip ingetrokken" kan optioneel worden gebruikt.

Als deze niet aanwezig is, wordt de laadbrug alleen volgens de ingestelde bewegingstijden aangestuurd. Het contact is van het type N.O. Het signaal wordt uitgevoerd en er wordt een signaal afgegeven zodra de uitschuiflip volledig is ingetrokken.

In deze stand wordt toestemming gegeven om neer te laten, wordt de motor uitgeschakeld en – indien aanwezig – het groene buitenlicht ingeschakeld.

Daarmee is het toegestaan om met de TRUCK weg te rijden.

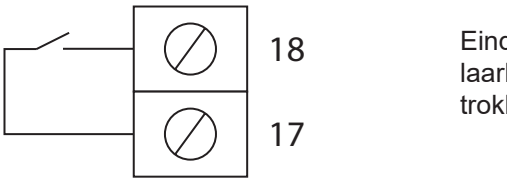

Vrij programmeerbare ingangen

OPMERKING:
Er kunnen 2 vrij programmeerbare ingangen worden aangesloten. De functie kan worden geactiveerd via het display of via het menu INGANGEN.

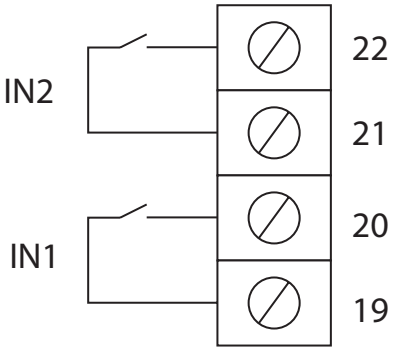

Verkeerslichtaansluiting 24 V DC

OPMERKING:
De aansluiting op het verkeerslicht is af fabriek potentiaalvrij uitgevoerd. Zij kan worden gevoed met 24 of 230V via de COM-aansluiting

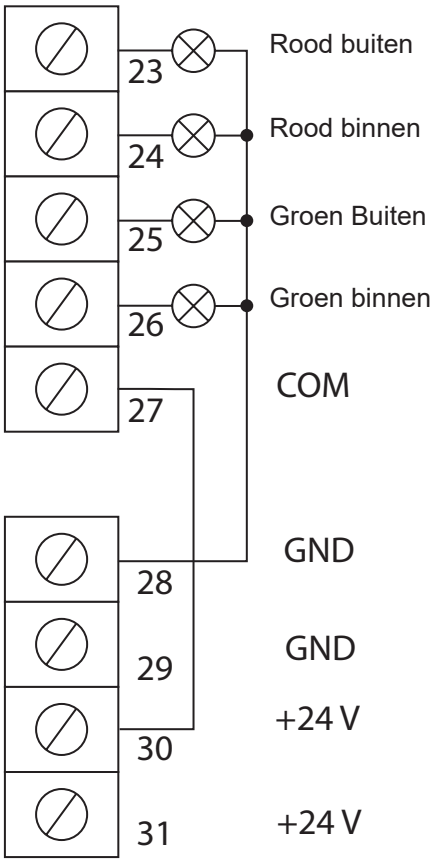

Elektrische aansluiting

Verkeerlichtaansluiting 230 V

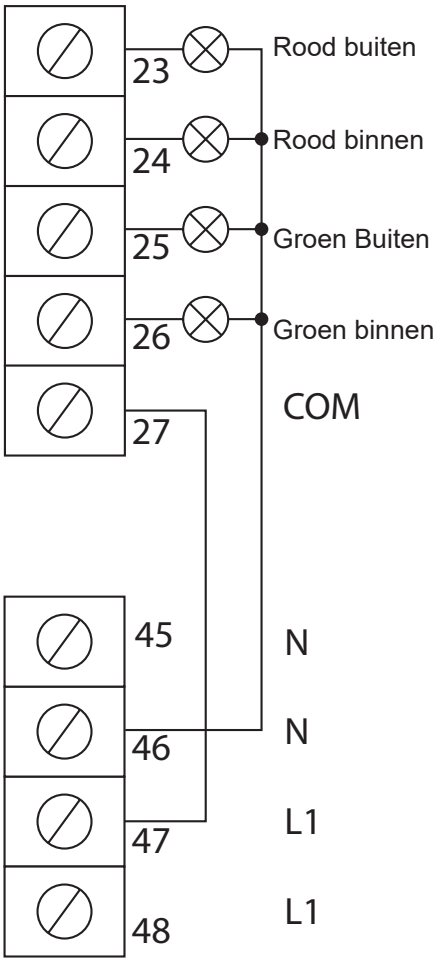

24 V voor externe apparaten

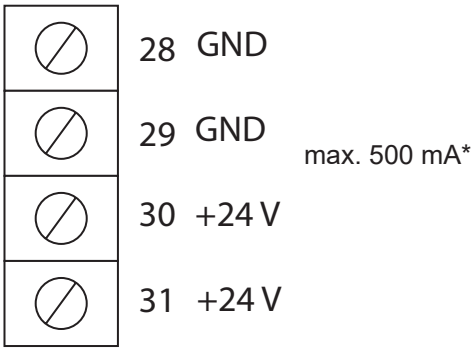

*Het totale stroomverbruik van de aangesloten apparaten op klemmen 3+4 en 28–31 mag niet hoger zijn dan 500mA

NEER-bevel naar deurbesturing

OPMERKING:
Nadat het laadproces is voltooid, kan automatisch een opdracht om de deur te sluiten worden doorgegeven aan de deurbesturing. Hiervoor moet de volgende verbinding tot stand worden gebracht:

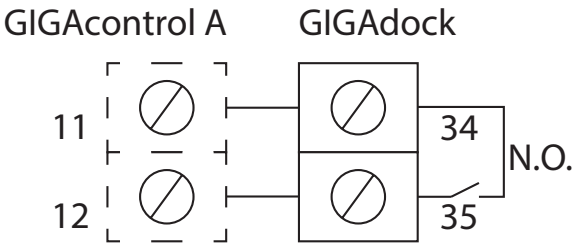

OP-signaal naar de deurbesturing

OPMERKING:
Voordat het laadproces van start gaat, kan er automatisch een openingscommando naar de deurbesturing worden gestuurd. Hiervoor moet de volgende verbinding tot stand worden gebracht:

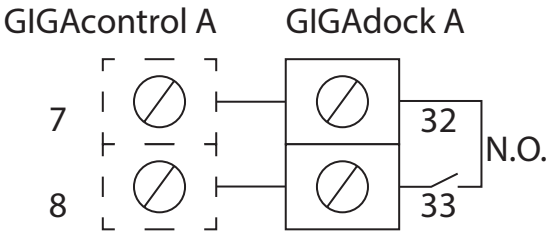

Deurvergrendeling

OPMERKING:
De ter plaatse geïnstalleerde deurbesturing kan worden uitgeschakeld via het potentiaalvrije contact van de laadbrug. Daardoor kan de deur alleen worden bediend als de laadbrug zich in de ruststand bevindt. Zo wordt schade aan de deur en de laadbrug voorkomen.

Het type aansluiting (opener- of maakcontact) wordt via het menu ingesteld.

Bediening is alleen mogelijk als de deurinstallatie een vrijgave heeft afgegeven (deur geopend).

Als deze vrijgave tijdens het bedrijf wordt ingetrokken, springen beide verkeerslichten op rood. Bovendien klinkt er – mits er een signaalhoorn is aangesloten – een akoestisch waarschuwingssignaal.

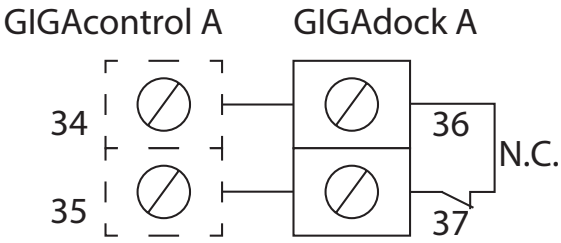

Elektrische aansluiting

Laadverlichting 230 V

OPMERKING:
De laadverlichting kan handmatig of automatisch worden aangestuurd. In de handmatige modus gebeurt het in- en uitschakelen via een afzonderlijk bevel. In de automatische modus met deurkoppeling gaat de lamp aan wanneer de deur opengaat en weer uit wanneer deze sluit. Als er geen deur aanwezig is, gaat het lampje branden bij verlaten van het contact Lip ingetrokken en het dooft zodra de brug weer in de ruststand staat.

Op relais 1-5

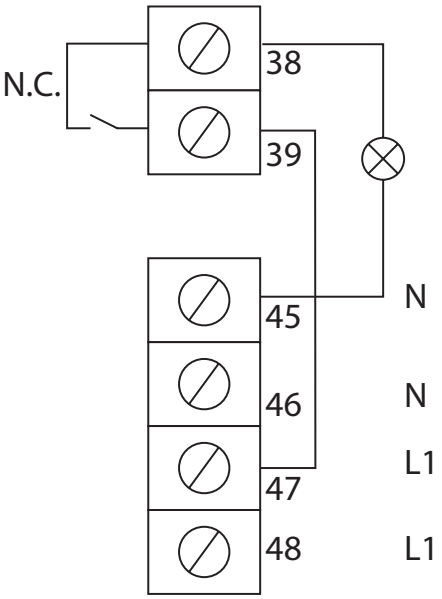

Op relais 7

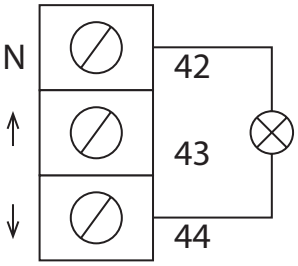

Alarmuitgang

OPMERKING:
Voor extra veiligheid kan een signaalhoorn of een waarschuwingslamp worden aangesloten. Als tijdens het laden de wielkeg wordt verwijderd of de sensor van de TRUCK uitschakelt, wordt dit via dit contact gemeld. Het contact is potentiaalvrij en kan worden aangesloten op 24 of 230V. De functie kan via het menu worden ingesteld.

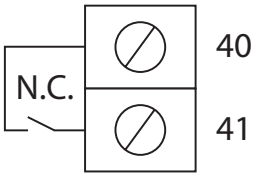

Buismotor voor deurafdichting

OPMERKING:
De spleet tussen de laadruimte van de TRUCK en het gebouw kan met een afdichting worden afgesloten. Hierbij wordt gebruik gemaakt van een opblaasbare uitvoering met ventilator, of een neerlaatbare variant met buismotor.

De functie kan via het display of het menu worden geactiveerd.

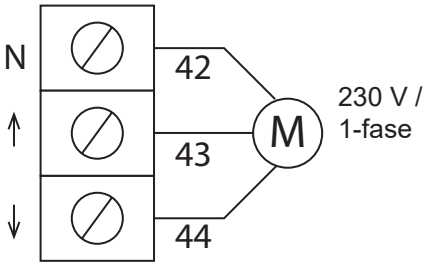

Opblaasbare deurafdichting (Shelter)

OPMERKING:
De spleet tussen de laadruimte van de TRUCK en het gebouw kan met een afdichting worden afgesloten. Hierbij wordt gebruik gemaakt van een opblaasbare uitvoering met ventilator, of een neerlaatbare variant met buismotor.

De functie kan via het display of het menu worden geactiveerd.

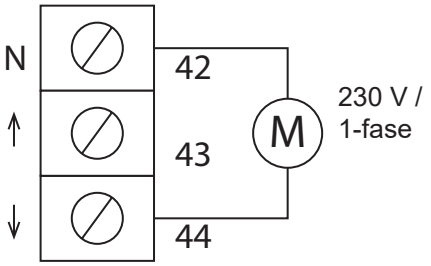

230V voor externe apparaten

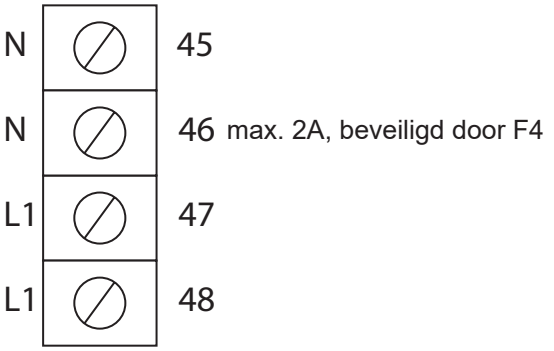

Inbedrijfname

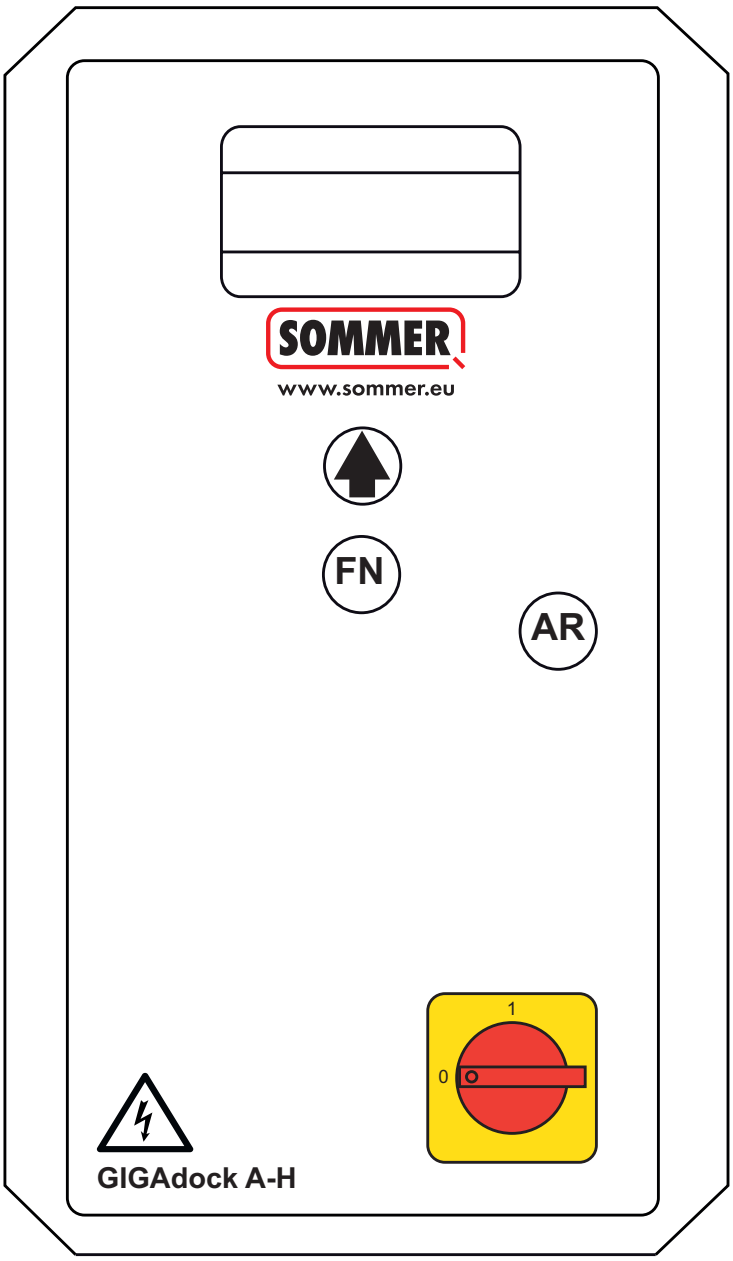

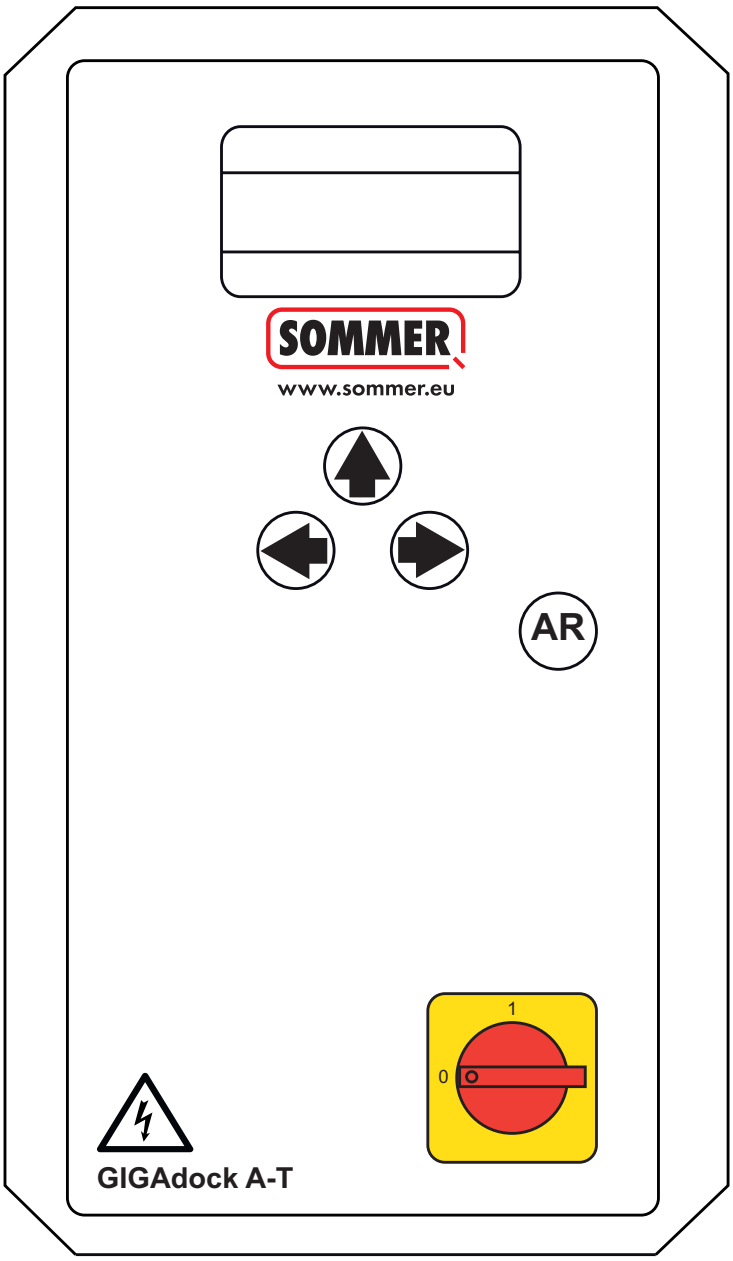

Display regel 1	Bedrijfsmodus of de menu-opties
Display regel 2	Informatie over de bediening of foutmeldingen
Display regel 3	Aanbevelingen voor maatregelen en menu-opties
Pijltjestoets(en)	Navigeren in het menu / Wijzigen van waarden / parameters
FN-toets	Functietoets / Navigeren in het menu / Wijzigen van waarden / parameters
AR-toets	Selectietoets / Bevestiging
Hoofdschakelaar	Optioneel

OPMERKING:
Om het menu te openen, moet u de AR-knop minstens 5 seconden ingedrukt houden. Vervolgens verschijnt het venster waarin om het wachtwoord wordt gevraagd.

Hoofdmenu

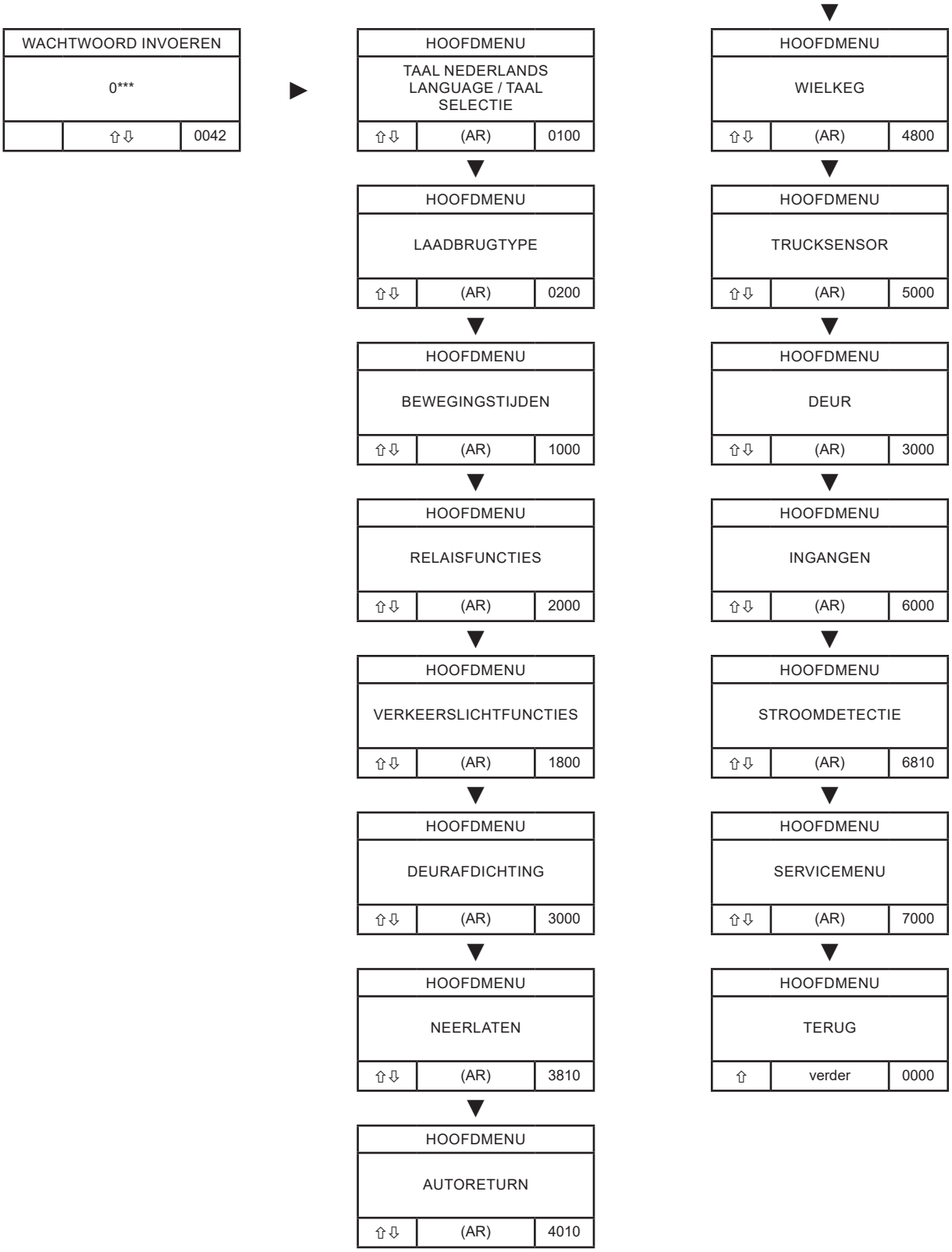
WACHTWOORD INVOEREN
0***
⇧⇩
0042
HOOFDMENU
TAAL NEDERLANDS LANGUAGE / TAAL SELECTIE
⇧⇩ (AR) 0100
HOOFDMENU
LAADBRUGTYPE
⇧⇩ (AR) 0200
HOOFDMENU
BEWEGINGSTIJDEN
⇧⇩ (AR) 1000
HOOFDMENU
RELAISFUNCTIES
⇧⇩ (AR) 2000
HOOFDMENU
VERKEERSLICHTFUNCTIES
⇧⇩ (AR) 1800
HOOFDMENU
DEURAFDICHTING
⇧⇩ (AR) 3000
HOOFDMENU
NEERLATEN
⇧⇩ (AR) 3810
HOOFDMENU
AUTORETURN
⇧⇩ (AR) 4010
HOOFDMENU
WIELKEG
⇧⇩ (AR) 4800
HOOFDMENU
TRUCKSENSOR
⇧⇩ (AR) 5000
HOOFDMENU
DEUR
⇧⇩ (AR) 3000
HOOFDMENU
INGANGEN
⇧⇩ (AR) 6000
HOOFDMENU
STROOMDETECTIE
⇧⇩ (AR) 6810
HOOFDMENU
SERVICEMENU
⇧⇩ (AR) 7000
HOOFDMENU
TERUG
⇧ verder 0000

Taal

HOOFDMENU		
TAAL Duits		
⇧⇩	(AR)	0100

Inbedrijfname

Laadbrugtype

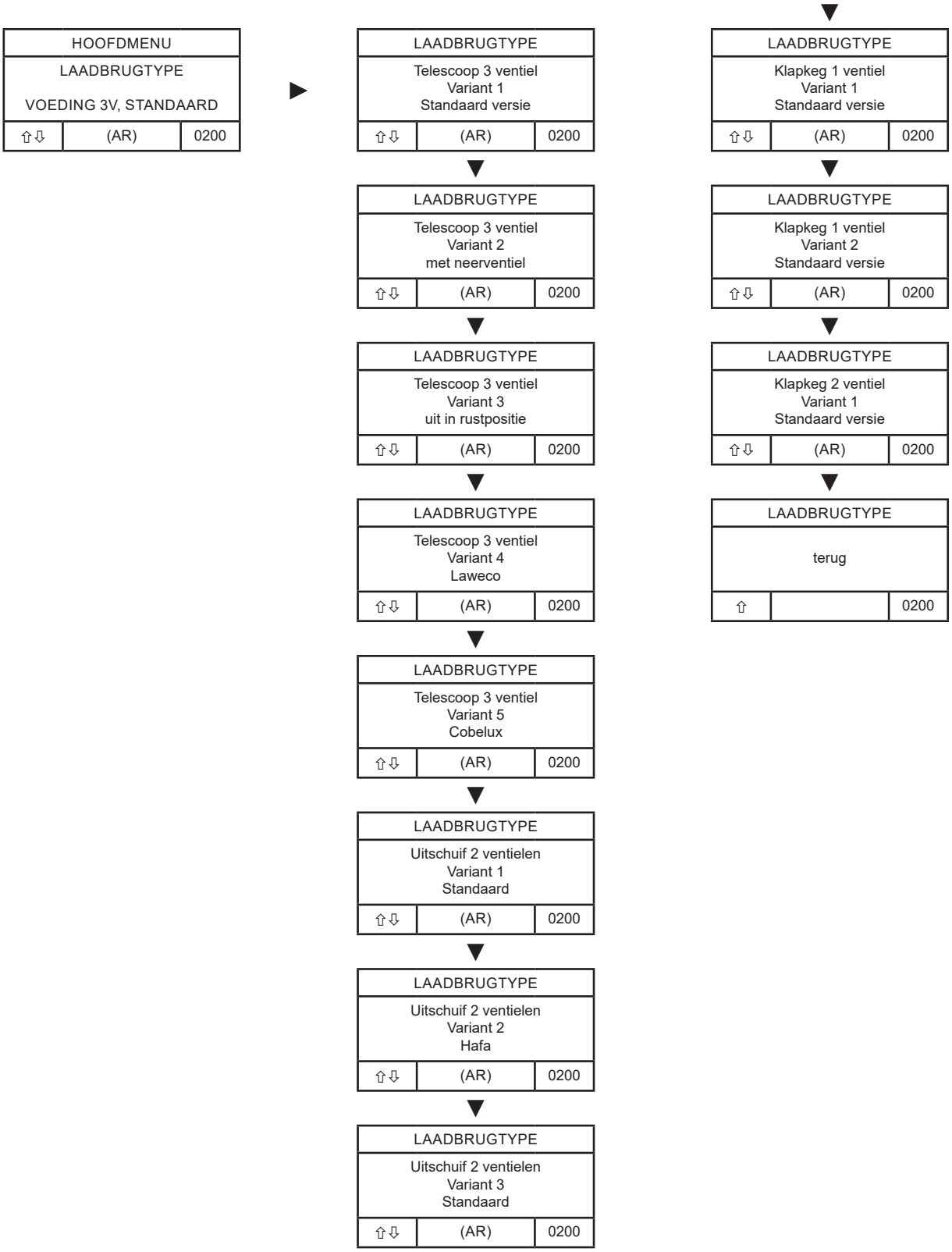

Laadbrugtype

Afhankelijk van de mechanische opbouw en functie kunt u kiezen uit de volgende soorten laadbruggen:

Uitschuifbruggen met 2 of 3 ventielen
Voor uitschuifbruggen waarbij het platform lineair wordt uitgeschoven of vooruitgeschoven.

Klapwigbruggen met 1 of 2 ventielen
Voor klapwigbruggen waarbij de compensatiebeweging plaatsvindt via een zwenkbare wig.

Het juiste type laadbrug moet worden gekozen aan de hand van de installatiespecifieke tabel en moet overeenkomstig worden ingesteld. Een verkeerde keuze kan leiden tot een onjuiste bewegingsuitvoering of werkingsstoringen

Telescoop 3 ventiel V1				
Status	Pomp	Heffen (V1)	Lip vooruit (V2)	Lip terug (V3)
Heffen	1	1	0	0
Neerlaten	0	1	0	0
Lip vooruit	1	0	1	0
Lip terug	1	0	0	1
Floating	0	1	0	0
Rustpositie	0	1	0	0
Telescoop 3 ventiel V2				
Status	Pomp	Heffen (V1)	Lip (V2)	Neerlaten (V3)
Heffen	1	1	0	0
Neerlaten	0	0	0	1
Lip vooruit	1	0	0	0
Lip terug	1	0	1	1
Floating	0	0	0	1
Rustpositie	0	0	0	1
Telescoop 3 ventiel V3				
Status	Pomp	Heffen (V1)	Lip vooruit (V2)	Lip terug (V3)
Heffen	1	1	0	0
Neerlaten	0	1	0	0
Lip vooruit	1	0	1	0
Lip terug	1	0	0	1
Floating	0	1	0	0
Rustpositie	0	0	0	0
UTelescoop 3 ventiel V4				
Status	Pomp	Heffen (V1)	Lip vooruit (V2)	Lip terug (V3)
Heffen	1	1	0	0
Neerlaten	0	1	0	0
Lip vooruit	1	0	1	0
Lip terug	1	0	0	1
Floating	0	1	0	1
Rustpositie	0	0	0	0
Telescoop 3 ventiel V5				
Status	Pomp	Heffen (V1)	Lip vooruit (V2)	Lip terug (V3)
Heffen	1	0	0	0
Neerlaten	0	1	0	0
Lip vooruit	1	0	1	0
Lip terug	1	0	0	1
Floating	0	1	0	0
Rustpositie	0	1	0	0

Uitschuifinrichting 2 ventielen V1				
Status	Pomp	Heffen (V1)	Lip (V2)	
Heffen	1	1	0	
Neerlaten	0	1	1	
Lip vooruit	1	0	0	
Lip terug	1	0	1	
Floating	0	1	1	
Rustpositie	0	1	1	
Uitschuifinrichting 2 ventielen V2				
Status	Pomp	Heffen (V1)	Lip (V2)	
Heffen	1	0	1	
Neerlaten	0	1	0	
Lip vooruit	1	0	0	
Lip terug	1	0	1	
Floating	0	1	0	
Rustpositie	0	1	0	
Uitschuifinrichting 2 ventielen V3				
Status	Pomp	Heffen (V1)	Lip (V2)	
Heffen	1	1	0	
Neerlaten	0	1	1	
Lip vooruit	1	0	1	
Lip terug	1	0	0	
Floating	0	1	1	
Rustpositie	0	1	1	
Klapwig 1 ventiel V1				
Status	Pomp	Heffen (V1)		
Heffen	1	1		
Neerlaten	0	1		
Floating	0	1		
Rustpositie	0	1		
Klapwig 1 ventiel V2				
Status	Pomp	Heffen (V1)		
Heffen	1	0		
Neerlaten	0	1		
Floating	0	1		
Rustpositie	0	1		
Klapwig 1 ventiel V1				
Status	Pomp	Heffen (V1)	Lip (V2)	
Heffen	1	1	0	
Na afloop T-lip	1	0	0	
Neerlaten	0	0	1	
Floating	0	0	1	
Rustpositie	0	0	1	

Bewegingstijden

HOOFDMENU		
BEWEGINGSTIJDEN		
⇧⇩	(AR)	2000

▶

BEWEGINGSTIJDEN		
MIN HEFFEN 2s		
⇧⇩	(AR)	1010

▼

BEWEGINGSTIJDEN		
HOME seq.1 8s		
⇧⇩	(AR)	1020

▼

BEWEGINGSTIJDEN		
HOME seq.2 0s		
⇧⇩	(AR)	1028

▼

BEWEGINGSTIJDEN		
NEER HOME seq.1 15s		
⇧⇩	(AR)	1040

▼

BEWEGINGSTIJDEN		
NEER HOME seq.2 15s		
⇧⇩	(AR)	1048

▼

BEWEGINGSTIJDEN		
SCHAKELTIJD VENTIEL 2 0s		
⇧⇩	(AR)	1090

▼

BEWEGINGSTIJDEN		
TERUGSPRONG LIP 0s		
⇧⇩	(AR)	1050

▼

BEWEGINGSTIJDEN		
MAXIMALE TIJD LIP UITSCHUIVEN 25s		
⇧⇩	(AR)	1060

▼

BEWEGINGSTIJDEN		
MINIMALE TIJD LIP UITSCHUIVEN 2s		
⇧⇩	(AR)	1070

▼

BEWEGINGSTIJDEN		
MAX. LOOPTIJD AGGREGAAT 50S		
⇧⇩	(AR)	1100

▼

BEWEGINGSTIJDEN		
TIJDVERSCHIL UITSCHUIFINRICHTING 10 %		
⇧⇩	(AR)	1080

▼

BEWEGINGSTIJDEN		
terug		
⇧	(AR)	1000

OPMERKING:
Alleen zichtbaar bij het type laadbrug met klapwig en 2 ventielen

Bewegingstijden

Parameters	Verklaring	Instelbereik	Fabrieks-instelling
Minimum heffen	Deze tijd bepaalt hoe lang de hefknop minimaal ingedrukt moet worden gehouden voordat de vooruitbewegingsknop kan worden ingedrukt. Zo wordt voorkomen dat de lip over de steunpoten van de laadbrug schuift en deze beschadigt	0-10	3s
Home seq. 1	Om de laadbrug weer naar de uitgangspositie (Home) te brengen, wordt de laadbrug gedurende deze tijd omhoog geheven, voordat de lip wordt ingetrokken	0-30	15s
Home seq. 2	Als de laadbrug in 2 stappen moet worden ingetrokken, moet deze parameter worden ingesteld. De laadbrug wordt dus pas voor Seq. 1 geheven, vervolgens wordt de lip ingetrokken en voor Seq. 2 volledig omhoog geheven	0-30	0
Neerlaten Home seq. 1	Tijd voor de eerste neerlating naar de rustpositie. Deze tijd beïnvloedt ook de verkeerslichtschakeling naar groen.	0-30	5
Neerlaten Home seq. 2	Tijd voor de volledige neerlating naar de ruststand. Deze tijd beïnvloedt ook de verkeerslichtschakeling naar groen.	0-30	5
Terugsprong lip*	Als de vooruitbewegingsknop wordt losgelaten, beweegt lip gedurende die tijd terug	0-5	0
Maximale tijd lip* uitschuiven	Deze tijd begrenst het uitschuiven van de lip. Na deze tijd is er geen verdere verschuiving meer mogelijk.	0-60	20
Minimale tijd lip* uitschuiven	Gedurende deze tijd moet de lip ten minste worden uitgeschoven voordat de laadbrug in de Neerlaten-modus gaat.	0-10	2
Max. looptijd Aggregaat	Maximale bedrijfstijd voor de pomp. Als deze tijd wordt overschreden, schakelt het relais automatisch uit	0-100	45
Uitschakeltijd ventiel 2**	Voor de speciale modus klapwig met 2 ventielen nodig om klep 2 na de tijd uit te schakelen	0-30	5
Tijdsverschil uitschuifbeweging	Als de lip verschillende tijden nodig heeft voor het in- en uitschuiven, moet deze parameter worden ingesteld. Als de lip meer tijd nodig heeft om in te trekken, moet een positieve waarde worden gekozen. Als de tijd tijdens het intrekken korter is, moet een negatieve waarde worden gekozen	-100 tot +100%	0 %

* Alleen zichtbaar bij vooruittbeweging

** Alleen zichtbaar bij een Klaplip 2 ventiel

Relaisfuncties

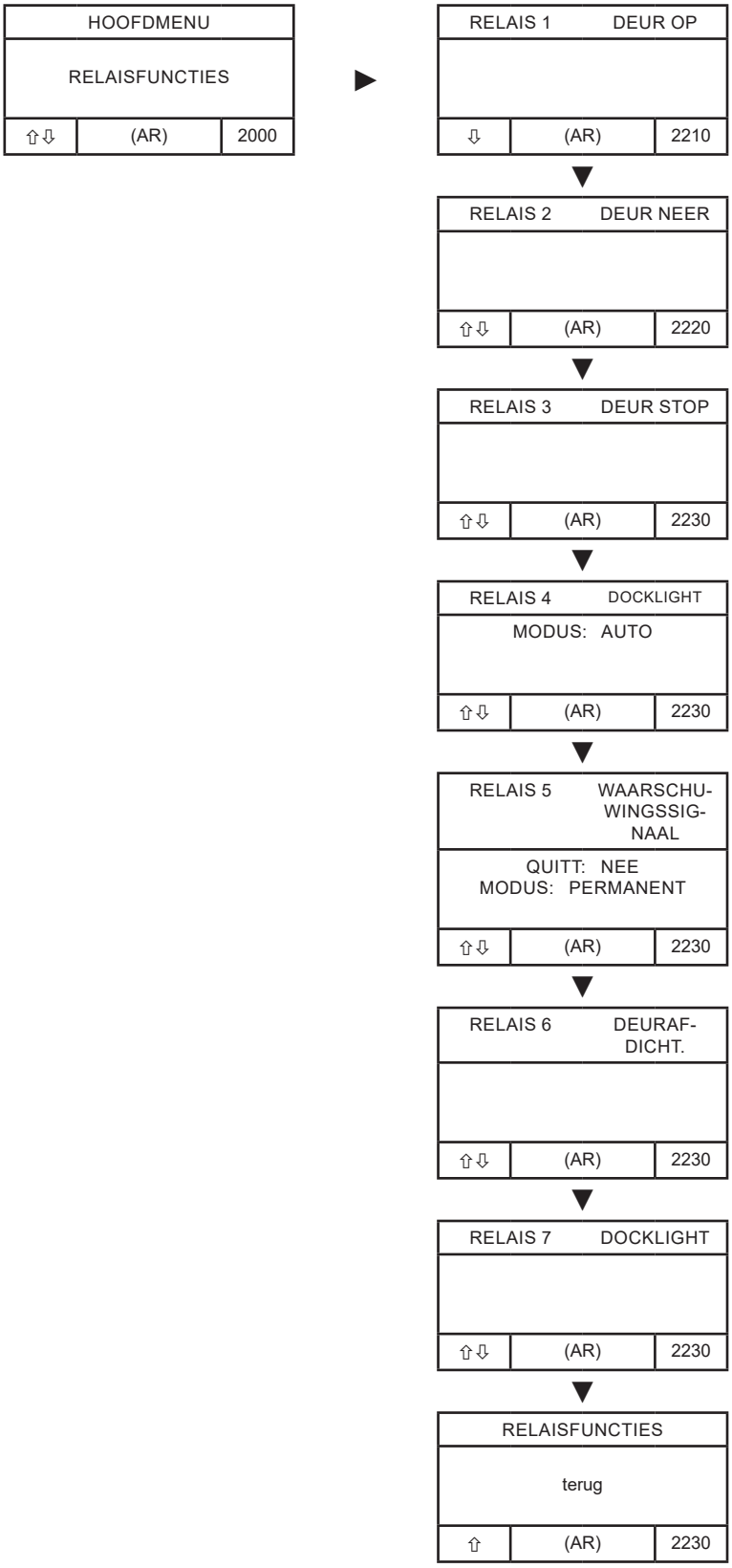

Relaisfuncties toewijzing van de uitgangen

De GIGAdock A beschikt over 5 potentiaalvrije relaisuitgangen. Deze zijn af fabriek vooraf ingesteld met de standaardfuncties die op het label op de printplaat staan vermeld. Via deze parameter kunnen de relaisfuncties echter vrij in het menu worden aangepast en aan andere functies van de besturing worden toegewezen.

Parameters	Verklaring
DEUR VRIJG.	Deurvrijgave naar de deurbesturing. Als de deur is vrijgegeven = contact gesloten.
PAS OP	**QUITT:** NEE Kan alleen worden uitgeschakeld door de fout te verhelpen JA Kan worden bevestigd door op de AR-toets te drukken TIJD Signaal verdwijnt na 5min
	MODUS: DUUR Continu signaal bij fout KNIPPEREN 1Hz knipperfrequentie
NEER-bevel	"NEER"-bevel (1s) naar deurbesturing
OP-SIGNAAL	OP-signaal (1s) naar deurbesturing
Gereed	Als er geen fout is, is het contact gesloten
DOCKLIGHT	Aansturing van een docklight HANDMATIG AAN/UIT via een afzonderlijk commando van ingang 1 of 2 AUTO Aan bij het openen van de deur en uit bij het sluiten van de deur Als er geen deur aanwezig is: "Aan" bij het verlaten van de startpositie, of "Uit" bij het bereiken van de startpositie.

Relais	Fabrieks-instelling
1	DEUR OP
2	DEUR NEER
3	DEUR STOP
4	DOCKLIGHT
3	DEUR STOP
4	DOCKLIGHT
5	PAS OP

Relaisfuncties 230 V

Naast de potentiaalvrije relais beschikt de GIGAdock A over 2 programmeerbare relaisuitgangen met directe 230 V-schakeling. Aan deze relais kunnen in het menu verschillende functies worden toegewezen. Ze zijn niet potentiaalvrij en leveren bij activering direct 230 V af. Af fabriek zijn de twee 230 V-relais als volgt ingesteld:

Relais 6: Deurafdichting

Relais 7: Docklight

PARAMETER	Verklaring
DEURAFDICHTING	(ventilator) De functie „DEURAFD.“ stuurt een ventilatormotor aan voor de deurafdichting. De daadwerkelijke activering en instelling van deze functie gebeurt via de menuparameter "DEURAFDICHTING". Alleen als deze parameter op de juiste manier is geconfigureerd, wordt het toegewezen relais gebruikt voor de aansturing van de ventilator. Het relais dient dus uitsluitend als uitgang voor de aansturing van de ventilatoren van de deurafdichting en werkt op basis van de in het systeem opgeslagen logica voor de Deurafdichting.
ROLLO OP	Aansturing van de buismotor voor de deurafdichting De relaismodus „ROLLO OP/NEER“ dient voor het aansturen van een gemotoriseerde deurafdichting met richtingsbediening (omhoog/omlaag). Met deze modus kan de afdichting in twee bewegingsrichtingen worden gebruikt, De activering en functietoewijzing gebeuren via de menuparameter "DEURAFDICHTING". Alleen bij de juiste instellingen wordt het relais in de modus „ROLLO OP/NEER“ gebruikt en volgens de systeemlogica aangestuurd.
ROLLO NEER	Zie "ROLLO OP"
DOCKLIGHT	Aansturing van een docklight De relaismodus "DOCKLIGHT" dient voor het aansturen van de verlichting van een laad- of loszone. MAN In de handmatige modus wordt het docklight via een geparametreerde ingang (IN1 of IN2) geschakeld. Door op deze knop te drukken, wordt de lamp in- of uitgeschakeld. AUTO Het docklight gaat automatisch aan: AAN bij het openen van de deur UIT bij het sluiten van de deur ZONDER DEURKOPPELING Als er geen deur aanwezig is, gebeurt de besturing afhankelijk van de stand van de helling: AAN bij het verlaten van de home-positie UIT bij het bereiken van de home-positie
GEREED	Als er geen fout is, is het contact gesloten

Functies van verkeerslicht

HOOFDMENU		
FUNCTIES VAN VERKEERS-LICHT		
⇧⇩	(AR)	1800

▶

VERKEERSLICHTFUNCTIE		
VRACHTWAGEN: KNIPPE-REN QUITT: AUTO		
⇩	(AR)	1810

▼

VERKEERSLICHTFUNCTIE		
AAN		
⇧⇩	(AR)	1830

VERKEERSLICHTFUNCTIE		
TERUG		
⇧	(AR)	2000

Functies van verkeerslicht

Met deze parameter kan het gedrag van de verkeerslichten worden beïnvloed.

Parameters	Verklaring	Fabrieks-instelling
VERKEERSLICHT-FUNCTIE	**TRUCK – Signalering bij aangedokt voertuig** KNIPPEREN Zodra een TRUCK aandokt, begint het rode verkeerslicht binnen te knipperen. Dit dient om duidelijk aan te geven dat er een laadproces gaande is. DUUR Zodra een TRUCK aandokt, blijft het rode verkeerslicht binnenin continu branden.	KNIPPEREN
	QUITT – Vrijgave van het buitenverkeerslicht (groen) AUTO Zodra het laden is voltooid, wordt het groene sein voor de TRUCK automatisch vrijgegeven, zodra de installatie dit toelaat. HANDMATIG Het buitenverkeerslicht (groen) wordt alleen geactiveerd via een handmatige drukknop op IN1 of IN2. Er vindt geen automatische vrijgave plaats.	AUTO
STOPLICHT HOME	Gedrag in rust AAN De verkeerslichten (binnen en buiten) staan continu aan. 5 MIN De lichten gaan automatisch uit 5 minuten nadat ze in de ruststand zijn gekomen. 15 MIN De lichten gaan automatisch uit 15 minuten nadat ze in de ruststand zijn gekomen. Opmerking: Als de verkeerslichten uitgeschakeld zijn, kunnen ze weer worden ingeschakeld via de Truck-sensor (indien geactiveerd) of door op een willekeurige knop op de besturing te drukken	AAN

Deurafdichting

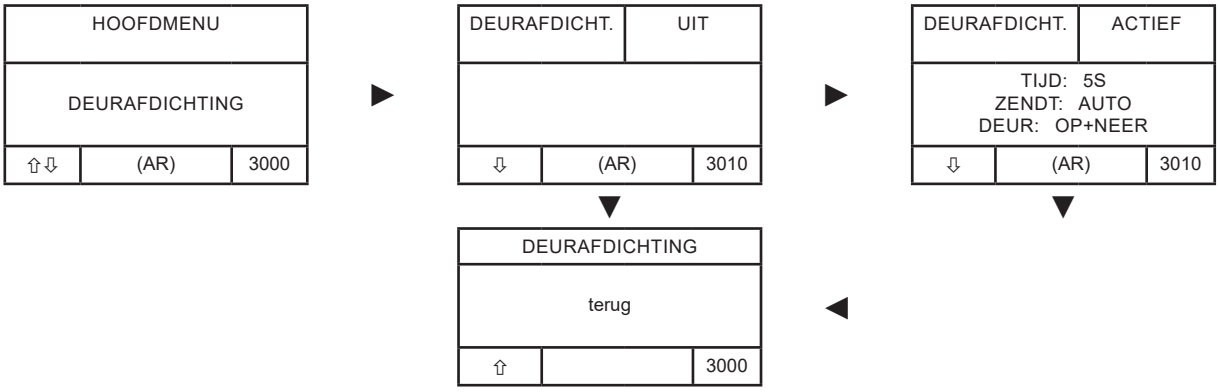

OPMERKING:
Als de deurafdichting of de rollo wordt geactiveerd, worden relais 6+7 of ingang 1 automatisch omgeschakeld

Bij deurafdichting relais 6 = deurafdichting

Ingang 1 = deurafdichting

Bij Rollo =

Relais 6+7 = rollo OP/NEER

Ingang 1 = deurafdichting

Deurafdichting

Parameters voor het activeren en paetreren van de deurafdichting of de rollofunctie

Parameters	Verklaring	Instelbereik	Fabrieks-instelling
DEURAFDICHTING	Selectie van het aangesloten systeem ACTIEF Shelterfunctie ingeschakeld ROLLO Rolfunctie ingeschakeld NIET ACTIEF Afdichting niet actief	NIET ACTIEF ACTIEF ROLLO	NIET ACTIEF
	TIJD De tijd die nodig is om de deurafdichting op te blazen of leeg te laten lopen. Pas na deze tijd kan de deur worden geopend, of wordt het verkeerslicht buiten na het laden groen	0-25	5s
	FUNCTIE Met de parameter FUNCTIE kan de functie van de deurafdichting (TAD) worden ingesteld AUTO In de automatische modus wordt de deurafdichter (TAD) opgeblazen via de shelterknop op de ingangen IN1 of IN2. Na de start verstrijkt een vooraf ingestelde tijd (TIJD). Zodra deze tijd is verstreken, wordt het vrijgavesignaal naar de deurbesturing verzonden. Als het automatische openingscommando is geactiveerd, gaat de deur vervolgens vanzelf open. Daarna kan de laadbrug worden verplaatst. Nadat het beladen is voltooid, wordt – indien zo geparametreerd – automatisch een Dicht-bevel naar de deur gestuurd. Zodra de deur volledig gesloten is, begint de tijdmeting (TIJD) opnieuw. Na afloop van deze tijd gaat het groene lampje buiten branden en wordt de deur vergrendeld. HAND TAD kan handmatig worden in- en uitgeschakeld via een drukknop op IN1 of IN2	AUTO HAND	AUTO
	DEUR Met deze parameter wordt bepaald hoe de deur zich tijdens het gebruik van de shelterbedrijf gedraagt en in hoeverre er sprake is van automatische aansturing. OP + NEER De deur werkt volledig automatisch. Na vrijgave wordt een "Open"-commando uitgevoerd en zodra het laden is voltooid, volgt automatisch het "Dicht"-commando. OP De deur wordt alleen automatisch geopend. De deur moet handmatig worden gesloten. NEER De deur wordt na het laden automatisch gesloten. De deur wordt handmatig geopend. HANDMATIG De deurverbinding is actief, maar er worden geen automatische rijopdrachten uitgevoerd. Alle deurbewegingen moeten handmatig worden geactiveerd. --- Er is geen verbinding met de deur. De shelterwerking verloopt volledig onafhankelijk van de deur.	OP + NEER OP NEER HANDMATIG	OP + NEER

Neerlaten

HOOFDMENU		
NEERLATEN AUTO		
⇧⇩	(AR)	3810

Neerlaten

Met deze parameter wordt bepaald onder welke omstandigheden de laadbrug automatisch of handmatig wordt neergelaten

Parameters	Verklaring	Fabrieks-instelling
NEER	AUTO De laadbrug gaat automatisch omlaag zodra de bewegingsknop wordt losgelaten. NEERLATEN-KNOP De laadbrug wordt met een aparte neerlaatknop neergelaten, LIP IN De laadbrug wordt neergelaten door kort op de knop "Lip in" te drukken.	AUTO

Autoreturn

HOOFDMENU		
AUTORETURN ACTIEF KORT		
⇧⇩	(AR)	4010

Autoreturn

Parameters	**Verklaring**	**Fabrieks-instelling**
AUTORETURN	ACTIEF KORT Autoreturn zonder 2-traps intrekken. De laadbrug wordt volledig omhoog gebracht en de lip wordt ingetrokken ACTIEF LANG De laadbrug wordt in 2 stappen via Seq1+2 ingetrokken UIT Autoreturn niet actief. Alleen handmatig intrekken mogelijk.	ACTIEF KORT

Wielkeg

HOOFDMENU		
WIELKEG ACTIEF		
⇧⇩	(AR)	4800

▶

WIELKEG ACTIEF		
BLOKKERING: NEE SIGNAAL: NEE		
⇩	(o) WIJZIGEN	4810

▼

HOOFDMENU		
terug		
⇧	(AR)	4000

Wielkeg

Parameters	Verklaring	Fabrieks-instelling
WIELKEG	UIT Wordt niet bewaakt ACTIEF De wielkeg wordt bewaakt	UIT
	GEBLOKKEERD=JA Als de wielkeg wordt verwijderd, wordt de laadbrug geblokkeerd en wordt er een waarschuwingssignaal afgegeven GEBLOKKEERD=NEE Als de wielkeg wordt verwijderd, wordt er een waarschuwingssignaal afgegeven. De laadbrug kan verder verplaatst worden	JA
	SIGNAAL=JA De claxon wordt geactiveerd wanneer een TRUCK wordt gedetecteerd. SIGNAAL=NEE De claxon wordt niet geactiveerd als er een TRUCK is gedetecteerd	GEEN

Trucksensor

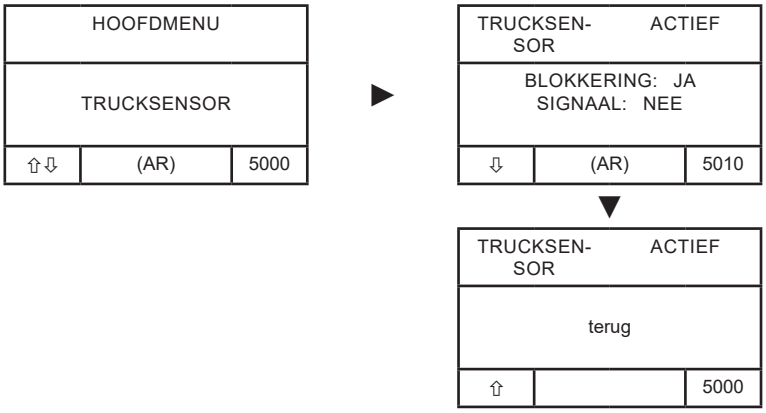

Trucksensor

Parameters	Verklaring	Fabrieks-instelling
TRUCKSENSOR	UIT Trucksensor niet actief ACTIEF De trucksensor is actief	UIT
	GEBLOKKEERD = JA Deurvrijgave wordt alleen verleend bij aangedokte TRUCK. Anders is de deur geblokkeerd GEBLOKKEERD = NEE De deur is ook vrijgegeven zonder aangedokte TRUCK	JA
	SIGNAAL = JA De claxon wordt geactiveerd wanneer een TRUCK wordt gedetecteerd. SIGNAAL = NEE De claxon wordt niet geactiveerd als er een TRUCK is gedetecteerd	GEEN

Deur

HOOFDMENU		
HEK		
⇧⇩	(AR)	5800

►

HEK ACTIEF		
SIGNAAL: N.V.T. OP: JA NEER: JA		
⇩	(AR)	5810

▼

HEK		
terug		
⇧	(AR)	5800

Hek

Met deze parameter wordt bepaald of er een deur aanwezig is, hoe de eindpositie ervan wordt bewaakt en of er automatische bewegingsopdrachten worden geactiveerd.

Parameters	Verklaring	Fabrieks-instelling
DEUR	ACTIEF Er is een deur aanwezig die door de besturing wordt bewaakt en aangestuurd. UIT Er is geen vergrendeling van de deurbrug actief. De laadbrug kan onafhankelijk van de deur worden bediend.	ACTIEF
	SIGNAAL – Terugmelding poort "OP" Bepaalt het gedrag van het terugmeldingssignaal voor de eindstand "Poort geopend": N.O. (maakcontact) Als de deur niet geopend is, is het contact open. Wanneer de eindstand "OP" wordt bereikt, sluit het contact. N.C. (Normaal gesloten contact) Als de deur niet geopend is, is het contact gesloten. Wanneer de eindstand "OP" wordt bereikt, wordt het contact geopend.	N.O.
	OP-BEVEL – Deur openen Als de laadbrug zich in de ruststand bevindt, kan de deur worden geopend met de knop "Omhoog". Wanneer de knop "Omhoog" wordt ingedrukt, wordt het relais "DEUR OP" gedurende 1 seconde aangestuurd.	JA
	NEER-bevel – Poort sluiten Bepaalt wanneer en hoe de deur na het laden wordt gesloten: NEE Er wordt geen geautomatiseerd NEER-bevel gegeven. JA Nadat het laden is voltooid en de laadbrug zich in de uitgangspositie bevindt, wordt automatisch een "NEER"-bevel (1 seconde) naar de deurbesturing gestuurd. AR Als de laadbrug zich in de home-positie bevindt, kan door de AR-knop nogmaals in te drukken een "NEER"-bevel (1 seconde) naar de deur worden gestuurd.	JA

Ingangen

HOOFDMENU		
INGANGEN		
⇧⇩	(AR)	6000

▶

INGANG 1 DEURAFDICHTING...		
SIGNAAL: N.V.T.		
⇩	(AR)	6010

▼

INGANG 2 VERKEERSLICHT		
SIGNAAL: N.V.T.		
⇧⇩	(AR)	6020

▼

EINDSCH. LIP		
SIGNAAL N.O.		
⇧⇩	(AR)	6090

INGANGEN		
terug		
⇧	(AR)	6000

OPMERKING:
De fabrieksinstellingen voor de ingangen zijn als volgt:

Ingang 1 = Shelter AAN/UIT

Ingang 2 = bevestiging verkeers-licht

Ingangen

Parameters	Verklaring	Fabrieks-instelling
SHELTER	Drukknop voor de shelteraansturing Contacttypes N.O. of N.C.	N.O.
VERKEERSLICHT	Knop voor bevestiging van verkeerslichten Contacttypes N.O. of N.C.	N.O.
DOCKLIGHT	Schakelaar voor docklight AAN/UIT Contacttypes N.O. of N.C.	N.O.
DEUR NEER	Eindschakelaar voor deur is NEER-gelaten Contacttypes N.O. of N.C.	N.O.

Stroomdetectie

HOOFDMENU		
STROOMDETECTIE NIVEAU 5		
⇧⇩	(AR)	6810

Stroomdetectie

Overstroombeveiliging

Met deze parameter wordt de gevoeligheid van de overstroomdetectie ingesteld. De besturing controleert de motorstroom en detecteert een overstroom zodra de ingestelde drempelwaarde wordt bereikt.

Parameters	Verklaring	Fabrieks-instelling
STROOMHERKEN-NING	De instelling gebeurt in stappen van 0 tot 10 en bepaalt het percentage van de maximaal toegestane stroom. 0 = Uit Overstroomdetectie uitgeschakeld 1 = 5% 2 = 15% 3 = 25% 4 = 35% 5 = 45% 6 = 55% 7 = 65% 8 = 75% 9 = 85% 10 = 95% De ingestelde waarde bepaalt de maximaal toegestane stroomstijging voordat de besturing een overstroomdetectie signaleert en daarop reageert. Bovendien wordt de stroomdetectie gebruikt in de Auto-Return-modus: Bij de overgang van heffen naar dalen zorgt de overstroomdetectie ervoor dat de eindpositie vroegtijdig wordt herkend, zodat het dalen sneller kan worden ingezet.	5

Servicemenu

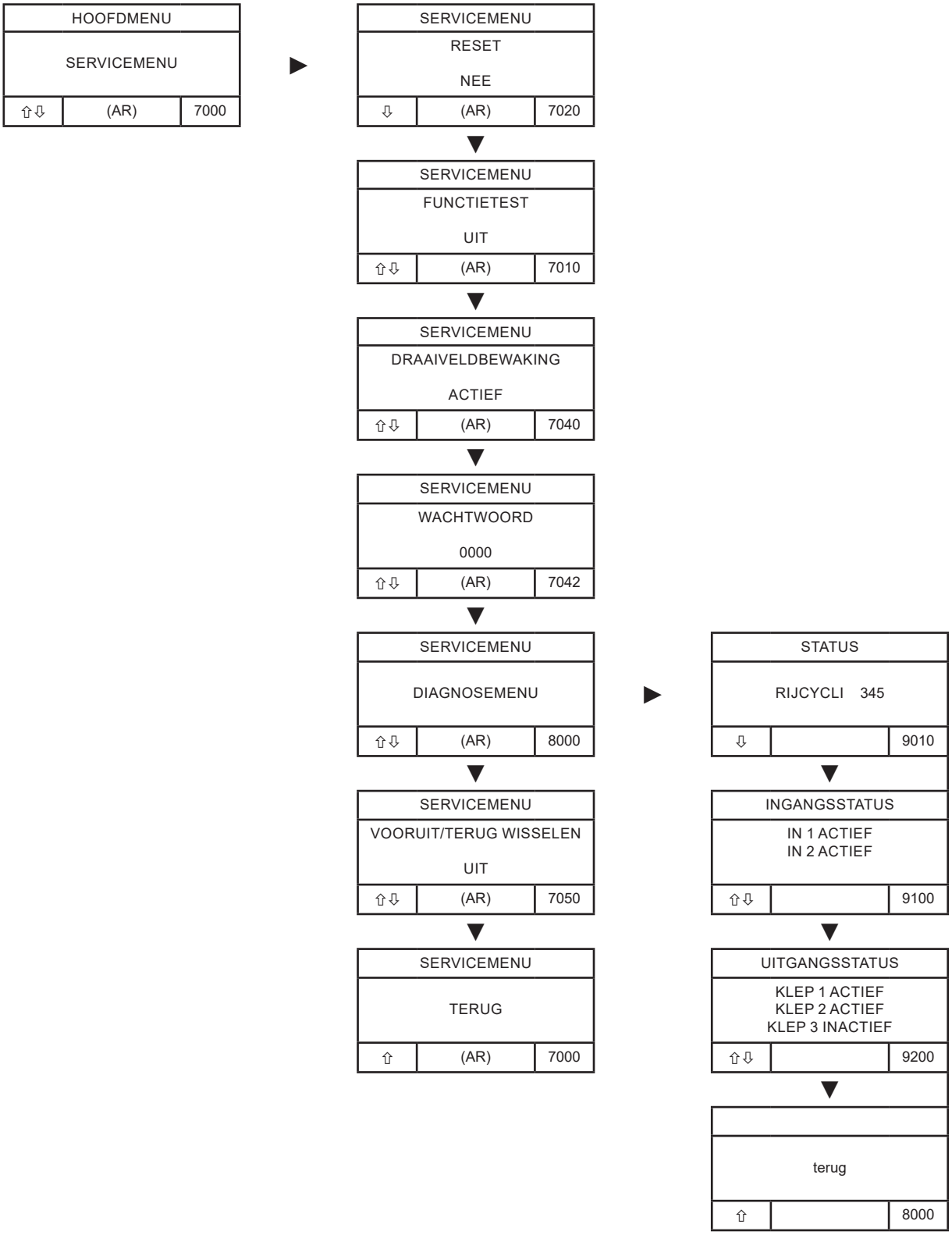

Servicemenu

Parameters	Verklaring	Fabrieks-instelling
RESET	Alle parameters terugzetten naar de fabrieksinstellingen	GEEN
FUNCTIETEST	Nadat de FUNCTIETEST is geactiveerd, zijn alle verplaatsingsfuncties gedurende 10 seconden ingeschakeld. Gedurende deze periode kunnen de bewegingen van de laadbrug (omhoog, omlaag en vooruit en achteruit) rechtstreeks via de toetsen worden geactiveerd. De functie werkt onafhankelijk van de actuele positie of veiligheidscontroles zoals de Trucksensor of WIELKEG. Hierdoor is het mogelijk om alle toetsen en uitgangen direct te testen. Als er binnen 10 seconden geen toets wordt ingedrukt, wordt de TOETSENCONTROLE automatisch uitgeschakeld.	UIT
DRAAIVELD HERKENNING	Fasebewaking De laadbrugbesturing is voorzien van een geïntegreerde fase-uitval- en draaiveldbewaking. Met deze parameter kan deze functie worden in- of uitgeschakeld. Als de bewaking is ingeschakeld, controleert de besturing continu of alle fasen aanwezig zijn en of de fasevolgorde correct is (rechtsdraaiend veld). Zodra er een fase ontbreekt of een onjuist draaiveld wordt gedetecteerd, wordt onmiddellijk een storing geactiveerd en wordt het bedrijf geblokkeerd. UIT De fase- en draaiveldbewaking is uitgeschakeld. ACTIEF De fasevolgorde (rechtsdraaiend veld) en de aanwezigheid van alle fasen worden bewaakt. Bij afwijkingen wordt onmiddellijk een storingsmelding gegenereerd.	ACTIEF
WACHTWOORD	Met deze parameter kan het wachtwoord voor toegang tot het menu gewijzigd of bekeken worden.	0000
DIAGNOSEMENU	In- en uitgangsdiagnose In het diagnosemenu kunnen alle in- en uitgangstoestanden van de laadbrugbesturing worden weergegeven. Ingangswijzigingen worden daarbij in realtime (live-weergave) weergegeven, waardoor een snelle analyse en foutopsporing mogelijk is. Via dit menu kan de actuele status van alle signalen worden gecontroleerd om te kijken of er bedradingsfouten of sensorproblemen zijn	
SWITCH FORW./ BACK	Aanpassing van de rijrichting Met deze parameter kunnen de toetsen "Lip VOORUIT" en "Lip ACHTERUIT" voor de verplaatsing worden omgewisseld. Deze instelling wordt gebruikt wanneer de laadbrugbesturing bijvoorbeeld links aan de muur is gemonteerd, waardoor de rijrichting intuïtief kan worden bediend.	UIT

EU-inbouwverklaring

voor de inbouw van een onvolledige machine
overeenkomstig de machinerichtlijn 2006/42/EG, bijlage II, deel 1 B

SOMMER Antriebs- und Funktechnik GmbH
Hans - Böckler - Straße 27
73230 Kirchheim unter Teck
Duitsland

verklaart hierbij dat de laadbrugbesturing

GIGAdock A

in overeenstemming met

- Machinerichtlijn 2006/42/EG
- Laagspanningsrichtlijn 2014/35/EU
- EMC-richtlijn 2014/30/EU
- RoHS-richtlijn 2011/65/EU
- Verordening (EU) 2024/1781 (ESPR)

ontwikkeld, geconstrueerd en vervaardigd.

De volgende normen werden toegepast:

- EN1398:2009 Laadbruggen – Veiligheidseisen
- EN 60335-1:2016-06, voor zover van toepassing - Huishoudelijke en soortgelijke elektrische toestellen / Veiligheid
- EN 61000-6-3:2011-09 Elektromagnetische compatibiliteit (EMC) - interferentie
- EN 61000-6-2:2019-11 Elektromagnetische compatibiliteit (EMC) - susceptibiliteit

De specifieke technische documenten zijn volgens bijlage VII deel B opgesteld en worden op verzoek elektronisch toegezonden aan de autoriteiten.

De onvolledige machine is uitsluitend bestemd voor inbouw in een laadbruginstallatie, om zo een volledige machine te vormen in de zin van de Machinerichtlijn 2006/42/EG. De installatie mag pas in gebruik worden genomen nadat is vastgesteld dat de gehele installatie voldoet aan de bepalingen van de bovengenoemde EU-richtlijnen.

Gevolmachtigde voor het samenstellen van de technische documentatie is de ondertekenaar.

Kirchheim, 08.05.2026

i.V.

Jochen Lude
Verantwoordelijke voor de documenten

SOMMER Antriebs- und Funktechnik GmbH
Hans-Böckler-Straße 27
73230 Kirchheim
Germany

info@sommer.eu
www.sommer.eu

Alle rechten voorbehouden