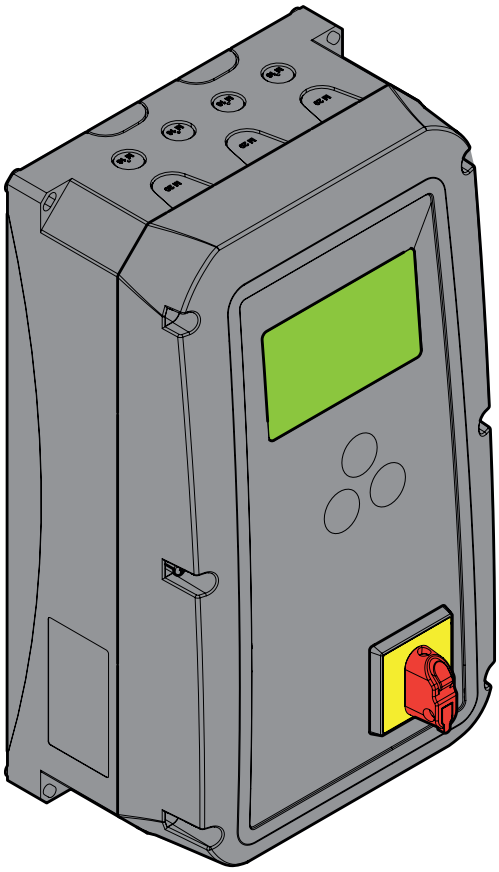

GIGAdock A-T
GIGAdock A-H

Cuadro de rampa de carga

ES Traducción de las instrucciones de montaje y servicio originales

Descarga de las instrucciones actuales:

GIGAdock_S15427-00004-222026-0-DRE-Rev-A_ES

Índice

Indicaciones generales ... 3
- Símbolos ... 3
- Indicaciones de seguridad ... 3
  - Generalidades ... 3
  - Acerca del almacenamiento ... 3
  - Acerca del funcionamiento ... 3
- Placa indicadora de tipo ... 4
- Uso conforme a los fines previstos ... 4
- Volumen de suministro ... 4
- Dimensiones de la carcasa (An x Al x F) ... 4

Indicaciones generales ... 4
- Datos técnicos ... 5

Preparativos para el montaje ... 6
- Indicaciones de seguridad ... 6
- Equipo de protección individual ... 6
- Indicaciones para el montaje ... 6

Conexión eléctrica ... 8
  - Actualización de software por USB ... 9

Conexión eléctrica ... 10
- Conexión a la red ... 10

Conexión eléctrica ... 11
- Conexión a la red ... 11
  - Funcionamiento con 3 fases ... 11
- Cadena de seguridad ... 12
- Calzo de rueda ... 12
- Sensor de camiones ... 12
- Conexión del final de carrera de la puerta ... 13
- Final de carrera labio retraído ... 13
- Entradas de libre programación ... 13
- Conexión de semáforos de 24 V CC ... 13
- Conexión de semáforos de 230 V ... 14
- 24 V para dispositivos externos ... 14
- SEÑAL CERRAR al cuadro de la puerta ... 14
- SEÑAL ABRIR al cuadro de la puerta ... 14
- Bloqueo de puerta ... 14
- Luz de carga de 230 V ... 15
  - En los relés 1-5 ... 15
  - En el relé 7 ... 15
- Salida de alarma ... 15
- Motor tubular para sellado de puerta ... 16
- Sellado inflable para puertas (Shelter) ... 16
- 230 V para dispositivos externos ... 16

Puesta en funcionamiento ... 17
- Menú principal ... 18
- Idioma ... 19
- Tipo de rampa ... 21
- Tiempos de movimiento ... 24
- Funciones de relés ... 26
- Funciones de los semáforos ... 29
- Sellado puerta ... 31
- Bajar ... 33
- Autoreturn ... 35
- Calzo de rueda ... 37
- Sensor camión ... 39
- Puerta ... 41
- Entradas ... 43
- Detección de corriente ... 45
- Menú de servicio ... 47

Declaración de incorporación CE ... 49

Indicaciones generales

Símbolos

SIGNO DE EXCLAMACIÓN:
¡Instrucciones importantes de seguridad!
Atención, para la seguridad de las personas es de vital importancia seguir todas las instrucciones. ¡Guardar estas instrucciones!

SÍMBOLO DE AVISO:
Información, indicaciones de utilidad.

1 (1) **Remite a una imagen al comienzo o en el texto.**

Indicaciones de seguridad

Generalidades

- Toda persona que monte y utilice el cuadro o realice los trabajos de mantenimiento deberá leer, comprender y observar estas instrucciones de montaje y de servicio.
- El montaje, la conexión y la primera puesta en servicio del cuadro deben llevarse a cabo exclusivamente por un electricista.
- El fabricante de la instalación es responsable de la instalación completa. Deberá garantizar el cumplimiento de las normas, directivas y disposiciones pertinentes que estén vigentes en el correspondiente lugar de instalación. Entre otras cosas, deberán comprobar y cumplirse las fuerzas de cierre máximas admisibles según las normas EN 12445 (Seguridad de utilización de puertas motorizadas. Métodos de ensayo.) y EN 12453 (Seguridad de utilización de puertas motorizadas. Requisitos). Es responsable de la elaboración de la documentación técnica de la instalación completa, que deberá ir adjunta a la misma.
- Todos los cables eléctricos deben tenderse fijos y asegurarse para evitar que se desplacen.
- El fabricante declina toda responsabilidad por daños y fallos en el funcionamiento debidos al incumplimiento de las instrucciones de montaje y de servicio.
- Antes de la puesta en marcha es preciso garantizar que coincidan la conexión a la red y los datos en la placa de características. De no ser así, el cuadro no podrá ponerse en marcha.
- En el caso de una conexión de corriente trifásica, tenga en cuenta el campo rotatorio a la derecha.
- En las instalaciones con una conexión fija a la red deberá instalarse un dispositivo de desconexión de red en todos los polos con un fusible previo adecuado.
- Guarde las presentes instrucciones de montaje siempre en un lugar accesible.
- Observe y respete las normativas en materia de prevención de accidentes, así como las normas vigentes del país correspondiente.
- Debe observarse y respetarse la directiva "Reglamentación técnica para centros de trabajo ASR A1.7" del Comité alemán de centros de trabajo (ASTA) (aplicable en Alemania para el explotador; en otros países se deberán observar y cumplir las correspondientes disposiciones específicas).
- Antes de trabajar en el cuadro, desenchufe siempre el conector de red o desconecte la tensión de red a través de un interruptor principal (asegurar contra una reconexión).
- Compruebe periódicamente si los cables conductores de tensión presentan fallos de aislamiento o puntos de rotura. Si se detecta un fallo en el cableado, el cable defectuoso deberá sustituirse después de desconectar en el acto la tensión de red.
- Antes de conectar por primera vez la alimentación de tensión, deberá garantizarse que los bornes enchufables estén insertados en la posición correcta puesto que, en caso contrario, pueden producirse fallos de funcionamiento o daños en el cuadro.
- Deberán cumplirse los requisitos de la compañía eléctrica local.
- Use únicamente material de montaje permitido y adaptado a la base.
- Utilice únicamente recambios originales del fabricante.

Acerca del almacenamiento

- El cuadro debe almacenarse únicamente en espacios cerrados y secos, a una temperatura ambiente de entre -25 y +65 °C y con una humedad relativa del aire máxima sin condensación del 90 %.

Acerca del funcionamiento

- Después del montaje y la puesta en marcha, todos los usuarios deben ser instruidos en el funcionamiento y manejo de la instalación. Deberá advertirse a todos los usuarios de los peligros y riesgos que emanan de la instalación.
- Durante el funcionamiento del puente de carga, no debe haber personas, vehículos ni objetos sobre el mismo.
- Vigilar en todo momento el puente de carga en movimiento y mantener alejadas a personas o vehículos
- El cuadro debe ajustarse de tal forma que esté garantizado un funcionamiento conforme a las normas y seguro.
-

Indicaciones generales

Placa indicadora de tipo

- La placa de características está colocada en la carcasa de cuadro.
- En la placa de características podrá encontrar la denominación de tipo exacta, así como la fecha de fabricación (mes/año) del cuadro.

Uso conforme a los fines previstos

- El cuadro GIGAdock se utiliza exclusivamente para el funcionamiento de rampas de carga con labio abatible o telescópico.
- Se pueden controlar instalaciones con 1, 2 o 3 válvulas solenoides.
- Deberán conectarse únicamente transmisores de mando y sensores en perfecto estado técnico, así como de forma correcta, segura y consciente de los posibles peligros derivados, observando las instrucciones de montaje y servicio.
- Solo se permite su uso:

- si el dispositivo se encuentra en perfecto estado técnico,
- una vez realizada la instalación correcta,
- teniendo en cuenta las especificaciones descritas en los datos técnicos.

Son posibles las siguientes variantes de suministro opcionales del cuadro:

- 3 botones para los labios abatibles con retorno automático
- 4 botones para los labios telescópicos con retorno automático
- Interruptor de parada de emergencia
- Interruptor principal

Volumen de suministro

El volumen de suministro puede variar en función del modelo del cuadro.

Dimensiones de la carcasa (An x Al x F)

aprox. 200 x 350 x 135 mm

GIGAcontrol A

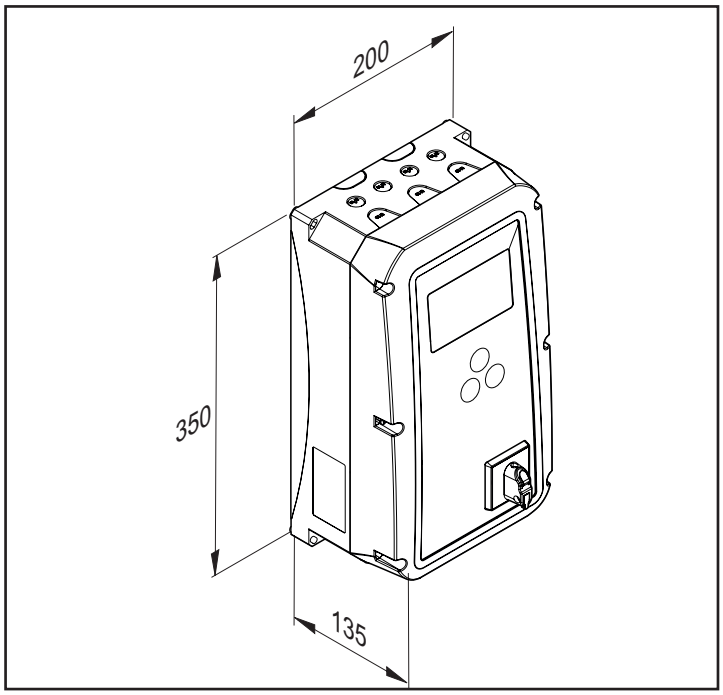

Datos técnicos

Medidas	350 x 200 x 135 mm (H x A x F)
Tensión de servicio*	1 ~ 100 - 250 V CA 50/60 Hz 3 ~ 230 V CA (+/- 10 %) 50/60 Hz 3 ~ 400 V CA (+/- 10 %) 50/60 Hz
Protección por fusible de la alimentación de red	3 x 6,3 A T (interno)
Tensión de mando	24 V CC, carga máxima de 500 mA*
Protección por fusible de la tensión de mando	500 mA, con restablecimiento automático
Rango de temperatura	de -25 ºC a +65 ºC
Sección de conexión	1,5 mm^2
Potencia de maniobra	2,2 kW / 2 kVA máx.
Grado de protección	IP54 / opcional IP65

Preparativos para el montaje

Indicaciones de seguridad

¡ATENCIÓN!
Instrucciones importantes para un montaje seguro. Siga todas las instrucciones de montaje. ¡Un montaje incorrecto puede provocar lesiones graves!

¡ATENCIÓN! ¡PELIGRO DE MUERTE!
Desmonte todos los cables o lazos necesarios para accionar manualmente la puerta.

¡ATENCIÓN!
Instrucciones importantes para un montaje seguro. Siga todas las instrucciones de montaje. ¡Un montaje incorrecto puede provocar lesiones graves!

¡ATENCIÓN!
Los cuadros y dispositivos de regulación (pulsadores) de montaje fijo deben montarse dentro del campo visual de la puerta. Sin embargo, no pueden colocarse cerca de componentes en movimiento y deben montarse a una altura mínima de 1,5 m.

¡ATENCIÓN!
Después del montaje, es imprescindible comprobar si el automatismo está ajustado correctamente y si se invierte en los puntos de medida preestablecidos.

- Utilice únicamente herramientas adecuadas.
- No está permitido acortar ni prolongar el cable de alimentación de red suministrado.
- Antes de la puesta en marcha es preciso garantizar que coincidan la conexión a la red y los datos en la placa de características. De no ser así, el cuadro no podrá ponerse en marcha.
- Todos los equipos que se conecten externamente deben estar dotados de una desconexión segura de los contactos respecto a su alimentación de tensión de red conforme a IEC 60364-4-41.
- Al tender los conductores de los equipos externos, cerciórese de hacerlo respetando lo expuesto en IEC 60364-4-41.
- Las piezas activas del cuadro (piezas conductoras de tensión) no deben conectarse a tierra ni a otras piezas activas o conductores de protección de otros circuitos eléctricos.
- Para evitar vibraciones que al cabo de un tiempo podrían afectar negativamente al cuadro, este debería montarse en una superficie con pocas vibraciones (p. ej., en una pared de mampostería).
- El montaje, la conexión y la primera puesta en funcionamiento del automatismo deben llevarse a cabo exclusivamente por personal competente en la materia.
- Desplace la puerta solo cuando ninguna persona, animal u objeto se encuentre en la zona de movimiento de la misma.
- Mantenga alejadas de la puerta a personas necesitadas de asistencia y a animales.
- Al taladrar los orificios de fijación, utilice gafas de protección.
- Cubra todos los orificios al taladrar con el fin de que no pueda penetrar suciedad en los mismos.
- Antes de abrir la carcasa ha de garantizarse sin falta que no puedan caer virutas de taladrado ni otro tipo de suciedad al interior de la carcasa.
- Todos los cables eléctricos deben tenderse fijos y asegurarse para evitar que se desplacen.
- Antes del montaje, compruebe si el cuadro presenta daños de transporte o de otro tipo.
  - ⇒ ¡No monte nunca un cuadro dañado! ¡Como consecuencia podrían sufrirse lesiones graves!
- Durante el montaje del cuadro debe desconectarse la tensión de la instalación.
- Los componentes eléctricos pueden sufrir daños por descargas electrostáticas en caso de contacto.
  - ⇒ ¡No toque los componentes electrónicos del cuadro (tarjetas electrónicas, etc.)!
- Las entradas de cable no utilizadas deben cerrarse mediante unas medidas adecuadas para garantizar el grado de protección IP54 o IP65.

Equipo de protección individual

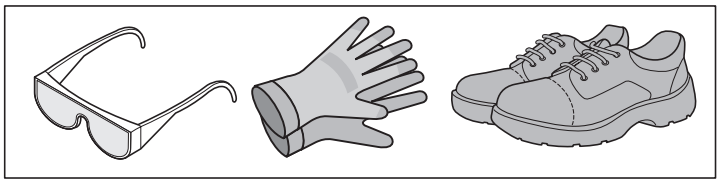

- Gafas de protección (para el taladrado).
- Guantes de trabajo
- Calzado de seguridad

Indicaciones para el montaje

¡ATENCIÓN!
Antes de trabajar en el cuadro, desenchufe siempre el conector de red o desconecte la tensión de red a través de un interruptor principal (asegurar contra una reconexión).

¡ATENCIÓN!

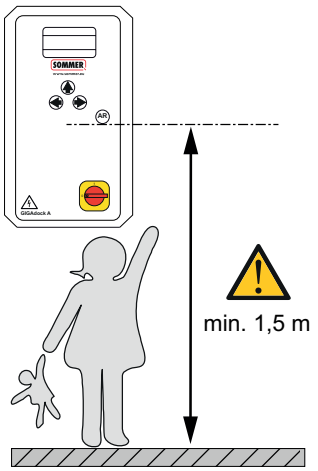

- Uso en el interior (véanse los datos referentes a la temperatura y al grado de protección IP).
- La base debe ser plana y tener pocas vibraciones.
- La carcasa del cuadro debe montarse verticalmente.

Preparativos para el montaje

INDICACIÓN:
Las medidas aquí indicadas se corresponden con las necesarias para taladrar los orificios de fijación.
Dimensiones de la carcasa: véase el capítulo "Dimensiones".

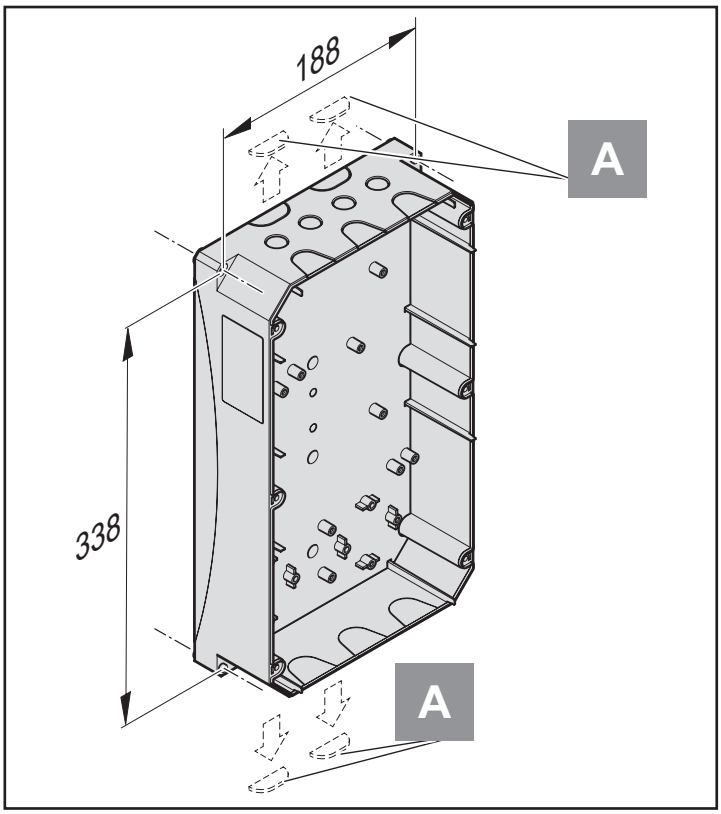

INDICACIÓN:
Los pasacables (A) pueden romperse fácilmente y sin dañar la carcasa. Esto permite tender los cables por detrás de la carcasa del cuadro e introducir los cables desde abajo.

- Use únicamente material de montaje permitido y adaptado a la base.
- Monte la carcasa correctamente de acuerdo con la base.
- Utilice herramientas adecuadas.

Conexión eléctrica

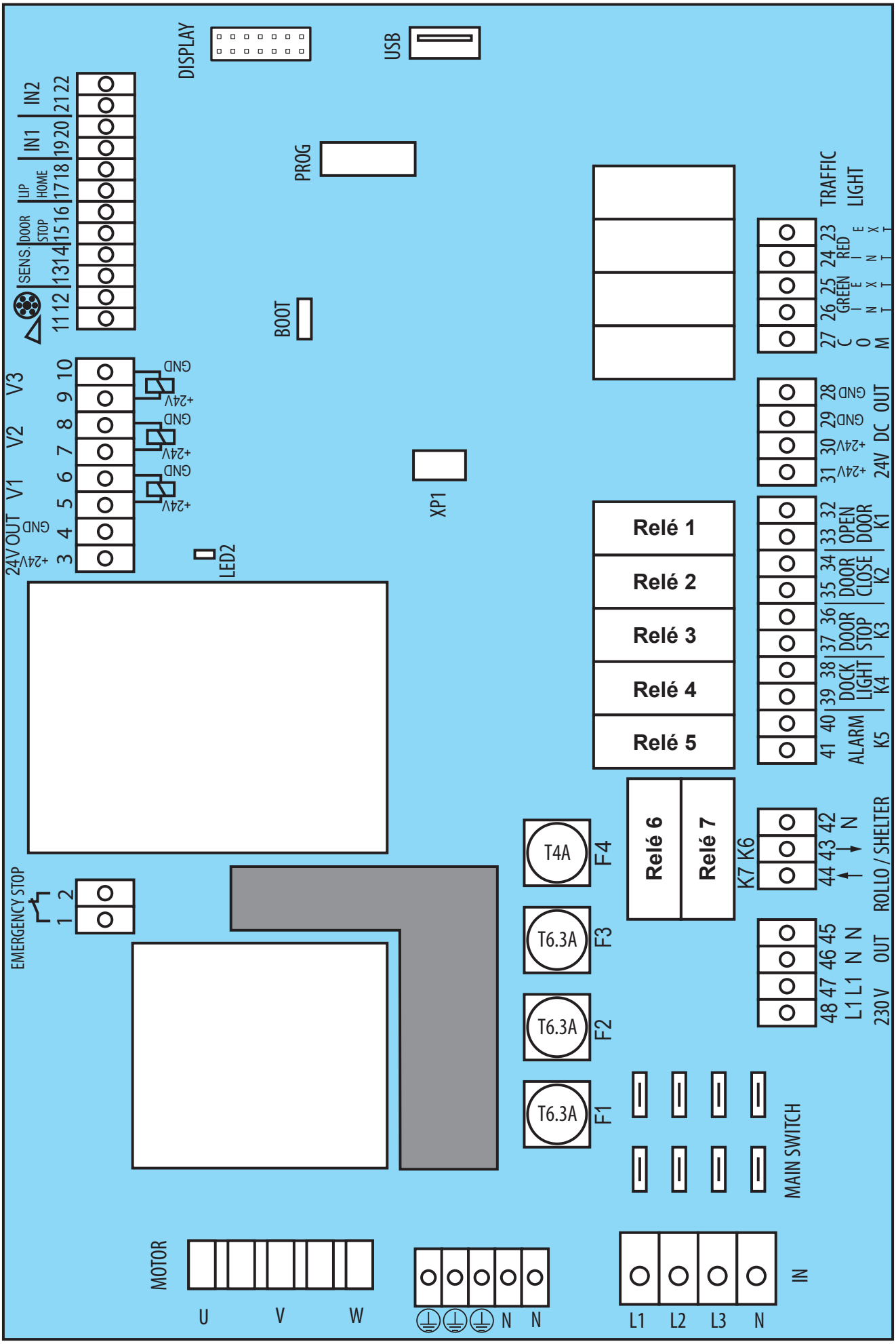

Conexión eléctrica

Elemento	Conexión
1-2	Termocontacto / parada de emergencia
3-10	Válvulas / 24 V externo
11-22	Sensores / finales de carrera puerta
23-27	Semáforos
28-31	24 V externo, máx. 500 mA
32-41	Salidas de relé 1-5, alarma, luz de carga y señales en el cuadro de la puerta
42-44	Salidas de relé 6+7, Shelter/Rollo
45-48	230 V externo, máx. 2 A
Interruptor principal	Contactos de conexión para el interruptor principal
F1-F3	Fusibles de la conexión a la red (T6.3A)
F4	Fusibles del transformador / externos de 230 V (T4A)
Motor	Contactos de conexión para el motor
⏚⏚⏚	Bornes de conexión para conductores de protección
N N	Bornes de conexión para conductor neutro
IN	Contactos de conexión para la conexión a la red

Actualización de software por USB

El cuadro admite actualizaciones de firmware a través de un puerto USB. De este modo, se pueden instalar actualizaciones de software y nuevas funciones.

Para obtener los archivos necesarios y las instrucciones para realizar las actualizaciones de firmware, hay que ponerse en contacto con el fabricante. Solo se pueden utilizar versiones de firmware autorizadas.

Instalación eléctrica

¡ATENCIÓN!
¡Los trabajos eléctricos deben efectuarse exclusivamente por un electricista!

¡ATENCIÓN!
Deberán cumplirse los requisitos de la compañía eléctrica local.

¡ATENCIÓN!
El cable de alimentación de red debe sustituirse únicamente por el fabricante, por su servicio postventa o por otro electricista.

Conexión a la red

INDICACIÓN:
¡La conexión depende de la red y del automatismo con el que deba utilizarse el cuadro!

El cuadro es apto para tensiones de red de 1~ 100-250 V, 3~400 V o 3~230 V.

El cuadro deberá protegerse en todos los polos contra cortocircuito y sobrecarga por medio de un valor nominal de fusible de máx. 10 A por fase.

- En redes de corriente trifásica debe utilizarse un interruptor automático de 3 polos.
- En redes de corriente alterna debe utilizarse un interruptor automático de 1 polo.

¡Según EN12453, el cuadro debe disponer de un dispositivo de desconexión de red en todos los polos!

Esto puede realizarse:

- a través de una conexión por enchufe (longitud de cable máx. 1,5 m)

o

- a través de un interruptor principal

.

INDICACIÓN:
¡El dispositivo de desconexión de red debe estar montado de forma fácilmente accesible a una altura de entre 0,6 m y 1,7 m!

Dependiendo del estado de suministro se requiere la siguiente protección por fusible:

Cuadro sin conector de red:
Interruptor principal, interruptor automático en todos los polos en el lugar de instalación (máx. 10 A).

Cuadro con conector CEE de 5 polos (16 A):
Enchufe de 16 A (protegido con interruptor automático trifásico de 3 polos, 3 x 10 A).

Cuadro con conector CEE de 3 polos:
Enchufe de 16 A (protegido con interruptor automático de 1 polo, 1 x 10 A).

Conexión eléctrica

Conexión a la red

Funcionamiento con 3 fases

3 ~ 400 V / Y

3 ~ 230 V / Δ

Conexión del motor

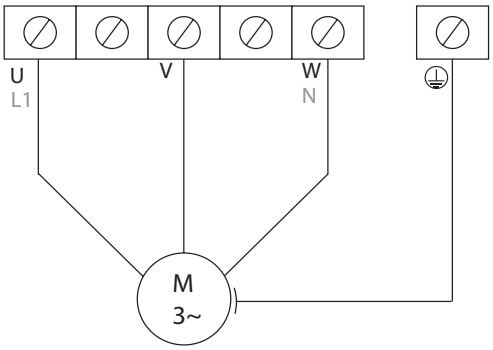

Conexión a la red

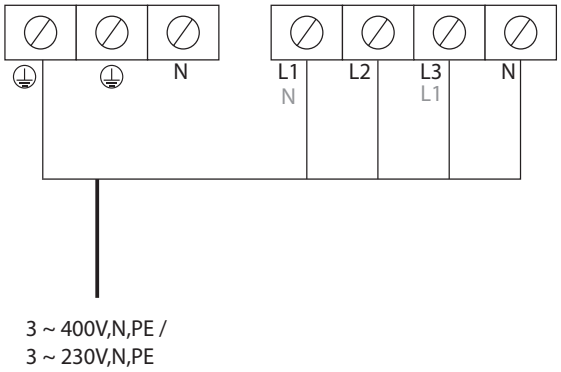

Conexión eléctrica

Cadena de seguridad

Conexión del termocontacto de la bomba

INDICACIÓN:
Si alguno de los dispositivos conectados a la PARADA DE EMERGENCIA se ha activado, en la pantalla aparece el mensaje de error: TERMOSTATO activado. Véase el capítulo "Mensajes de error".

PARADA DE EMERGENCIA = = termostato del grupo hidráulico o pulsador de seta de parada de emergencia

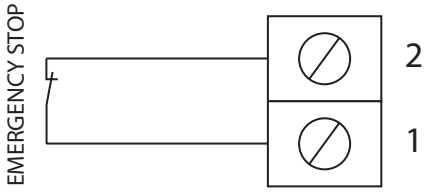

Conexiones de válvulas

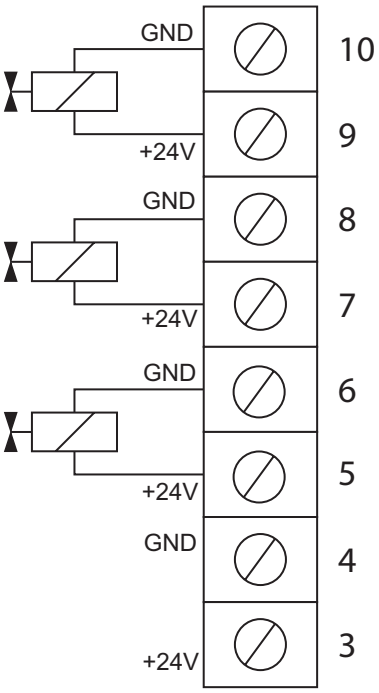

Válvula 3, 24 V CC máx. 1 A

Válvula 2, 24 V CC máx. 1 A

Válvula 1, 24 V CC máx. 1 A

Conexión de 24 V CC
para uso externo
Dispositivos de hasta 500 mA

Calzo de rueda

INDICACIÓN:
El calzo de rueda garantiza la sujeción del vehículo durante el proceso de carga.

Dependiendo del modelo, el calzo de rueda puede conectarse como contacto de cierre (NO) o como señal de colector abierto PNP.

La activación se realiza a través de la pantalla o del menú.

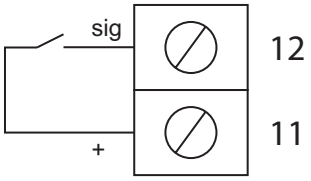

Calzo de rueda N.O.

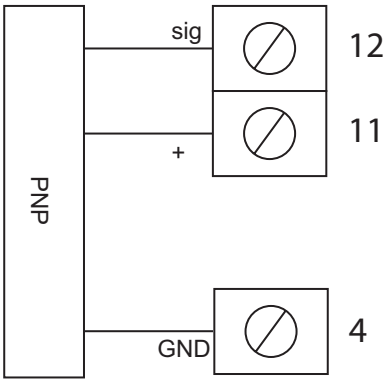

Calzo de rueda PNP

Sensor de camiones

INDICACIÓN:
El sensor de camiones garantiza una mayor seguridad durante el proceso de acoplamiento y la carga. En combinación con un semáforo, se puede señalizar al conductor la posición correcta al entrar en la zona de carga. Dependiendo de la configuración del menú, al detectar el camión también puede sonar una bocina o el semáforo interior puede indicar al encargado de la carga que ha llegado un camión. También es posible que la puerta solo se abra cuando haya un camión presente. Las funciones se activan a través de la pantalla o del menú.

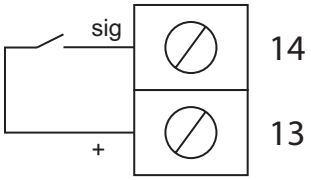

Sensor de camiones

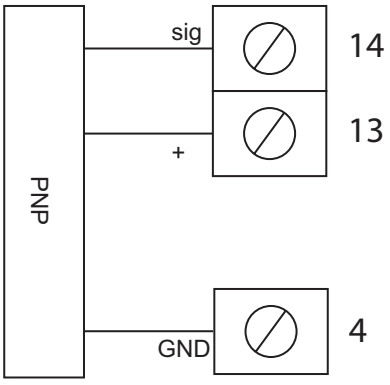

Sensor de camiones PNP

Conexión eléctrica

Conexión del final de carrera de la puerta

INDICACIÓN:
El puente de carga se puede bloquear mediante un contacto sin potencial del cuadro de la puerta o mediante un sensor. El control se realiza, a elección, mediante un contacto de apertura o uno de cierre. La función se activa a través de la pantalla o del menú "Puerta".

Si se retira esta autorización durante el funcionamiento, ambos semáforos se ponen en rojo. Además, se emite una señal de aviso acústica u óptica cuando se realiza una conexión en los bornes 40 y 41.

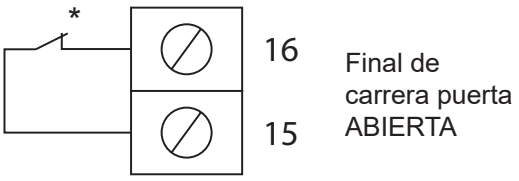

*N.C. o N.O., configurable desde el menú.

Final de carrera labio retraído

INDICACIÓN:
La conexión para el final de carrera "Labio retraído" es opcional.

Si no se dispone de ella, el puente de carga solo se accionará según los tiempos de desplazamiento configurados. El contacto es de tipo N.O. La señal se ejecuta y se emite una señal en cuanto el labio telescópico se haya retraído por completo.

En esta posición se activa la autorización para la bajada, se apaga el grupo y, si lo hay, se enciende el semáforo exterior verde.

De este modo, se permite la salida del camión.

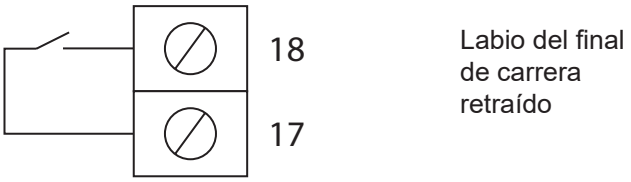

Entradas de libre programación

INDICACIÓN:
Se pueden conectar 2 entradas de libre programación. La función se activa a través de la pantalla o del menú ENTRADAS.

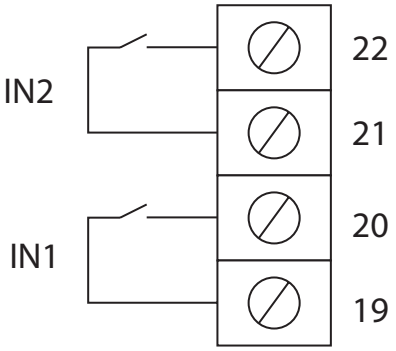

Conexión de semáforos de 24 V CC

INDICACIÓN:
La conexión de semáforos viene de fábrica sin potencial. Se puede alimentar con 24 o 230 V conectándola al borne COM

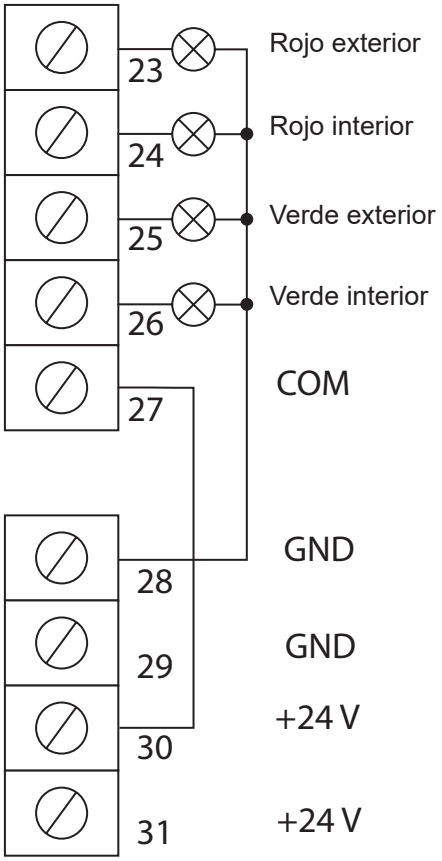

Conexión eléctrica

Conexión de semáforos de 230 V

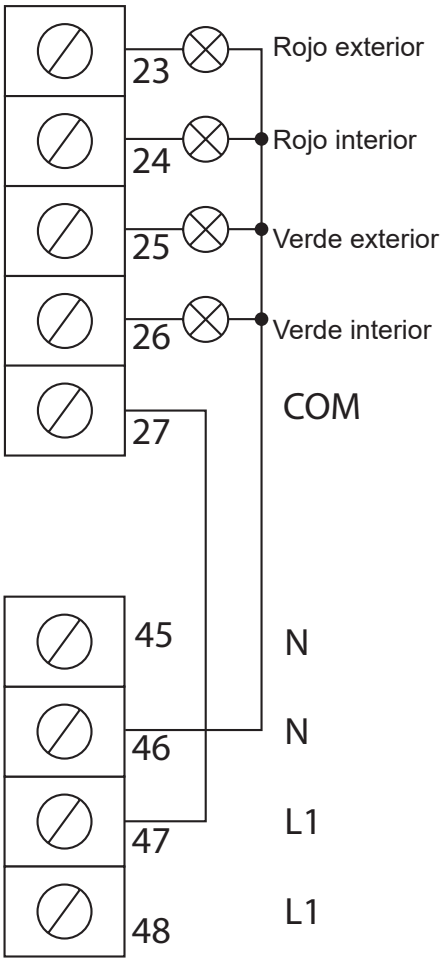

24 V para dispositivos externos

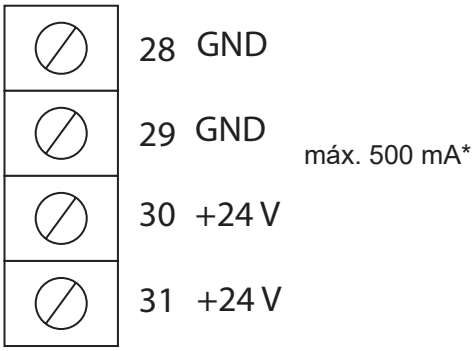

*La suma de los dispositivos conectados a los bornes 3+4 y 28-31 no debe superar los 500 mA

SEÑAL CERRAR al cuadro de la puerta

INDICACIÓN:
Una vez finalizado el proceso de carga, se puede enviar automáticamente una señal de cierre al cuadro de la puerta. Para ello, hay que establecer la siguiente conexión:

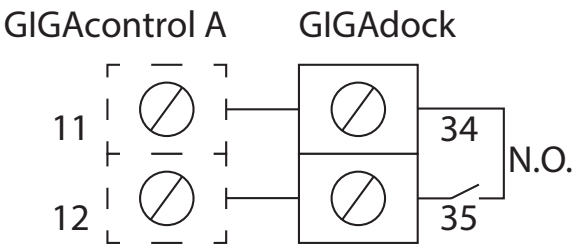

SEÑAL ABRIR al cuadro de la puerta

INDICACIÓN:
Antes de iniciar el proceso de carga, se puede enviar automáticamente una señal de apertura al cuadro de la puerta. Para ello, hay que establecer la siguiente conexión:

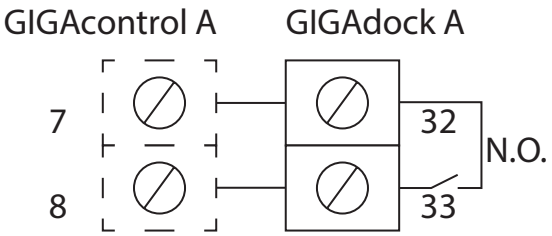

Bloqueo de puerta

INDICACIÓN:
El cuadro de puerta instalado por el cliente puede bloquearse mediante el contacto sin potencial del puente de carga. Por ello, la puerta solo se puede accionar cuando la rampa se encuentra en posición de reposo. De este modo se evita que la puerta y la rampa sufran daños.

El tipo de control (contacto de apertura o de cierre) se configura a través del menú.

El manejo solo es posible si la instalación de puerta ha dado su autorización (puerta abierta).

Si se retira esta autorización durante el funcionamiento, ambos semáforos pasarán a rojo. Además, siempre que haya una bocina conectada, se emitirá una señal acústica de advertencia.

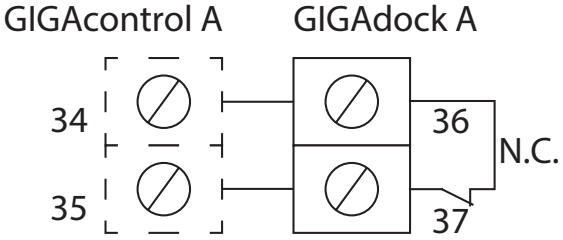

Conexión eléctrica

Luz de carga de 230 V

INDICACIÓN:
La luz de carga se puede controlar de forma manual o automática. En el modo manual, el encendido y el apagado se realizan mediante una orden independiente. En el modo automático con conexión a la puerta, la luz se enciende al abrirse la puerta y se apaga al cerrarse. Si no hay puerta, la luz se enciende al separarse el contacto "Labio retraído" y se apaga en cuanto el puente vuelve a su posición de reposo.

En los relés 1-5

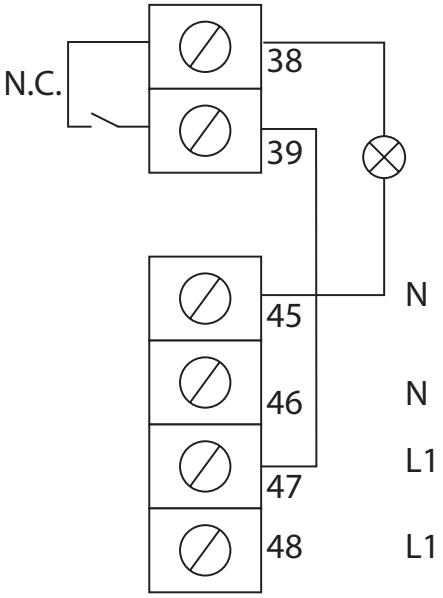

En el relé 7

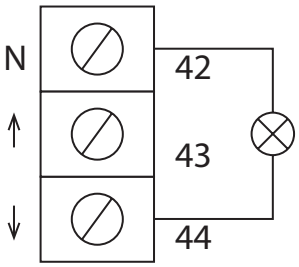

Salida de alarma

INDICACIÓN:
Se puede conectar una sirena o una luz de advertencia para mayor seguridad. Si durante la carga se retira el calzo de la rueda o se desactiva el sensor de camión, este contacto lo notifica. El contacto es sin potencial y puede conectarse a 24 o 230 V. Esta función se puede configurar desde el menú.

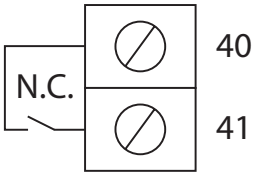

Motor tubular para sellado de puerta

INDICACIÓN:
El hueco entre la zona de carga del camión y el edificio se puede sellar con una junta. Para ello se utiliza un modelo inflable con soplador o una variante abatible con motor tubular.

La función se activa a través de la pantalla o del menú.

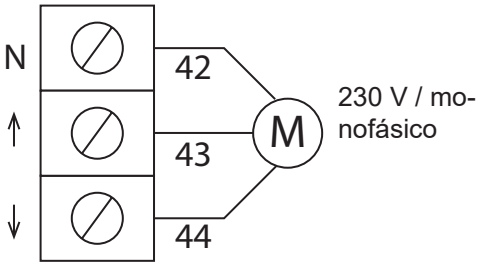

Sellado inflable para puertas (Shelter)

INDICACIÓN:
El hueco entre la zona de carga del camión y el edificio se puede sellar con una junta. Para ello se utiliza un modelo inflable con soplador o una variante abatible con motor tubular.

La función se activa a través de la pantalla o del menú.

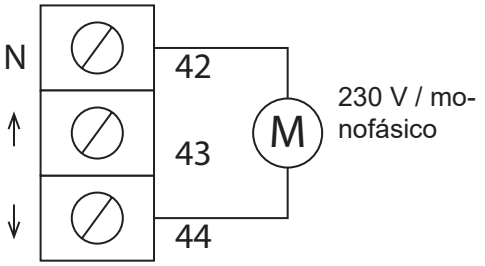

230 V para dispositivos externos

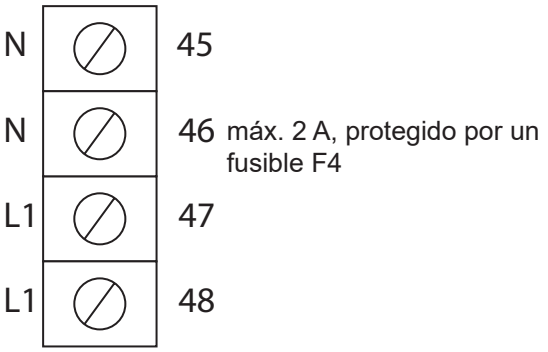

Puesta en funcionamiento

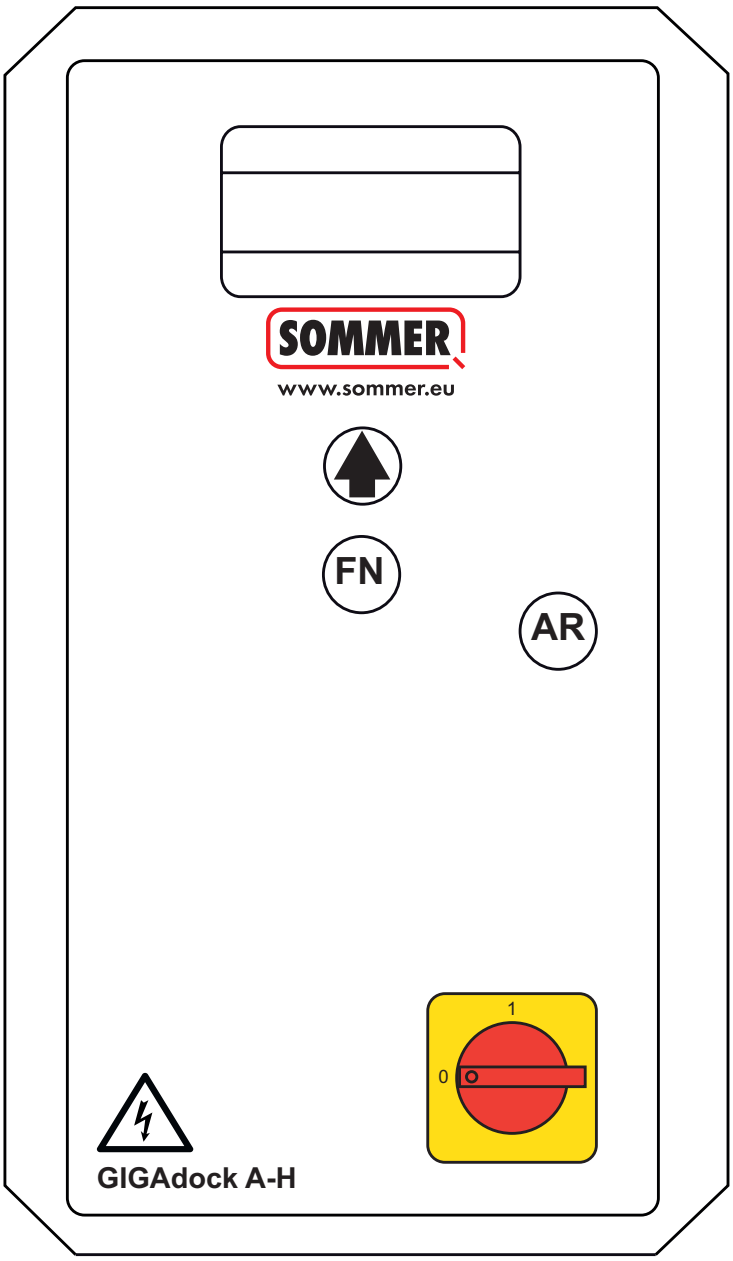

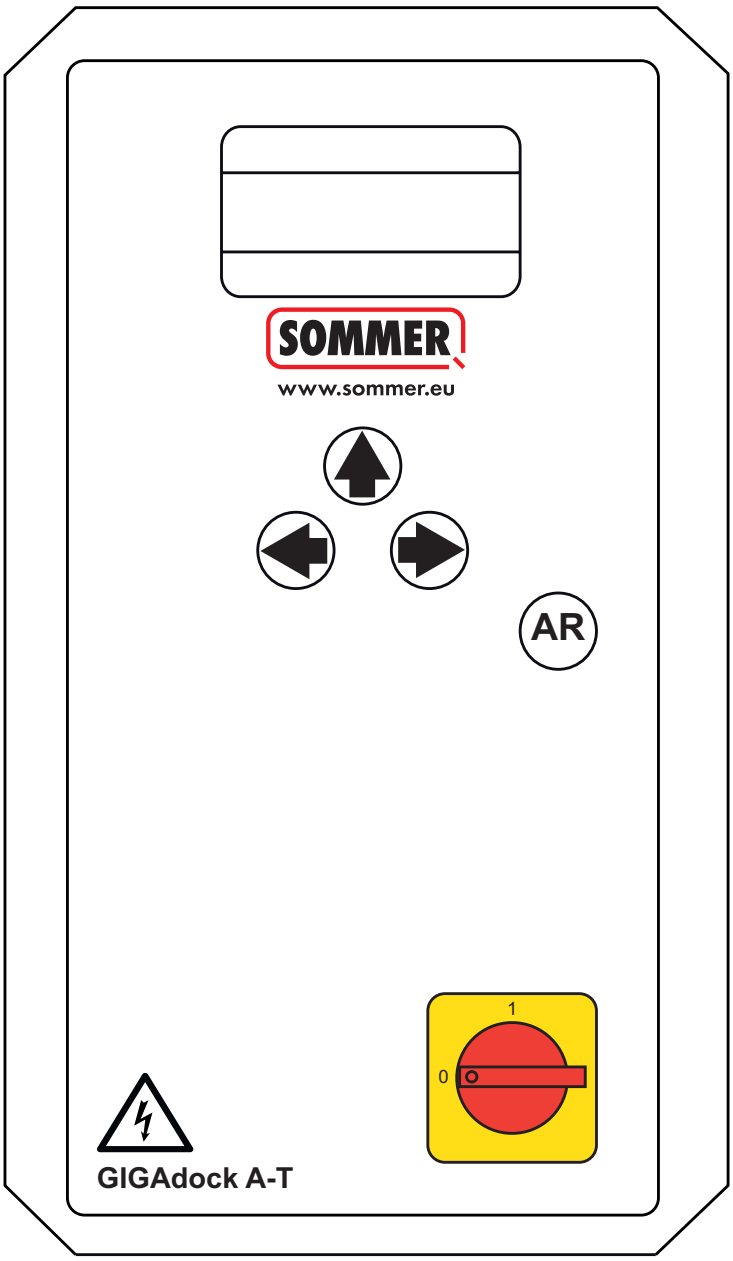

Pantalla, línea 1	Modo de funcionamiento u opciones del menú
Pantalla, línea 2	Información sobre el funcionamiento o mensajes de error
Pantalla, línea 3	Recomendaciones de actuación y opciones del menú
Tecla(s) de flecha	Navegación por el menú / modificación de valores / parámetros
Tecla FN	Tecla de función / navegación por el menú / modificación de valores / parámetros
Tecla AR	Tecla de selección / confirmación
Interruptor principal	Opcional

INDICACIÓN:
Para acceder al menú, hay que mantener pulsado el botón AR durante al menos 5 segundos. A continuación, aparecerá la solicitud de contraseña.

Menú principal

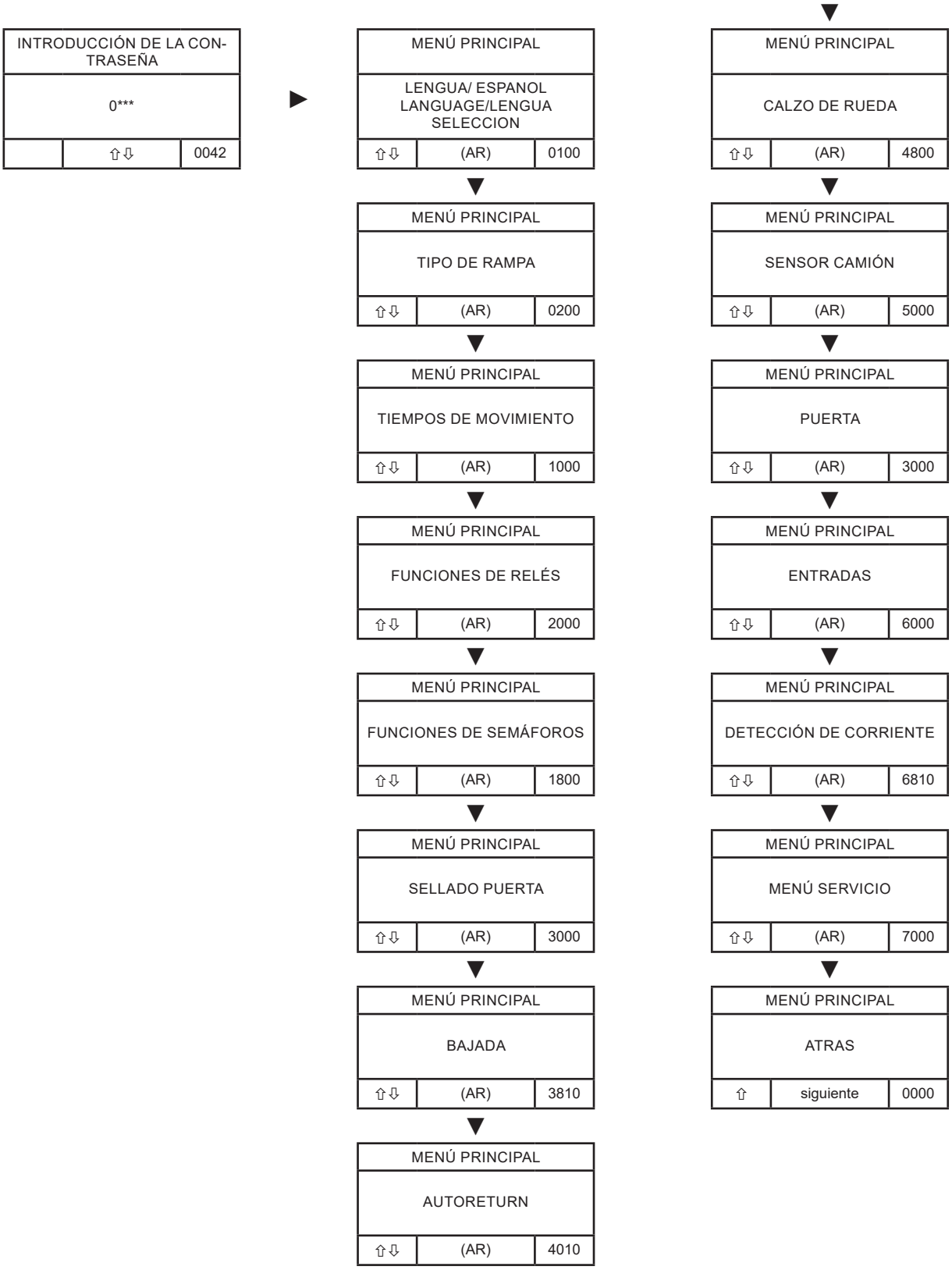

Idioma

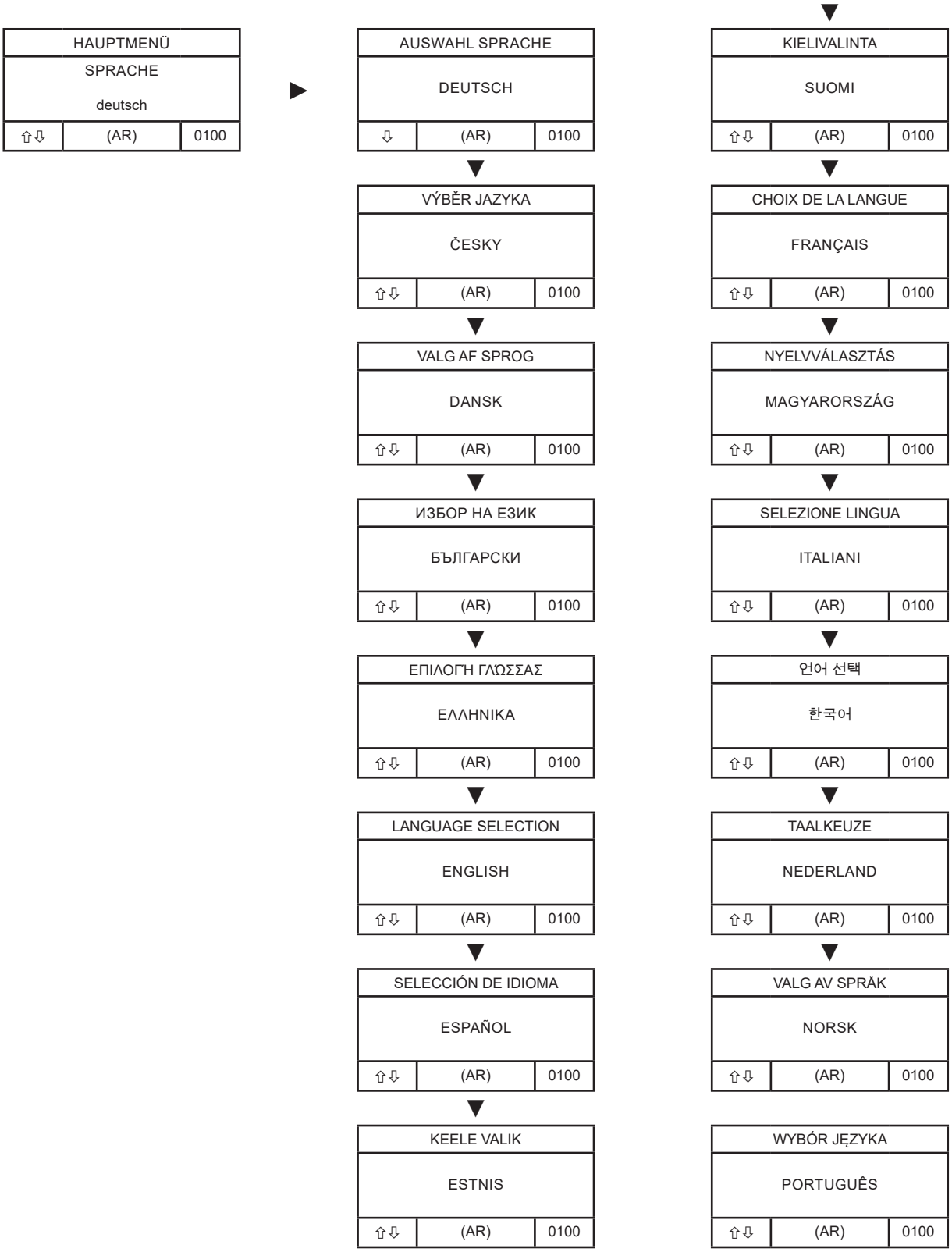
HAUPTMENÜ
SPRACHE
deutsch
⇧⇩ (AR) 0100
AUSWAHL SPRACHE
DEUTSCH
⇩ (AR) 0100
VÝBĚR JAZYKA
ČESKY
⇧⇩ (AR) 0100
VALG AF SPROG
DANSK
⇧⇩ (AR) 0100
ИЗБОР НА ЕЗИК
БЪЛГАРСКИ
⇧⇩ (AR) 0100
ΕΠΙΛΟΓΗ ΓΛΩΣΣΑΣ
ΕΛΛΗΝΙΚΑ
⇧⇩ (AR) 0100
LANGUAGE SELECTION
ENGLISH
⇧⇩ (AR) 0100
SELECCIÓN DE IDIOMA
ESPAÑOL
⇧⇩ (AR) 0100
KEELE VALIK
ESTNIS
⇧⇩ (AR) 0100
KIELIVALINTA
SUOMI
⇧⇩ (AR) 0100
CHOIX DE LA LANGUE
FRANÇAIS
⇧⇩ (AR) 0100
NYELVVÁLASZTÁS
MAGYARORSZÁG
⇧⇩ (AR) 0100
SELEZIONE LINGUA
ITALIANI
⇧⇩ (AR) 0100
언어 선택
한국어
⇧⇩ (AR) 0100
TAALKEUZE
NEDERLAND
⇧⇩ (AR) 0100
VALG AV SPRÅK
NORSK
⇧⇩ (AR) 0100
WYBÓR JĘZYKA
PORTUGUÊS
⇧⇩ (AR) 0100

Idioma

▼

VAL AV SPRÅK		
SVENSKA		
⇧⇩	(AR)	0100

▼

SELECȚIE DE LIMBĂ		
ROMAN		
⇧⇩	(AR)	0100

▼

ВЫБОР ЯЗЫКА		
RU RUSSISCH РОССИЯ		
⇧⇩	(AR)	0100

▼

DİL SEÇİMİ		
TR TÜRKISCH TÜRKÇE		
⇧⇩	(AR)	0100

▼

语言选择		
ZH CHINESISCH 中文		
⇧	(AR)	0100

Tipo de rampa

MENÚ PRINCIPAL		
TIPO DE RAMPA ALIMENTACIÓN DE 3 V, ES-TÁNDAR		
⇧⇩	(AR)	0200

▶

TIPO DE RAMPA		
Avance 3 válvulas Variante 1 Versión estándar		
⇧⇩	(AR)	0200

▼

TIPO DE RAMPA		
Avance 3 válvulas Variante 2 con válvula de descenso		
⇧⇩	(AR)	0200

▼

TIPO DE RAMPA		
Avance 3 válvulas Variante 3 desact. en reposo		
⇧⇩	(AR)	0200

▼

TIPO DE RAMPA		
Avance 3 válvulas Variante 4 Laweco		
⇧⇩	(AR)	0200

▼

TIPO DE RAMPA		
Avance 3 válvulas Variante 5 Cobelux		
⇧⇩	(AR)	0200

▼

TIPO DE RAMPA		
Avance 2 válvulas Variante 1 Estándar		
⇧⇩	(AR)	0200

▼

TIPO DE RAMPA		
Avance 2 válvulas Variante 2 Hafa		
⇧⇩	(AR)	0200

▼

TIPO DE RAMPA		
Avance 2 válvulas Variante 3 Estándar		
⇧⇩	(AR)	0200

▼

TIPO DE RAMPA		
Válvula labio abatible 1 Variante 1 Versión estándar		
⇧⇩	(AR)	0200

▼

TIPO DE RAMPA		
Válvula labio abatible 1 Variante 2 Versión estándar		
⇧⇩	(AR)	0200

▼

TIPO DE RAMPA		
Válvula labio abatible 2 Variante 1 Versión estándar		
⇧⇩	(AR)	0200

▼

TIPO DE RAMPA		
atras		
⇧		0200

Tipo de rampa

En función de su estructura mecánica y su funcionamiento, se puede elegir entre los siguientes tipos de rampas:

Rampas de avance con 2 o 3 válvulas
Para rampas de avance en las que la plataforma se extiende o avanza de forma lineal.

Rampas de labio abatible con 1 o 2 válvulas
Para rampas de labio abatible en las que el movimiento de compensación se realiza mediante un labio basculante.

El tipo de rampa adecuado debe seleccionarse consultando la tabla específica de la instalación y ajustarse en consecuencia. Una elección incorrecta puede provocar una ejecución incorrecta del movimiento o fallos de funcionamiento

Avance 3 válvulas V1				
Status	Bomba	Elevación (V1)	Avance labio (V2)	Retroceso labio (V3)
Elevación	1	1	0	0
Bajada	0	1	0	0
Avance labio	1	0	1	0
Retroceso labio	1	0	0	1
Posición abatible	0	1	0	0
Posición de reposo	0	1	0	0
Avance 3 válvulas V2				
Status	Bomba	Elevación (V1)	Labio (V2)	Bajada (V3)
Elevación	1	1	0	0
Bajada	0	0	0	1
Avance labio	1	0	0	0
Retroceso labio	1	0	1	1
Posición abatible	0	0	0	1
Posición de reposo	0	0	0	1
Avance 3 válvulas V3				
Status	Bomba	Elevación (V1)	Avance labio (V2)	Retroceso labio (V3)
Elevación	1	1	0	0
Bajada	0	1	0	0
Avance labio	1	0	1	0
Retroceso labio	1	0	0	1
Posición abatible	0	1	0	0
Posición de reposo	0	0	0	0
Avance 3 válvulas V4				
Status	Bomba	Elevación (V1)	Avance labio (V2)	Retroceso labio (V3)
Elevación	1	1	0	0
Bajada	0	1	0	0
Avance labio	1	0	1	0
Retroceso labio	1	0	0	1
Posición abatible	0	1	0	1
Posición de reposo	0	0	0	0
Avance 3 válvulas V5				
Status	Bomba	Elevación (V1)	Avance labio (V2)	Retroceso labio (V3)
Elevación	1	0	0	0
Bajada	0	1	0	0
Avance labio	1	0	1	0
Retroceso labio	1	0	0	1
Posición abatible	0	1	0	0
Posición de reposo	0	1	0	0

Avance 2 válvulas V1				
Status	Bomba	Elevación (V1)	Labio (V2)	
Elevación	1	1	0	
Bajada	0	1	1	
Avance labio	1	0	0	
Retroceso labio	1	0	1	
Posición abatible	0	1	1	
Posición de reposo	0	1	1	
Avance 2 válvulas V2				
Status	Bomba	Elevación (V1)	Labio (V2)	
Elevación	1	0	1	
Bajada	0	1	0	
Avance labio	1	0	0	
Retroceso labio	1	0	1	
Posición abatible	0	1	0	
Posición de reposo	0	1	0	
Avance 2 válvulas V3				
Status	Bomba	Elevación (V1)	Labio (V2)	
Elevación	1	1	0	
Bajada	0	1	1	
Avance labio	1	0	1	
Retroceso labio	1	0	0	
Posición abatible	0	1	1	
Posición de reposo	0	1	1	
Válvula labio abatible 1 V1				
Status	Bomba	Elevación (V1)		
Elevación	1	1		
Bajada	0	1		
Posición abatible	0	1		
Posición de reposo	0	1		
Válvula labio abatible 1 V2				
Status	Bomba	Elevación (V1)		
Elevación	1	0		
Bajada	0	1		
Posición abatible	0	1		
Posición de reposo	0	1		
Válvula labio abatible 1 V1				
Status	Bomba	Elevación (V1)	Labio (V2)	
Elevación	1	1	0	
Tras proceso de labio en T	1	0	0	
Bajada	0	0	1	
Posición abatible	0	0	1	
Posición de reposo	0	0	1	

Tiempos de movimiento

MENÚ PRINCIPAL		
TIEMPOS DE MOVIMIENTO		
⇧⇩	(AR)	2000

▶

TIEMPOS DE MOVIMIENTO		
ELEVACIÓN MÍN. 2s		
⇧⇩	(AR)	1010

▼

TIEMPOS DE MOVIMIENTO		
HOME Seq. 1 8s		
⇧⇩	(AR)	1020

▼

TIEMPOS DE MOVIMIENTO		
INICIO Sec. 2 0s		
⇧⇩	(AR)	1028

▼

TIEMPOS DE MOVIMIENTO		
BAJADA HOME Seq. 1 15s		
⇧⇩	(AR)	1040

▼

TIEMPOS DE MOVIMIENTO		
BAJADA HOME Seq. 2 15s		
⇧⇩	(AR)	1048

▼

TIEMPOS DE MOVIMIENTO		
TIEMPO DE CONMUTACIÓN VÁLVULA 2 0s		
⇧⇩	(AR)	1090

▼

TIEMPOS DE MOVIMIENTO		
SALTO ATRÁS LABIO 0s		
⇧⇩	(AR)	1050

▼

TIEMPOS DE MOVIMIENTO		
TIEMPO MÁXIMO EXTENSIÓN LABIO 25s		
⇧⇩	(AR)	1060

▼

TIEMPOS DE MOVIMIENTO		
TIEMPO MÍNIMO EXTENSIÓN LABIO 2s		
⇧⇩	(AR)	1070

▼

TIEMPOS DE MOVIMIENTO		
DURACIÓN MÁX. GRUPO 50S		
⇧⇩	(AR)	1100

▼

TIEMPOS DE MOVIMIENTO		
DIFERENCIA TIEMPO AVANCE 10 %		
⇧⇩	(AR)	1080

▼

TIEMPOS DE MOVIMIENTO		
atras		
⇧	(AR)	1000

INDICACIÓN:
Solo visible con el tipo de rampa de labio abatible y 2 válvulas

Tiempos de movimiento

Parámetros	Explicación	Rango de ajuste	Ajuste de fábrica
Elevación mínima	Este tiempo determina el tiempo mínimo durante el que hay que mantener pulsado el botón de elevación para poder accionar el botón de avance. De este modo, se evita que el labio se deslice sobre los pies de apoyo de la rampa y los dañe	0-10	3s
HOME Seq. 1	Para volver a colocar la rampa en su posición inicial (Home), esta se eleva durante ese tiempo antes de que el labio se retraiga	0-30	15s
HOME Seq. 2	Si se desea que la rampa se retraiga en dos etapas, es necesario ajustar este parámetro. De este modo, la rampa solo se levanta para la secuencia 1, después se retrae el labio y, a continuación, se levanta completamente para la secuencia 2	0-30	0
Bajada Home Seq. 1	Tiempo de la primera bajada a la posición de reposo. Este tiempo también influye en el cambio a verde del semáforo.	0-30	5
Bajada Home Seq. 2	Tiempo para la bajada completa a la posición de reposo. Este tiempo también influye en el cambio a verde del semáforo.	0-30	5
Retroceso de labio*	Al soltar el botón de avance, el labio retrocede durante ese tiempo	0-5	0
Tiempo máximo de labio* extender	Este tiempo limita la extensión del labio. Transcurrido este tiempo, ya no es posible seguir avanzando.	0-60	20
Tiempo mínimo labio* extender	Durante este tiempo, el labio debe estar extendido como mínimo antes de que la rampa pase al modo de bajada.	0-10	2
Tiempo de marcha máximo Grupo	Límite de tiempo de marcha de la bomba. Si se supera este tiempo, el contactor se desconecta automáticamente	0-100	45
Tiempo de desconexión de la válvula 2**	Se necesita un labio abatible con 2 válvulas para el modo especial, con el fin de cerrar la válvula 2 tras un tiempo determinado	0-30	5
Diferencia de tiempo de avance	Si el labio necesita tiempos diferentes para extenderse y retraerse, hay que ajustar este parámetro. Si el labio tarda más en retraerse, hay que seleccionar un valor positivo. Si el tiempo de retracción es menor, hay que seleccionar un valor negativo	-100 a +100 %	0 %

* Solo visible con avance

** Solo visible con abatible 2 válvulas

Funciones de relés

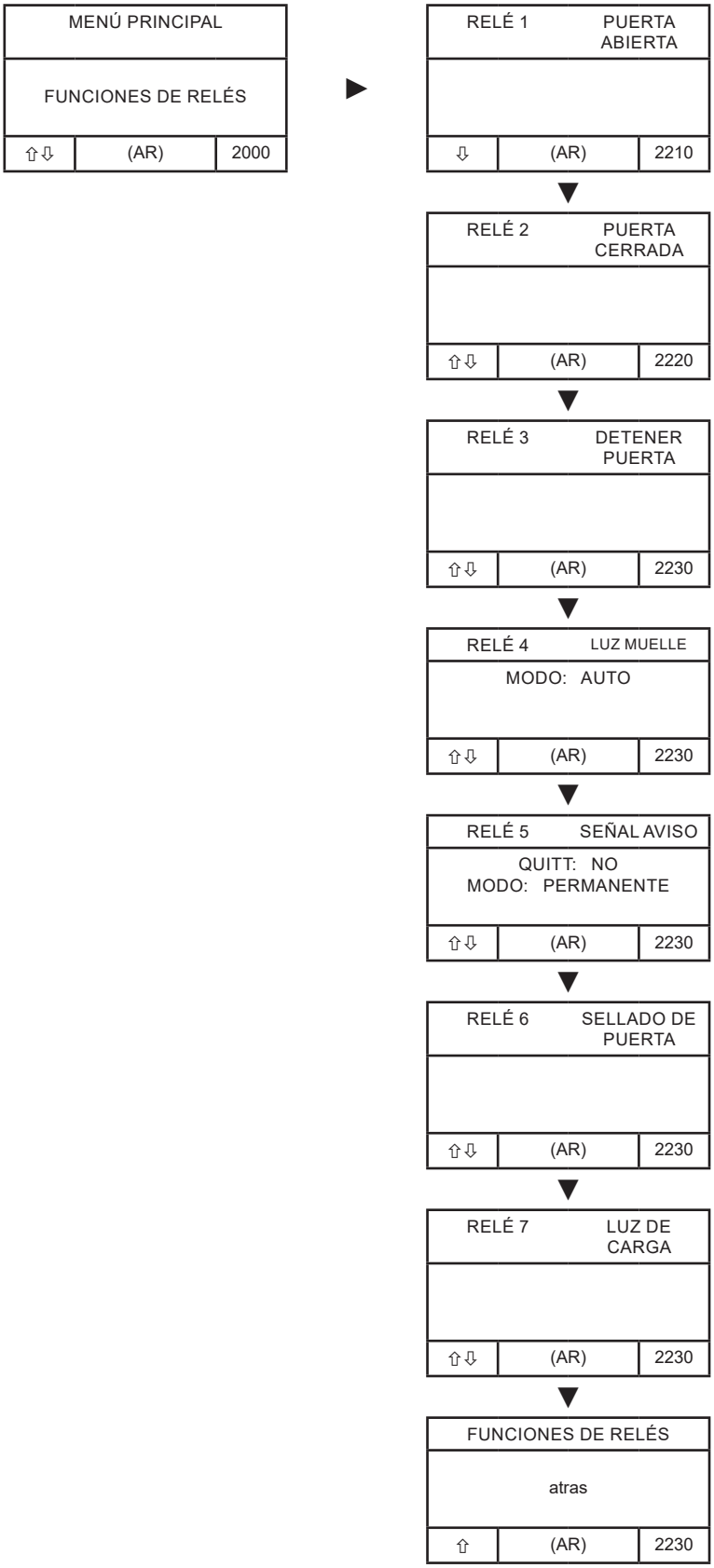

Funciones de los relés: asignación de las salidas

El GIGAdock A cuenta con 5 salidas de relé sin potencial. Estas vienen preconfiguradas de fábrica con las funciones estándar indicadas en la etiqueta de la placa. No obstante, mediante este parámetro, las funciones de los relés pueden reconfigurarse libremente en el menú y asignarse a otras funciones del cuadro.

Parámetros	Explicación
PUERTA HABILITADA	Habilitación de la puerta en el cuadro de la puerta. Si la puerta está habilitada = contacto cerrado.
SEÑAL AVISO	**QUITT:** NO Solo se puede desactivar solucionando el error SÍ Se puede confirmar pulsando el botón AR TIEMPO La señal se apaga tras 5 minutos
	MODO: DURACIÓN Señal continua en caso de error PARPADEO Frecuencia de parpadeo de 1 Hz
SEÑAL CERRAR	Señal Cerrar (1 s) al cuadro de la puerta
SEÑAL ABRIR	Señal Abrir (1 s) al cuadro de la puerta
LISTO	Si no hay ningún error, el contacto está cerrado
LUZ MUELLE	Control de una luz de carga MANU ON/OFF mediante una orden independiente desde la entrada 1 o 2 AUTO ON al abrir la puerta y OPFF al cerrarla Si no hay ninguna puerta = ON al salir de Home y OFF al llegar a Home.

ajustar	Ajuste de fábrica
1	PUERTA ABIERTA
2	PUERTA CERRADA
3	DETENER PUERTA
4	LUZ MUELLE
3	DETENER PUERTA
4	LUZ MUELLE
5	SEÑAL AVISO

Funciones de relé de 230 V

Además de los relés sin potencial, el GIGAdock A cuenta con 2 salidas de relé programables con conexión directa a 230 V. A estos relés se les pueden asignar diferentes funciones en el menú. No están libres de potencial y, al activarse, suministran directamente 230 V. De fábrica, los dos relés de 230 V vienen preconfigurados de la siguiente manera:

Relé 6: Sellado puerta

Relé 7: Luz muelle

PARÁMETROS	**Explicación**
SELLADO PUERTA	(Ventilador) La función "SELLADO PUERTA" controla el motor del ventilador para el sellado de la puerta. La activación y configuración propiamente dichas de esta función se realizan a través del parámetro de menú "SELLADO PUERTA". Solo si este parámetro está configurado correctamente, se utilizará el relé asignado para la activación del ventilador. Por lo tanto, el relé sirve exclusivamente como salida para el control del ventilador del sellado de la puerta y funciona según la lógica de SELLADO PUERTA configurada en el sistema.
ROLLO ARR.	Activación del motor tubular para el sellado de la puerta El modo de relé "ROLLO ARRIBA/ABAJO" sirve para controlar un sellado de puerta motorizado con funcionamiento bidireccional (arriba/abajo). Mediante este modo, el sellado puede funcionar en dos direcciones de movimiento. La activación y la asignación de funciones se realizan a través del parámetro de menú "SELLADO PUERTA". Solo si se configura correctamente, el relé se utilizará en el modo "ROLLO ARR./ABA." y se controlará según la lógica del sistema.
ROLLO ABA.	Véase "ROLLO ARR."
LUZ MUELLE	Activación de la luz de carga El modo de relé "LUZ MUELLE" sirve para controlar la iluminación de la zona de carga/descarga. MAN En el modo manual, la luz muelle se activa a través de una entrada parametrizada (IN1 o IN2). Al activar esta entrada, la luz se enciende o se apaga. AUTO La luz muelle se enciende automáticamente: ON al abrir la puerta OFF al cerrar la puerta SIN CONEXIÓN CON LA PUERTA Si no hay puerta, el control se realiza en función de la posición de la rampa: ON al salir de la posición Home OFF al alcanzar la posición Home
LISTO	Si no hay ningún error, el contacto está cerrado

Funciones de los semáforos

MENÚ PRINCIPAL		
FUNCIONES DE LOS SEMÁ-FOROS		
⇧⇩	(AR)	1800

▶

FUNCIÓN DE SEMÁFORO		
CAMIÓN: DESTELLOS QUITT: AUTO		
⇩	(AR)	1810

▼

FUNCIÓN DE SEMÁFORO		
ON		
⇧⇩	(AR)	1830

FUNCIÓN DE SEMÁFORO		
ATRAS		
⇧	(AR)	2000

Funciones de los semáforos

Este parámetro permite modificar el comportamiento de los semáforos.

Parámetros	Explicación	Ajuste de fábrica
FUNCIÓN DE SEMÁFORO	**CAMIÓN DETECTADO - señalización cuando el vehículo está acoplado** PARPADEO En cuanto se acopla un camión, parpadea el semáforo rojo interior. Esto sirve para indicar de forma inequívoca que se está llevando a cabo un proceso de carga. CONTÍNUO Cuando se acopla un camión, el semáforo rojo interior permanece encendido de forma continua.	DESTELLOS
	QUITT – Activación del semáforo exterior (verde) AUTO Una vez finalizada la carga, se activa automáticamente la señal verde para el camión tan pronto como la instalación lo permita. MANU El semáforo exterior (verde) solo se activa mediante un pulsador manual conectado a IN1 o IN2. No se realiza ninguna autorización automática.	AUTO
SEMÁFORO HOME	Comportamiento en reposo ON Los semáforos (interiores y exteriores) están encendidos de forma permanente. 5 MIN Los semáforos se apagan automáticamente 5 minutos después de alcanzar el estado de reposo. 15 MIN Los semáforos se apagan automáticamente 15 minutos después de alcanzar el estado de reposo. Indicación: Si los semáforos están apagados, se pueden volver a encender mediante el sensor de camión (si está activado) o pulsando cualquier tecla del cuadro	ON

Sellado puerta

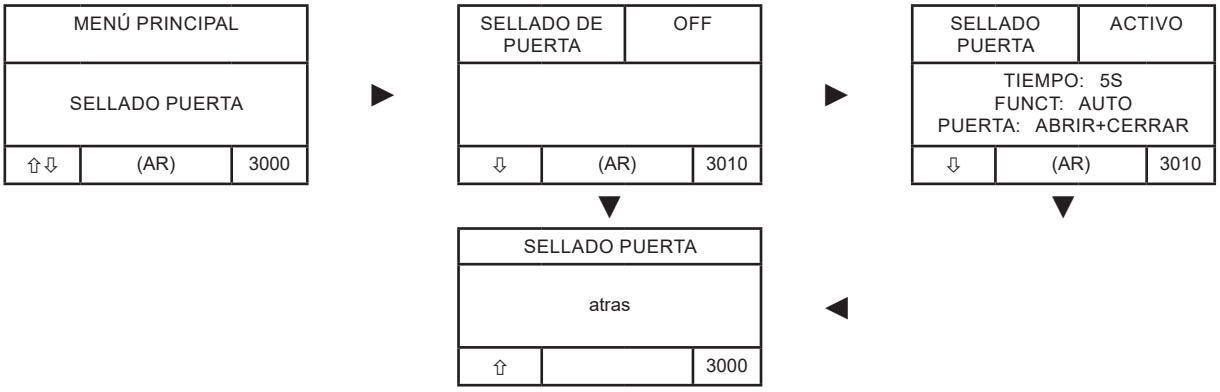

INDICACIÓN:
Si se activa el sellado de la puerta o el rollo, los relés 6 y 7 o la entrada 1 se conmutan automáticamente

Con sellado puerta relé 6 = sellado puerta

Entrada 1 = sellado puerta

Con rollo =

Relés 6+7 = rollo arr./aba.

Entrada 1 = sellado puerta

Sellado puerta

Parámetros para activar y parametrizar el sellado de la puerta o la función de rollo

Parámetros	Explicación	Rango de ajuste	Ajuste de fábrica
SELLADO PUERTA	Selección del sistema conectado ACTIVO Función de Shelter activada ROLLO Función de Rollo activada NO ACTIVO El sellado no está activo	NO ACTIVO ACTIVO ROLLO	NO ACTIVO
	TIEMPO Tiempo necesario para inflar o desinflar el sellado de la puerta. Solo transcurrido ese tiempo se podrá abrir la puerta, o bien el semáforo exterior pasará a verde una vez finalizada la carga	0-25	5s
	FUNCT El parámetro FUNCT permite ajustar el funcionamiento del sellado de la puerta (TAD) AUTO En el modo automático, el sellador de puerta (TAD) se infla mediante el botón Shelter de las entradas IN1 o IN2. Tras el inicio, transcurre un tiempo preestablecido (TIEMPO). Una vez transcurrido ese tiempo, se envía la orden de apertura al cuadro de la puerta. Si se ha activado la función de apertura automática, la puerta se abrirá por sí sola a continuación. Después, se podrá desplazar la rampa. Una vez finalizada la carga, si así se ha configurado, se envía automáticamente una orden de apertura a la puerta. En cuanto la puerta esté completamente cerrada, se reinicia el control de tiempo (TIEMPO). Una vez transcurrido este tiempo, se enciende el indicador verde exterior y la puerta se bloquea. MANUAL El TAD se puede encender y apagar manualmente mediante un pulsador en IN1 o IN2	AUTO MANU	AUTO
	PUERTA Este parámetro determina cómo se comporta la puerta durante el funcionamiento del Shelter y en qué medida se lleva a cabo una activación automática. ABRIR + CERRAR La puerta funciona de forma totalmente automática. Una vez autorizada, se ejecuta la orden de apertura y, una vez finalizada la carga, se ejecuta automáticamente la orden de cierre. ABRIR La puerta solo se abre automáticamente. La puerta debe cerrarse manualmente. CERRAR La puerta se cierra automáticamente tras la carga. La apertura de la puerta se realiza manualmente. MANU La conexión con la puerta está activa, pero no se ejecutan órdenes de desplazamiento automáticas. Todos los movimientos de la puerta deben activarse manualmente. --- No hay conexión a la puerta. El funcionamiento del Shelter es totalmente independiente de la puerta.	ABRIR+CERRAR ABRIR CERRAR MANU	ABRIR+CERRAR

Bajar

MENÚ PRINCIPAL		
BAJADA AUTO		
⇧⇩	(AR)	3810

Bajar

Este parámetro determina en qué condiciones se baja la rampa de forma automática o manual

Parámetros	Explicación	Ajuste de fábrica
BAJAR	AUTO La rampa baja automáticamente en cuanto se suelta el botón de movimiento. BOTÓN BAJADA La rampa se baja mediante un botón de bajada independiente. LABIO DENTRO La rampa se baja pulsando brevemente el botón de retracción del labio.	AUTO

Autoreturn

MENÚ PRINCIPAL		
AUTORETURN ACTIVO CORTO		
⇧⇩	(AR)	4010

Autoreturn

Parámetros	Explicación	Ajuste de fábrica
AUTORETURN	ACTIVO CORTO Autorretorno sin retracción en dos tramos. La rampa se eleva por completo y el labio se retrae ACTIVO LARGO La rampa se retrae en dos etapas mediante las secuencias 1 y 2 DESACTIVADO La función de autorretorno no está activa. Solo es posible la retracción manual.	ACTIVO CORTO

Calzo de rueda

MENÚ PRINCIPAL		
CALZO DE RUEDA ACTIVO		
⇧⇩	(AR)	4800

▶

CALZO DE RUEDA ACTIVO		
BLOQUEO: NO SEÑAL: NO		
⇩	(o) MODIFICAR	4810

▼

MENÚ PRINCIPAL		
atras		
⇧	(AR)	4000

Calzo de rueda

Parámetros	Explicación	Ajuste de fábrica
CALZO RUEDA	APAGADO No se supervisa ACTIVO Se supervisa el calzo de rueda	OFF
	BLOQUEO=SÍ Si se retira el calzo de rueda, se bloquea la rampa y se emite una señal de advertencia BLOQUEO=NO Si se retira el calzo de rueda, se emite una señal de aviso. Se puede seguir circulando por la rampa	SÍ
	SEÑAL=SÍ Se activa la bocina cuando se detecta un camión. SEÑAL=NO No se activa la bocina si se detecta un camión	NO

Sensor camión

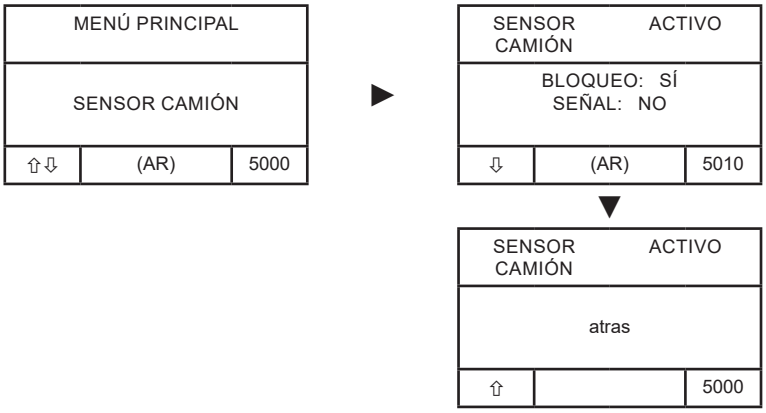

Sensor camión

Parámetros	Explicación	Ajuste de fábrica
SENSOR CAMIÓN	OFF SENSOR CAMIÓN no activo ACTIVO El ENSOR CAMIÓN está activo	OFF
	BLOQUEO = SÍ La habilitación de la puerta solo se transmite cuando el camión está acoplado. De lo contrario, la puerta estará bloqueada BLOQUEO = NO La puerta está habilitada incluso sin un camión acoplado	SÍ
	SEÑAL = SÍ Se activa la bocina cuando se detecta un camión. SEÑAL = NO No se activa la bocina si se ha detectado un camión	NO

Puerta

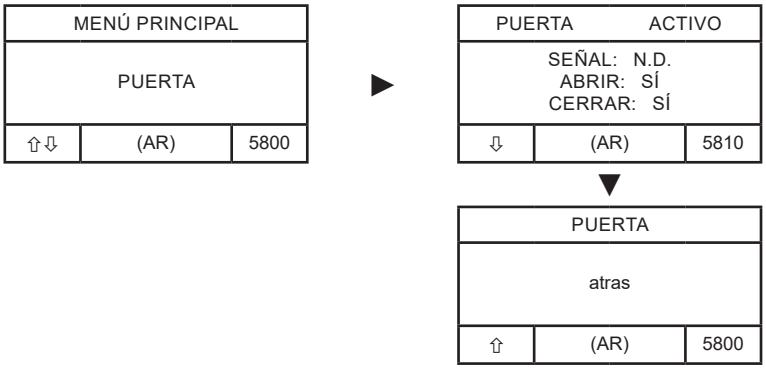
MENÚ PRINCIPAL
PUERTA
⇧⇩
(AR)
5800
PUERTA ACTIVO
SEÑAL: N.D.
ABRIR: SÍ
CERRAR: SÍ
⇩
(AR)
5810
PUERTA
atras
⇧
(AR)
5800

Puerta

Este parámetro permite determinar si hay una puerta, cómo se supervisa su posición final y si se activan las órdenes de desplazamiento automáticas.

Parámetros	Explicación	Ajuste de fábrica
PUERTA	ACTIVO Hay una puerta supervisada y controlada por el cuadro. DESACTIVADO No hay ningún bloqueo de puente de la puerta activo. La rampa puede funcionar independientemente de la puerta.	ACTIVO
	SEÑAL – notificación de que la puerta está ABIERTA Define el comportamiento de la señal de notificación para la posición final "Puerta abierta": N.O. (Contacto de cierre) Cuando la puerta no está abierta, el contacto está abierto. Al alcanzar la posición final "ABIERTA", el contacto se cierra. N.C. (Contacto de apertura) Cuando la puerta no está abierta, el contacto está cerrado. Al alcanzar la posición final "ABIERTA", el contacto se abre.	N.O.
	SEÑAL ABRIR – Abrir la puerta Si la rampa se encuentra en posición de reposo, la puerta se puede abrir pulsando el botón de elevación. Al pulsar el botón de elevación, se activa el relé "PUERTA ABIERTA" durante 1 segundo.	SÍ
	SEÑAL CERRAR – Cerrar la puerta Establece cuándo y cómo se cerrará la puerta tras la carga: NO No se emite ninguna señal de cierre automática. SÍ Una vez finalizada la carga y cuando la rampa se encuentre en la posición Home, se envía automáticamente una SEÑAL CERRAR (1 segundo) al cuadro de la puerta. AR Si la rampa se encuentra en la posición Home, al pulsar de nuevo el botón AR se puede enviar una SEÑAL CERRAR (1 segundo) a la puerta.	SÍ

Entradas

MENÚ PRINCIPAL		
ENTRADAS		
⇧⇩	(AR)	6000

▶

ENTRADA 1 SELLADO DE PUERTA...		
SEÑAL: N.D.		
⇩	(AR)	6010

▼

ENTRADA 2 SEMÁFORO		
SEÑAL: N.D.		
⇧⇩	(AR)	6020

▼

FINAL CARR. LABIO		
SEÑAL N.O.		
⇧⇩	(AR)	6090

ENTRADAS		
atras		
⇧	(AR)	6000

INDICACIÓN:
Los ajustes de fábrica para las entradas son los siguientes:

Entrada 1 = Shelter ON/OFF

Entrada 2 = Confirmación del semáforo

Entradas

Parámetros	Explicación	Ajuste de fábrica
SHELTER	Pulsador para el control del Shelter Tipos de contacto: N.O. o N.C.	N.O.
SEMÁFORO	Pulsador para la confirmación de semáforo Tipos de contacto: N.O. o N.C.	N.O.
LUZ MUELLE	Pulsador para encender y apagar la luz de muelle Tipos de contacto: N.O. o N.C.	N.O.
PUERTA CERRADA	El final de carrera de la puerta está en la posición CERRADA Tipos de contacto: N.O. o N.C.	N.O.

Detección de corriente

MENÚ PRINCIPAL		
DETECCIÓN DE CORRIENTE NIVEL 5		
⇧⇩	(AR)	6810

Detección de corriente

Desconexión por sobrecorriente

Este parámetro permite ajustar la sensibilidad de la detección de sobrecorriente. El cuadro supervisa la corriente del motor y detecta una sobrecorriente en cuanto se alcanza el umbral establecido.

Parámetros	Explicación	Ajuste de fábrica
DETECCIÓN DE CORRIENTE	El ajuste se realiza en niveles del 0 al 10 y define el porcentaje de la corriente máxima permitida. 0 = Detección de sobrecorriente desactivada 1 = 5 % 2 = 15 % 3 = 25 % 4 = 35 % 5 = 45 % 6 = 55 % 7 = 65 % 8 = 75 % 9 = 85 % 10 = 95 % El valor ajustado determina el aumento máximo de corriente permitido antes de que el sistema de control detecte una situación de sobrecorriente y reaccione en consecuencia. Además, la detección de corriente se utiliza en el modo Auto-Return: Durante la transición de la fase de elevación a la de bajada, la detección de sobrecorriente permite identificar con antelación la posición final, de modo que la bajada pueda iniciarse más rápidamente.	5

Menú de servicio

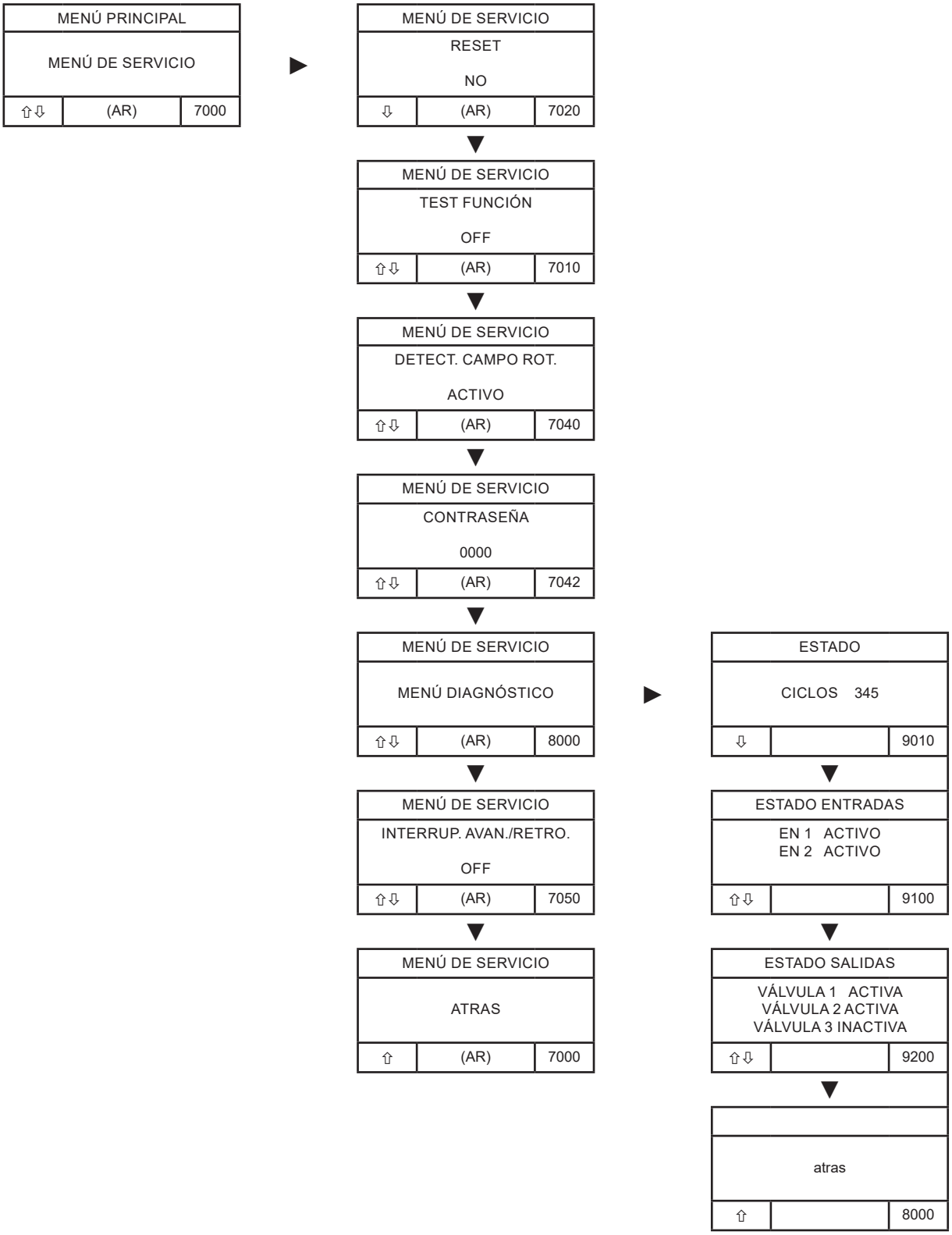

Menú de servicio

Parámetros	Explicación	Ajuste de fábrica
RESET	Restablecer todos los parámetros a los valores de fábrica	NO
TEST FUNCIÓN	Una vez activada la TEST FUNCIÓN, todas las funciones de desplazamiento quedan habilitadas durante 10 segundos. Durante este periodo, los movimientos de la rampa (elevación, bajada y avance y retroceso) pueden activarse directamente mediante las teclas. Esta función funciona independientemente de los estados de posición actuales o de las comprobaciones de seguridad, como el sensor camión o el CALZO RUEDA. De este modo, es posible realizar una prueba directa de todas las teclas y salidas. Si no se pulsa ninguna tecla en el transcurso de 10 segundos, la función de comprobación de teclas se desactiva automáticamente.	OFF
DETECCIÓN CAMPO ROTATIVO	Control de fases El cuadro de la rampa cuenta con un sistema integrado de supervisión de fallos de fase y de campo rotativo. Con este parámetro se puede activar o desactivar esta función. Si la supervisión está activada, el cuadro comprueba continuamente la presencia de todas las fases, así como el orden correcto de las mismas (campo rotativo a la derecha). En cuanto falta una fase o se detecta un campo rotativo incorrecto, se activa inmediatamente una alarma y se interrumpe el funcionamiento. DESACTIVADO La supervisión de fases y de campo rotativo está desactivada. ACTIVO Se supervisa la secuencia de fases (campo rotativo a la derecha), así como la presencia de todas las fases. En caso de desviaciones, se emite inmediatamente un mensaje de fallo.	ACTIVO
CONTRASEÑA	Con este parámetro se puede modificar o consultar la contraseña para acceder al menú.	0000
MENÚ DE DIAGNÓSTICO	Diagnóstico de entradas y salidas En el menú de diagnóstico se pueden visualizar todos los estados de entrada y salida del cuadro de rampa. Los cambios en las entradas se muestran en tiempo real (visualización en directo), lo que permite un análisis rápido y la localización de errores. A través de este menú se puede comprobar el estado actual de todas las señales para detectar posibles errores de cableado o problemas con los sensores	
INTERRUP. AVAN./ RETRO.	Ajuste de la dirección de desplazamiento Con este parámetro se pueden intercambiar las teclas "AVANCE Labio" y "RETROCESO Labio" para el movimiento de desplazamiento. Esta configuración se utiliza cuando el cuadro de rampa está instalado, por ejemplo, en la pared de la izquierda, lo que permite un manejo intuitivo de la dirección de desplazamiento.	OFF

EG-Einbauerklärung

für den Einbau einer unvollständigen Maschine
nach der Maschinenrichtlinie 2006/42/EG, Anhang II Teil 1 B

SOMMER Antriebs- und Funktechnik GmbH
Hans - Böckler - Straße 27
73230 Kirchheim unter Teck
Deutschland

erklärt hiermit, dass die Laderampensteuerung

GIGAdock A

in Übereinstimmung mit der

- Maschinenrichtlinie 2006/42/EG
- Niederspannungsrichtlinie 2014/35/EU
- Richtlinie für elektromagnetische Verträglichkeit 2014/30/EU
- RoHS Richtlinie 2011/65/EU
- Verordnung (EU) 2024/1781 (ESPR)

entwickelt, konstruiert und gefertigt wurde.

Folgende Normen wurden angewandt:

• EN1398:2009	Ladebrücken - Sicherheitsanforderungen
• EN 60335-1:2016-06, soweit anwendbar	Sicherheit von elektr. Geräten
• EN 61000-6-3:2011-09	Elektromagnetische Verträglichkeit (EMV) - Störaussendung
• EN 61000-6-2:2019-11	Elektromagnetische Verträglichkeit (EMV) - Störfestigkeit

Die speziellen technischen Unterlagen wurden nach Anhang VII Teil B erstellt und werden den Behörden auf Verlangen elektronisch übermittelt.

Die unvollständige Maschine ist nur zum Einbau in eine Überladebrückenanlage bestimmt, um somit eine vollständige Maschine im Sinne der Maschinenrichtlinie 2006/42/EG zu bilden. Die Anlage darf erst in Betrieb genommen werden, wenn festgestellt wurde, dass die gesamte Anlage den Bestimmungen der o. g. EG-Richtlinien entspricht.

Bevollmächtigter für das Zusammenstellen der technischen Unterlagen ist der Unterzeichner.

Kirchheim, den 08.05.2026

i.V.

Jochen Lude
Dokumentenverantwortlicher

SOMMER Antriebs- und Funktechnik GmbH
Hans-Böckler-Straße 27
73230 Kirchheim
Alemania

info@sommer.eu
www.sommer.eu

Reservados todos los derechos