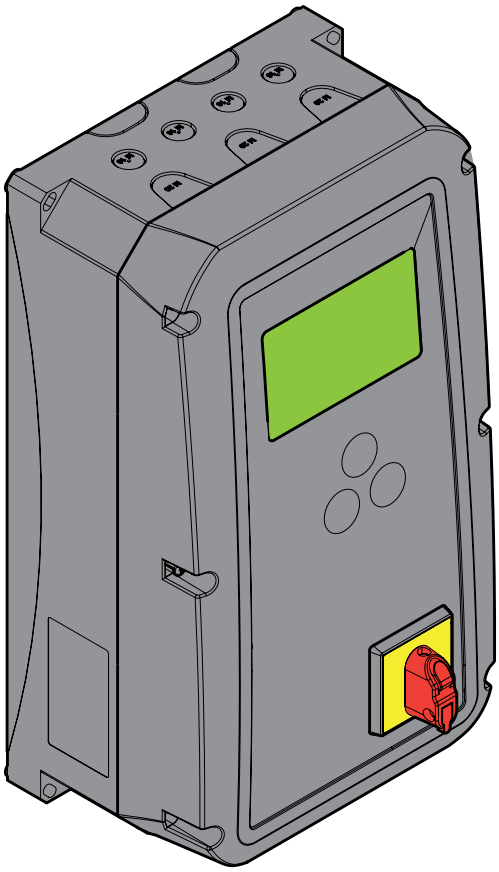

GIGAdock A-T
GIGAdock A-H

Centralina della rampa di carico

IT - Traduzione delle istruzioni per l'uso e il montaggio originali

Scarica l'ultima versione
delle istruzioni:

GIGAdock_S15427-00003-222026-0-DRE-Rev-A_IT

Indice

Informazioni generali 3
Simboli 3
Avvertenze sulla sicurezza..... 3
generali 3
per l'immagazzinaggio 3
per il funzionamento 3
Targhetta di identificazione..... 4
Uso conforme..... 4
Materiale in dotazione..... 4
Dimensioni alloggiamento (L x A x P)..... 4

Informazioni generali 4
Dati tecnici..... 5

Preparativi per l'installazione..... 6
Avvertenze sulla sicurezza..... 6
Dispositivi di protezione personale..... 6
Avvertenze sull'installazione 6

Collegamento elettrico..... 8
Aggiornamento del software tramite USB..... 9

Collegamento elettrico..... 10
Presa per collegamento alla rete elettrica..... 10

Collegamento elettrico.....11
Collegamento alla rete elettrica.....11
Funzionamento a 3 fasi 11
Catena di sicurezza..... 12
Blocco ruota 12
Sensore VEICOLO..... 12
Collegamento del finecorsa della porta..... 13
Finecorsa sponda arretrata 13
Ingressi liberamente programmabili 13
Collegamento semaforo 24 V CC 13
Connessione semaforica a 230 V 14
24 V per dispositivi esterni 14
COM. CHIUSURA alla centralina porta..... 14
COM. APERTURA alla centralina porta 14
Dispositivo di bloccaggio..... 14
Spia di carico 230 V 15
Ai relè 1-5 15
Al relè 7..... 15
Uscita di allarme..... 15
Motore tubolare per sigillante..... 16
Sigillante gonfiabile (shelter)..... 16
230 V per dispositivi esterni 16

Messa in funzione..... 17
Menu principale 18
Lingua 19
Tipo di rampa 21
Tempi di movimento 24
Funzioni relè 26
Funzioni semaforo 29
Sigillante 31
Abbassare 33
Rientro automatico 35
Blocco ruota 37
Sensore veicolo 39
Porta 41
Ingressi 43
Monitoraggio corrente 45
Menu di servizio 47

Dichiarazione di incorporazione CE 49

Informazioni generali

Simboli

SEGNALE DI ATTENZIONE:
Avvertenze per la sicurezza importanti!
Attenzione: per garantire la sicurezza delle persone è di vitale importanza osservare tutte le istruzioni. Conservare le presenti istruzioni!

SEGNALE DI AVVISO:
Informazioni, indicazioni utili!

1 (1) Rimanda a un'illustrazione corrispondente all'inizio o nel testo.

Avvertenze sulla sicurezza

generali

- Le presenti istruzioni per l'uso e il montaggio devono essere lette, comprese e osservate dal personale incaricato del montaggio, del funzionamento o della manutenzione della centralina.
- Installazione, collegamento e prima messa in funzione della centralina devono essere eseguiti esclusivamente da personale elettricista qualificato.
- Il produttore dell'impianto ha la responsabilità dell'intero impianto. È tenuto a vigilare sul rispetto delle norme, delle direttive e delle disposizioni applicabili nel rispettivo luogo di installazione. Tra l'altro, devono essere verificate e osservate le forze di chiusura massime consentite secondo le norme EN 12445 (Sicurezza d'uso di porte azionate a motore, Metodi di prova) e EN 12453 (Sicurezza d'uso di porte azionate a motore, Requisiti). È tenuto a redigere la documentazione tecnica dell'intero impianto che dovrà essere consegnata insieme ad esso.
- Assicurarsi che tutti i cavi elettrici siano posati saldamente e non possano spostarsi.
- Il produttore declina ogni responsabilità per danni e guasti di funzionamento derivanti dal mancato rispetto delle istruzioni per l'uso e il montaggio.
- Prima della messa in funzione, assicurarsi che le specifiche del collegamento di rete corrispondano a quelle indicate nella targhetta di identificazione. In caso contrario, non mettere in funzione la centralina.
- In caso di corrente trifase, assicurarsi che il campo rotante sia destrorso.
- In caso di installazione con collegamento di rete fisso, è necessario installare un sezionatore onnipolare insieme a un apposito prefusibile.
- Conservare le istruzioni di montaggio in modo che siano sempre disponibili per la consultazione.
- Osservare e rispettare le norme sulla prevenzione degli infortuni e le norme nazionali vigenti.
- Osservare e rispettare la direttiva "Regolamento tecnico per siti produttivi ASR A1.7" della Commissione tedesca per siti produttivi (ASTA). (In Germania si applica al responsabile dell'impianto, in tutti gli altri paesi attenersi alle specifiche normative locali).
- Prima di qualsiasi intervento sulla centralina, staccare sempre la spina o disinserire l'alimentazione mediante l'interruttore principale (assicurarsi che non possa essere reinserita).
- Controllare a intervalli regolari che i cavi elettrici e i fili siano isolati e non presentino danni. Qualora venga rilevato un problema nel cablaggio, dopo aver immediatamente interrotto l'alimentazione di rete, sostituire il cavo o il filo difettoso.
- Antecedentemente alla prima attivazione dell'alimentazione, controllare che i morsetti siano inseriti nelle posizioni corrette; in caso contrario,potrebbe verificarsi un guasto o un danno alla centralina.
- Osservare le specifiche fornite dall'azienda locale per l'erogazione dell'energia.
- Utilizzare solo materiale di fissaggio omologato e adatto al tipo di parete.
- Utilizzare esclusivamente ricambi originali del produttore.

per l'immagazzinaggio

- La centralina deve essere conservata esclusivamente in locali chiusi e asciutti, a una temperatura ambiente compresa tra -25° e +65 °C e con umidità relativa non condensata del 90%.

per il funzionamento

- Dopo il montaggio e la messa in funzione, tutti gli utenti devono essere addestrati ai comandi e al corretto utilizzo dell'impianto. Comunicare a tutti gli utenti i pericoli e i rischi associati all'impianto.
- Durante l'utilizzo del ponte di carico, sul ponte stesso non devono trovarsi persone, veicoli od oggetti.
- Tenere sempre sotto controllo il ponte di carico in movimento e tenere lontane persone o veicoli
- La centralina deve essere impostata in modo tale da garantire un funzionamento sicuro e a norma.
-

Informazioni generali

Targhetta di identificazione

- La targhetta di identificazione è applicata all'interno dell'alloggiamento della centralina.
- Sulla targhetta di identificazione sono specificati tipo e data di produzione (mese/anno) della centralina.

Uso conforme

- La centralina GIGAdock è destinata esclusivamente al funzionamento di ponti di carico con sponda ribaltabile o ad avanzamento.
- È possibile comandare impianti dotati di 1, 2 o 3 valvole elettromagnetiche.
- Collegare dispositivi di comando e sensori solo se in perfette condizioni tecniche, per l'uso conforme previsto, nella consapevolezza delle condizioni di sicurezza e di pericolo e nell'osservanza delle istruzioni per l'uso e il montaggio.
- Un impiego è consentito solo:
- se l'apparecchio è in perfette condizioni tecniche,
- dopo averlo installato correttamente,
- nel rispetto delle prescrizioni descritte nei dati tecnici.

Sono disponibili le seguenti varianti di centralina:

- 3 tasti per le sponde ribaltabili con rientro automatico
- 4 tasti per le sponde ad avanzamento con rientro automatico
- Interruttore di arresto di emergenza
- Interruttore principale

Materiale in dotazione

La dotazione standard può variare a seconda della versione della centralina.

Dimensioni alloggiamento (L x A x P)

Circa 200 x 350 x 135 mm

GIGAcontrol A

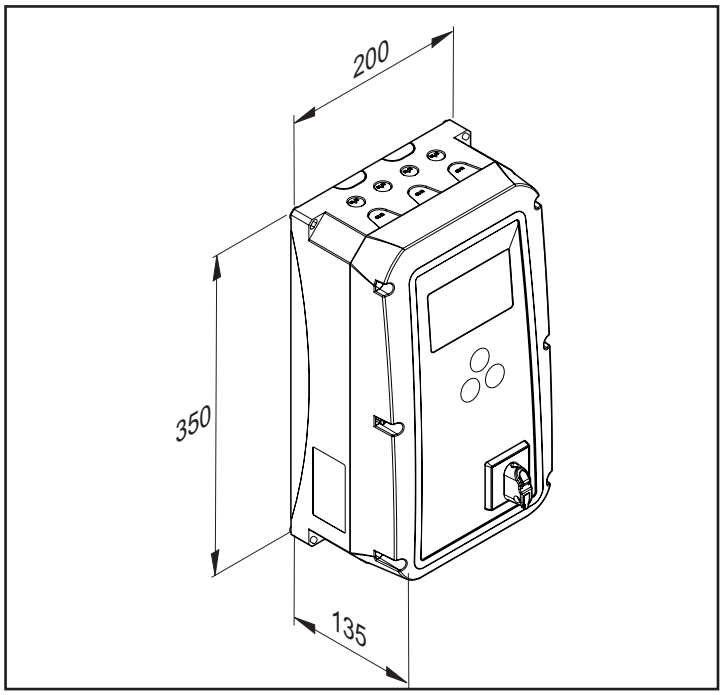

Dati tecnici

Dimensioni	350 x 200 x 135 mm (A x L x P)
Tensione di esercizio*	1 ~ 100 - 250 V CA 50/60 Hz 3 ~ 230 V CA (+/- 10 %) 50/60 Hz 3 ~ 400 V CA (+/- 10 %) 50/60 Hz
Protezione alimentazione di rete	3 x 6,3 A T (interno)
Tensione di comando	24 V CC, corrente massima 500 mA*
Protezione tensione di comando	500 mA a ripristino automatico
Intervallo di temperatura	da -25 ºCa +65 ºC
Sezione connettore	1,5 mm^2
Potenza di collegamento	2,2 kW / 2 kVA max.
Classe di protezione	IP54 / opzionale IP65

Preparativi per l'installazione

Avvertenze sulla sicurezza

ATTENZIONE!
Importanti indicazioni per un montaggio sicuro. Osservare tutte le istruzioni di montaggio. Un montaggio errato può provocare lesioni gravi!

ATTENZIONE! PERICOLO DI MORTE!
Smontare tutte le funi o tutti i tiranti necessari per azionare manualmente la porta.

ATTENZIONE!
Importanti indicazioni per un montaggio sicuro. Osservare tutte le istruzioni di montaggio. Un montaggio errato può provocare lesioni gravi!

ATTENZIONE!
I dispositivi di controllo e regolazione fissi (tasti) devono essere installati a vista dalla porta. Non devono tuttavia trovarsi nelle vicinanze di parti in movimento e devono essere installati ad un'altezza di 1,5 m.

ATTENZIONE!
Dopo l'installazione verificare che l'automazione sia stata impostata correttamente e inverta il movimento nei punti prestabiliti.

- Utilizzare solo utensili idonei.
- Il cavo di alimentazione in dotazione non deve essere accorciato o prolungato.
- Prima della messa in funzione, assicurarsi che le specifiche del collegamento di rete corrispondano a quelle indicate nella targhetta di identificazione. In caso contrario, non mettere in funzione la centralina.
- Tutti gli apparecchi da collegare esternamente devono disporre di una separazione sicura dei contatti dalla loro alimentazione di rete in conformità alla norma IEC 60364-4-41.
- Per la posa dei conduttori di dispositivi esterni occorre osservare la norma IEC 60364-4-41.
- I componenti attivi della centralina (sotto tensione) non devono essere collegati a massa, a componenti sotto tensione o a schermature di altri circuiti di corrente.
- Per prevenire le conseguenze negative delle vibrazioni sulla centralina, si consiglia di montare quest'ultima su una superficie priva di vibrazioni (ad es. una parete piena).
- Installazione, collegamento e prima messa in funzione dell'automazione devono essere eseguite esclusivamente da personale qualificato.
- Azionare la porta solo se non sono presenti persone, animali o oggetti nel raggio di azione.
- Tenere lontano dalla porta disabili e animali.
- Indossare occhiali di protezione quando si praticano i fori di fissaggio.
- Durante la foratura, coprire tutte le aperture per evitare la possibile infiltrazione di sporco.
- Prima di aprire l'alloggiamento, assicurarsi che non possano penetrare trucioli o sporco.
- Assicurarsi che tutti i cavi elettrici siano posati saldamente e non possano spostarsi.
- Prima dell'installazione, verificare che la centralina non presenti danni causati, ad esempio, dal trasporto.
  - ⇒ Non installare mai una centralina danneggiata! Pericolo di lesioni gravi!
- Durante l'installazione della centralina, disconnettere l'alimentazione dell'impianto.
- In caso di contatto di scariche elettrostatiche, le componenti elettriche potrebbero venire danneggiate
  - ⇒ Non toccare i componenti elettronici della centralina (scheda, ecc.)!
- Per garantire la classe di protezione IP54 o IP65, chiudere in modo adeguato i passacavi non utilizzati!

Dispositivi di protezione personale

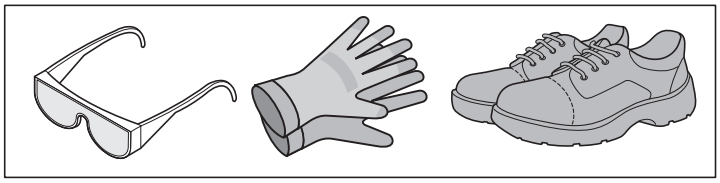

- Occhiali di protezione (per le operazioni di foratura).
- Guanti da lavoro
- Scarpe di sicurezza

Avvertenze sull'installazione

ATTENZIONE!
Prima di qualsiasi intervento sulla centralina, staccare sempre la spina o disinserire l'alimentazione mediante l'interruttore principale (assicurarsi che non possa essere reinserita).

ATTENZIONE!

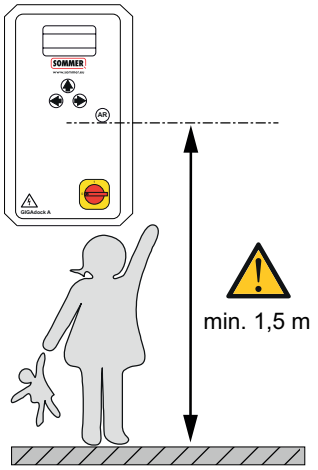

- Utilizzo in ambienti chiusi (vedere dati inerenti temperatura e classe di protezione IP).
- Il fondo su cui avviene l'installazione deve essere piano e privo di vibrazioni.
- Installare l'alloggiamento della centralina in posizione verticale.

Preparativi per l'installazione

AVVISO:
Le dimensioni indicate in questa sede si riferiscono alla foratura dei fori di fissaggio.
Dimensioni alloggiamento: Vedere capitolo "Dimensioni".

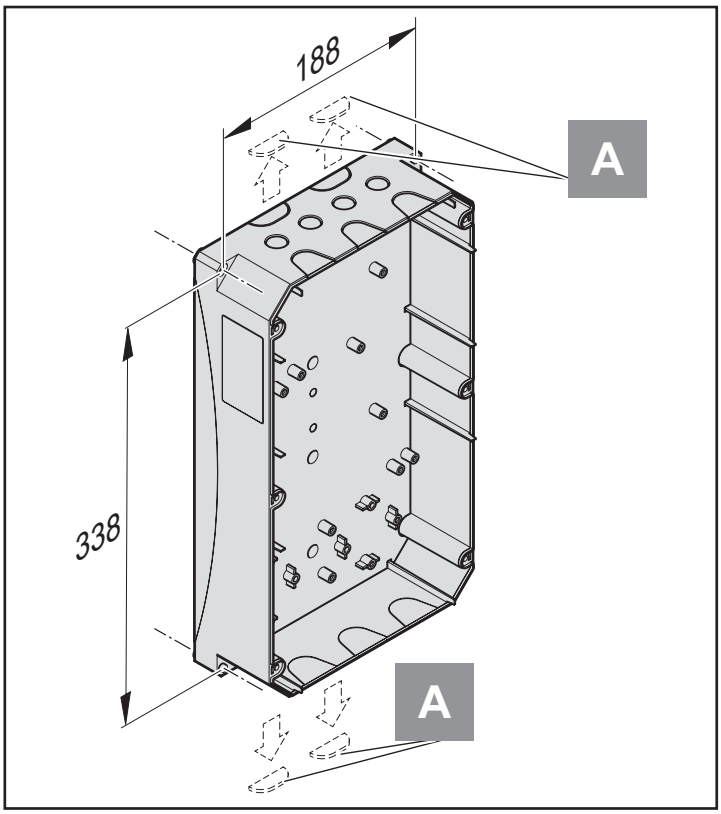

AVVISO:
I passacavi (A) possono essere aperti facilmente e senza danni all'alloggiamento tirandoli! In questo modo, è possibile posare i cavi dietro l'alloggiamento della centralina inserendoli dal basso!

- Utilizzare solo materiale di fissaggio omologato e adatto al tipo di parete.
- Montare l'alloggiamento in modo adeguato al fondo sul quale viene appoggiato.
- Utilizzare utensili idonei.

Collegamento elettrico

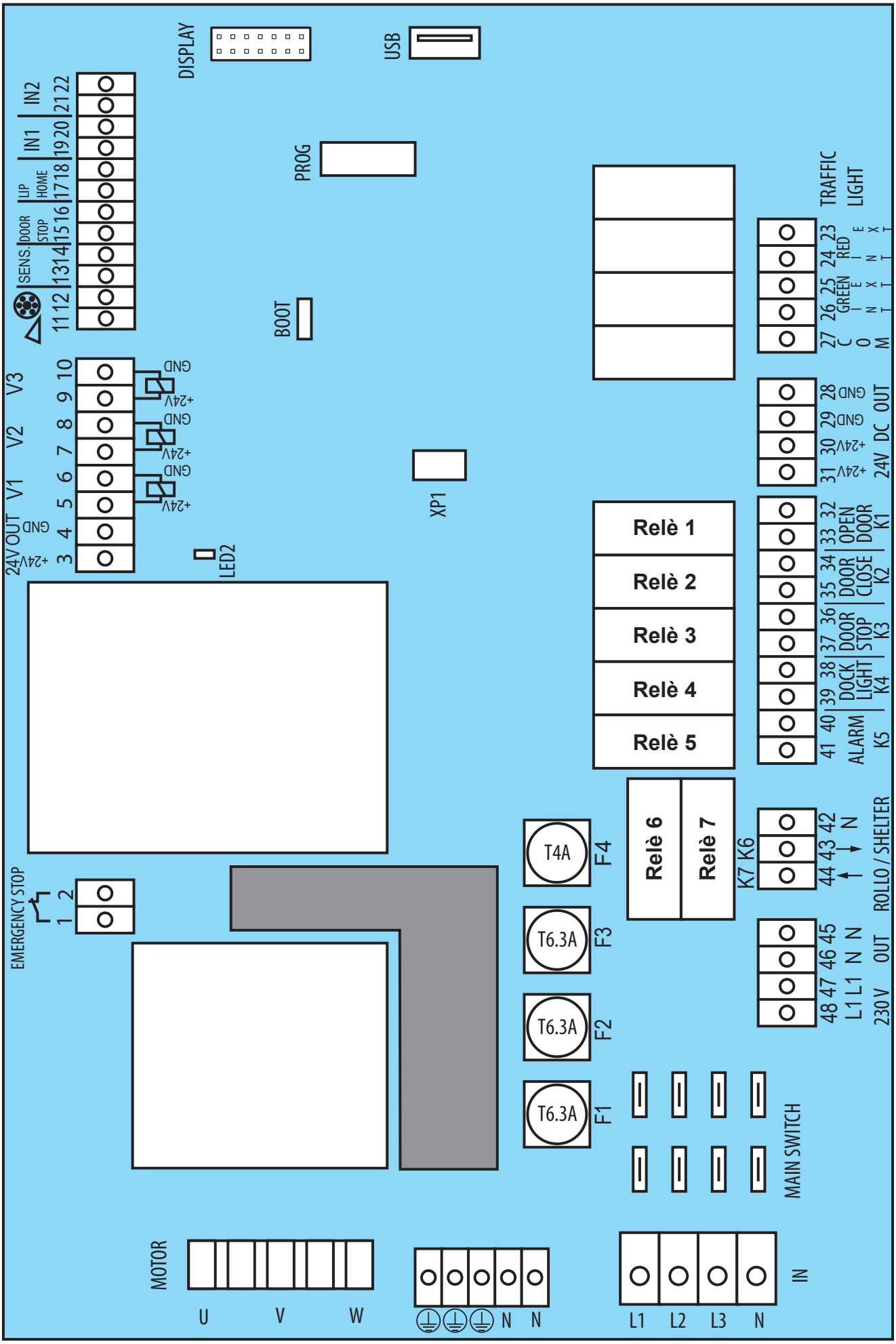

Collegamento elettrico

Elemento	Collegamento
1-2	Contatto termico / Arresto di emergenza
3-10	Valvole / 24 V esterno
11-22	Sensori / Finecorsa porta
23-27	Semafori
28-31	24 V esterno, max. 500 mA
32-41	Uscite relè 1-5, allarme, spia di carico e segnali alla centralina porta
42-44	Uscite relè 6+7, shelter/tenda
45-48	230 V esterno, max. 2 A
Interruttore principale	Contatti di collegamento per l'interruttore principale
F1-F3	Fusibili alimentazione di rete (T6.3A)
F4	Fusibili trasformatore / esterni 230 V (T4A)
Motore	Contatti di collegamento per motore
⏚⏚⏚	Morsetti di collegamento per conduttore di protezione
N N	Morsetti di collegamento per conduttore neutro
IN	Contatti di collegamento per l'alimentazione di rete

Aggiornamento del software tramite USB

La centralina supporta gli aggiornamenti del firmware tramite un'interfaccia USB. In tal modo è possibile installare gli aggiornamenti del software e le nuove funzionalità.

I file necessari e le istruzioni per eseguire gli aggiornamenti del firmware devono essere richiesti al produttore. È consentito utilizzare esclusivamente versioni di firmware approvate.

Installazione elettrica

ATTENZIONE!
Gli interventi sull'impianto elettrico devono essere eseguiti esclusivamente da personale specializzato!

ATTENZIONE!
Osservare le specifiche fornite dall'azienda locale per l'erogazione dell'energia.

ATTENZIONE!
La sostituzione del cavo di rete può essere effettuata solo dal produttore, dal suo servizio di assistenza o da elettricisti specializzati!

Presa per collegamento alla rete elettrica

AVVISO:
Il collegamento dipende dalla rete e dall'automazione con la quale va utilizzata la centralina!

La centralina è idonea per tensioni di rete di 1~ 100-250 V, 3~400 V o 3~230 V.

La centralina deve essere protetta da cortocircuiti e sovraccarichi su tutti i poli con un valore nominale massimo di 10A per ogni fase.

- In presenza di reti trifase, è necessario installare un dispositivo di sicurezza a 3 poli.
- In presenza di reti a corrente alternata, è necessario installare un dispositivo di sicurezza a 1 polo.

La centralina deve essere equipaggiata in conformità alla norma EN12453 con un sezionatore onnipolare!

Ciò può avvenire nei seguenti modi:

- tramite un collegamento a spina (lunghezza massima del cavo 1,5 m)

oppure

- tramite un interruttore principale

.

AVVISO:
Il sezionatore va installato in un luogo facilmente accessibile a un'altezza compresa tra 0,6 m e 1,7 m!

In base allo stato alla consegna, è richiesta la seguente protezione:

Centralina senza presa di corrente:
interruttore principale, interruttore automatico onnipolare lato impianto (max. 10 A).

Centralina con presa 5 poli CEE (16 A):
presa di corrente 16A (protetta da isolatore trifase 3x 10 A).

centralina con presa 3 poli CEE:
presa di corrente 16A (protetta da isolatore a 1 polo 1 x 10 A).

Collegamento elettrico

Collegamento alla rete elettrica

Funzionamento a 3 fasi

3 ~ 400 V / Y

3 ~ 230 V / Δ

Collegamento motore

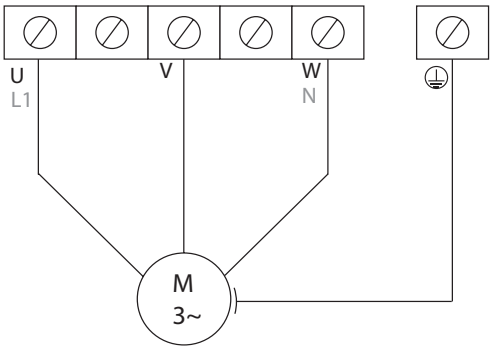

Collegamento alla rete elettrica

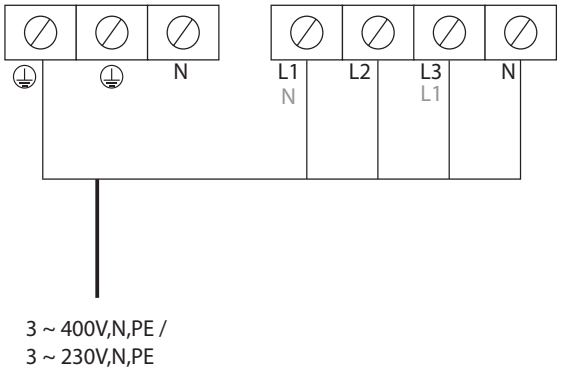

Collegamento elettrico

Catena di sicurezza

Collegamento del contatto termico della pompa

AVVISO:
Se uno dei dispositivi collegati all'ARRESTO DI EMERGENZA si è attivato, sul display compare il messaggio di errore: PROTEZIONE TERMICA attivata. Vedere capitolo "Messaggi di errore".

ARRESTO DI EMERGENZA = = Protezione termica del gruppo idraulico o interruttore di arresto di emergenza

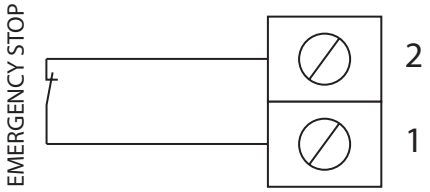

Collegamenti delle valvole

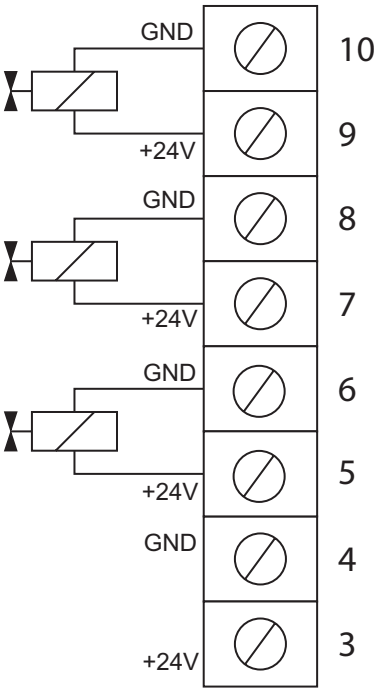

Valvola 3 24 V CC max. 1 A

Valvola 2 24 V CC max. 1 A

Valvola 1 24 V CC max. 1 A

Collegamento 24 V CC per dispositivi esterni max. 500 mA

Blocco ruota

AVVISO:
Il blocco ruota garantisce il fissaggio del veicolo durante le operazioni di carico.

A seconda della versione, il blocco ruota può essere collegato come contatto normalmente aperto (N.O.) oppure come segnale PNP a collettore aperto.

L'attivazione avviene tramite il display o il menu.

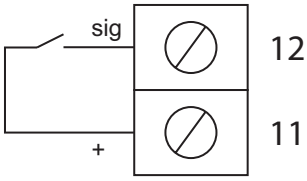

Blocco ruota N.O.

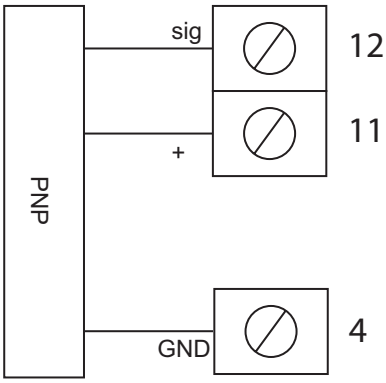

Blocco ruota PNP

Sensore VEICOLO

AVVISO:
Il sensore VEICOLO garantisce una maggiore sicurezza durante le operazioni di attracco e di caricamento. In combinazione con un semaforo, è possibile indicare al conducente la posizione corretta al momento di entrare nell'area di carico. A seconda delle impostazioni del menu, al rilevamento del VEICOLO può anche suonare un avvisatore acustico o il semaforo interno può segnalare la presenza del VEICOLO al caricatore. È inoltre possibile abilitare la porta solo in presenza di un VEICOLO. L'attivazione delle funzioni avviene tramite il display o il menu.

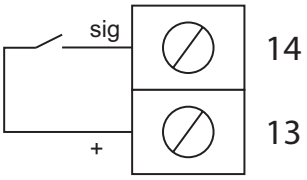

Sensore VEICOLO

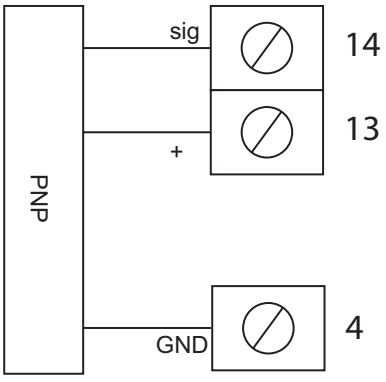

Sensore VEICOLO PNP

Collegamento elettrico

Collegamento del finecorsa della porta

AVVISO:
Il ponte di carico può essere bloccato tramite un contatto a potenziale zero della centralina porta o tramite un sensore. Il comando avviene a scelta tramite un contatto di apertura o di chiusura. L'attivazione della funzione avviene tramite il display ovvero il menu "Porta".

Se questa abilitazione viene revocata durante il funzionamento, entrambi i semafori passano al rosso. Inoltre, quando viene effettuato un collegamento ai morsetti 40+41, viene emesso un segnale acustico o ottico.

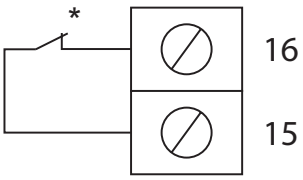

Finecorsa porta APERTA

*N.C. o N.O., impostabile tramite menu.

Finecorsa sponda arretrata

AVVISO:
Il collegamento per il finecorsa "Sponda arretrata" è utilizzabile come opzione.

Se esso non è presente, il ponte di carico viene azionato solo in base ai tempi di movimentazione impostati. Il contatto è di tipo N.O. Il segnale viene eseguito e viene emesso non appena la sponda di avanzamento è completamente ritirata.

In questa posizione avviene l'abilitazione all'abbassamento, il pompaggio viene disattivato e – se presente – viene attivato il semaforo esterno verde.

In questo modo è consentita la partenza del VEICOLO.

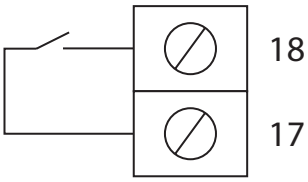

Finecorsa sponda arretrata

Ingressi liberamente programmabili

AVVISO:
È possibile collegare 2 ingressi liberamente programmabili. L'attivazione della funzione avviene tramite il display o il menu INGRESSI.

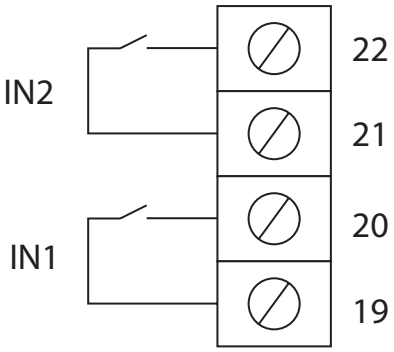

Collegamento semaforo 24 V CC

AVVISO:
La connessione semaforica è realizzata di serie senza potenziale. Può essere alimentato a 24 o 230V collegando il morsetto COM

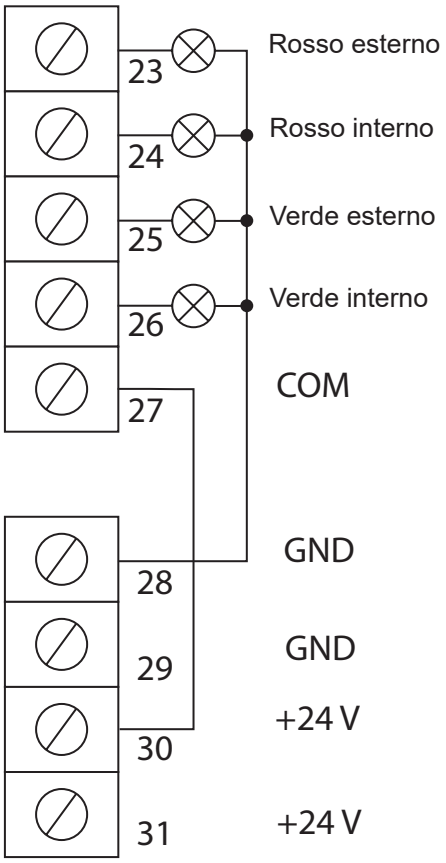

Collegamento elettrico

Connessione semaforica a 230 V

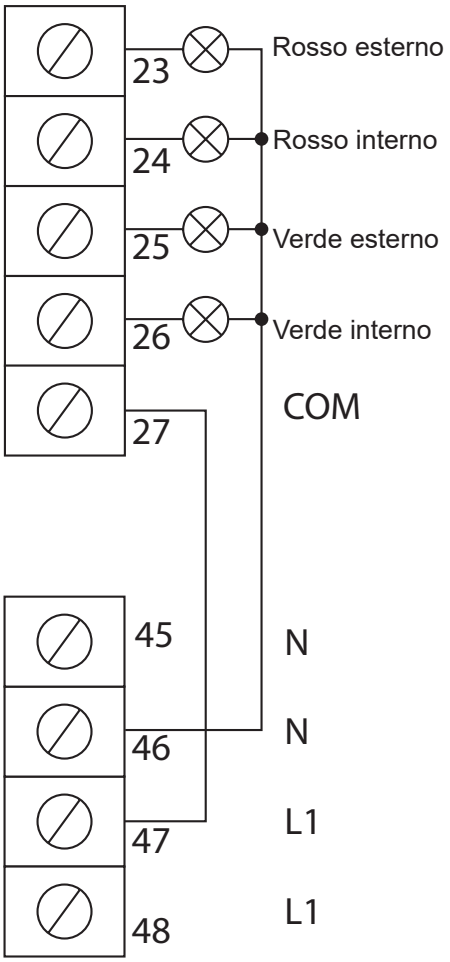

24 V per dispositivi esterni

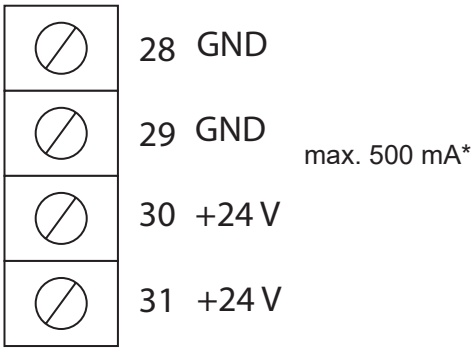

*La somma della corrente assorbita dai dispositivi collegati ai morsetti 3+4 e 28-31 non deve superare 500 mA

COM. CHIUSURA alla centralina porta

AVVISO:
Al termine delle operazioni di caricamento, è possibile inviare automaticamente un comando di chiusura alla centralina porta. A tal fine, occorre stabilire il seguente collegamento:

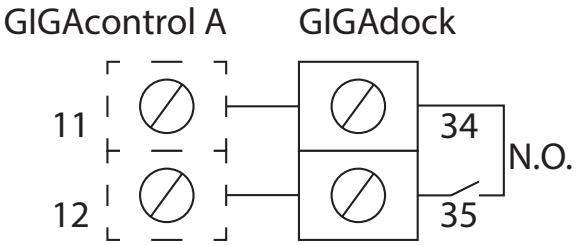

COM. APERTURA alla centralina porta

AVVISO:
Prima di avviare la procedura di caricamento, è possibile inviare automaticamente un comando di apertura alla centralina porta. A tal fine, occorre stabilire il seguente collegamento:

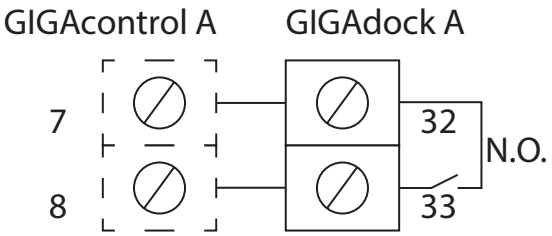

Dispositivo di bloccaggio

AVVISO:
La centralina porta installata in loco può essere disattivata tramite il contatto a potenziale zero del ponte di carico. Di conseguenza, l'utilizzo della porta è possibile solo quando la rampa si trova in posizione di riposo. In tal modo si evitano danni alla porta e alla rampa.

Il tipo di comando (contatto normalmente aperto o normalmente chiuso) viene impostato tramite il menu.

L'utilizzo è possibile solo se è presente un'abilitazione dall'impianto porta (porta aperta).

Se tale abilitazione viene revocata durante il funzionamento, entrambi i semafori passano al rosso. Inoltre, se è collegato un avvisatore acustico, viene emesso un segnale acustico.

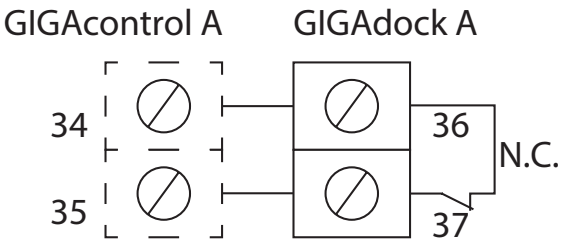

Collegamento elettrico

Spia di carico 230 V

AVVISO:
La spia di carico può essere comandata manualmente o automaticamente. In modo manuale, l'accensione e lo spegnimento avvengono tramite un comando separato. In modo automatico con collegamento alla porta, la spia si accende all'apertura della porta e si spegne alla chiusura. Se non è presente nessuna porta, la spia si accende quando il contatto sponda arretrata viene interrotto e si spegne non appena il ponte si trova di nuovo in posizione di riposo.

Ai relè 1-5

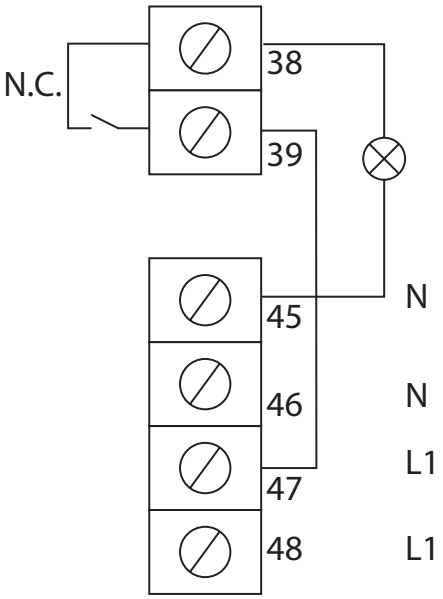

Al relè 7

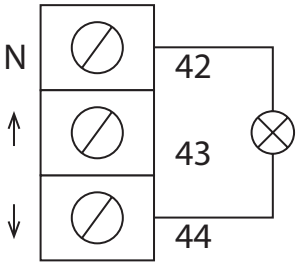

Uscita di allarme

AVVISO:
È possibile collegare un avvisatore acustico o un lampeggiante per garantire una maggiore sicurezza. Se durante il caricamento viene rimosso il blocco ruota o se il sensore VEICOLO si disattiva, ciò viene segnalato tramite questo contatto. Il contatto è a potenziale zero e può essere collegato a 24 o 230V. La funzione può essere configurata tramite il menu.

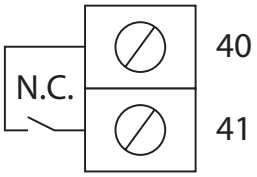

Motore tubolare per sigillante

AVVISO:
Lo spazio tra il vano di carico del VEICOLO e l'edificio può essere chiuso con una guarnizione. A tal fine viene utilizzata una versione gonfiabile con ventola oppure una variante abbassabile con motore tubolare.

L'attivazione della funzione avviene tramite il display o il menu.

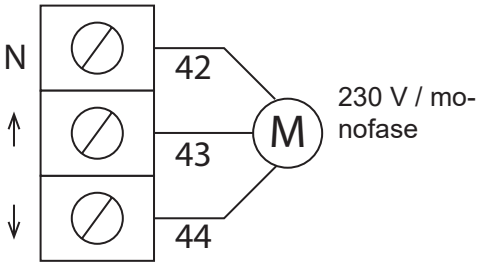

Sigillante gonfiabile (shelter)

AVVISO:
Lo spazio tra il vano di carico del VEICOLO e l'edificio può essere chiuso con una guarnizione. A tal fine viene utilizzata una versione gonfiabile con ventola oppure una variante abbassabile con motore tubolare.

L'attivazione della funzione avviene tramite il display o il menu.

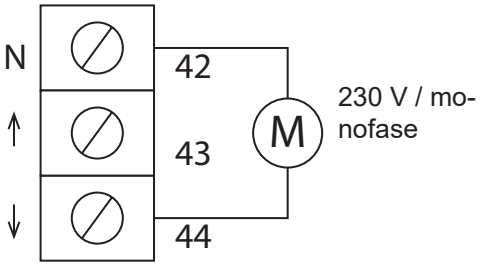

230 V per dispositivi esterni

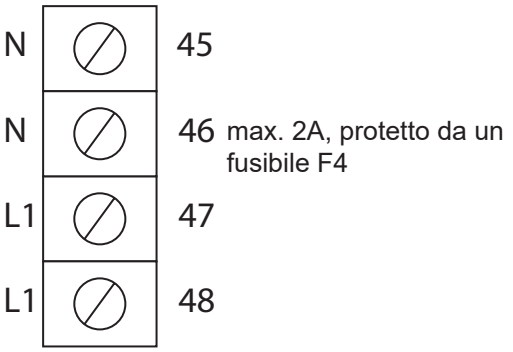

Messa in funzione

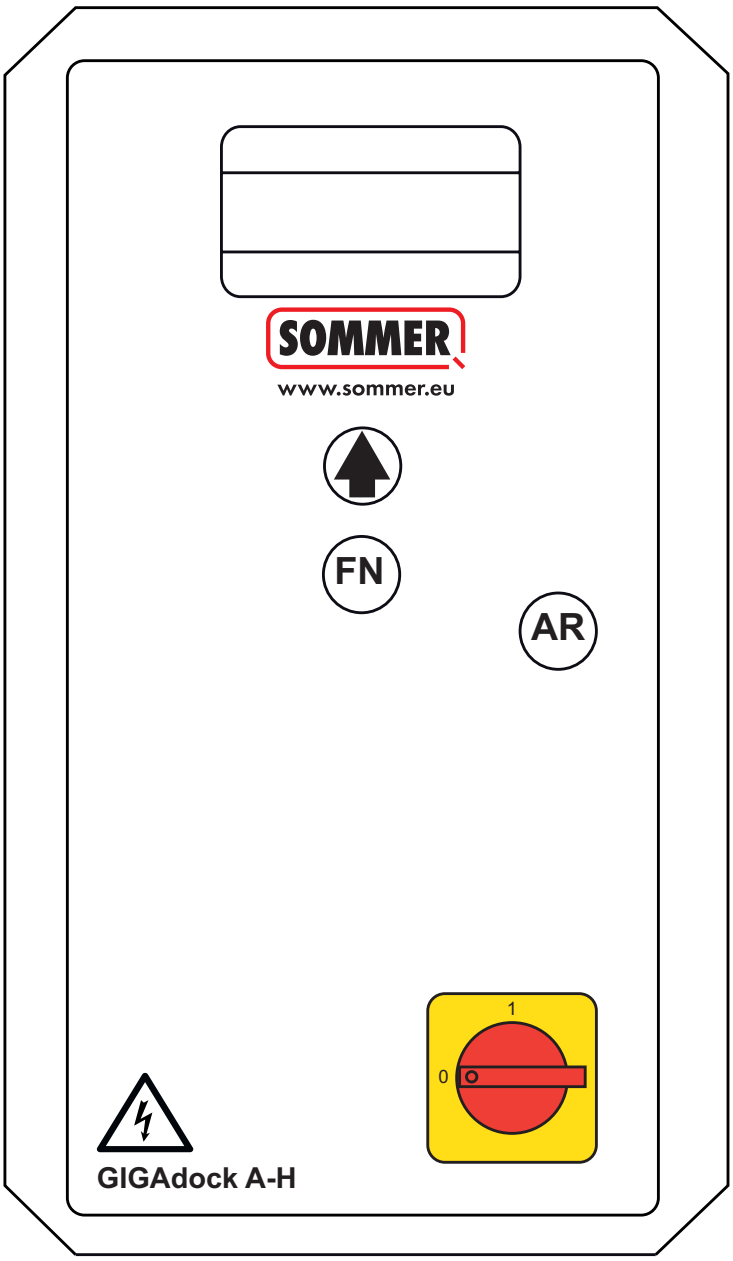

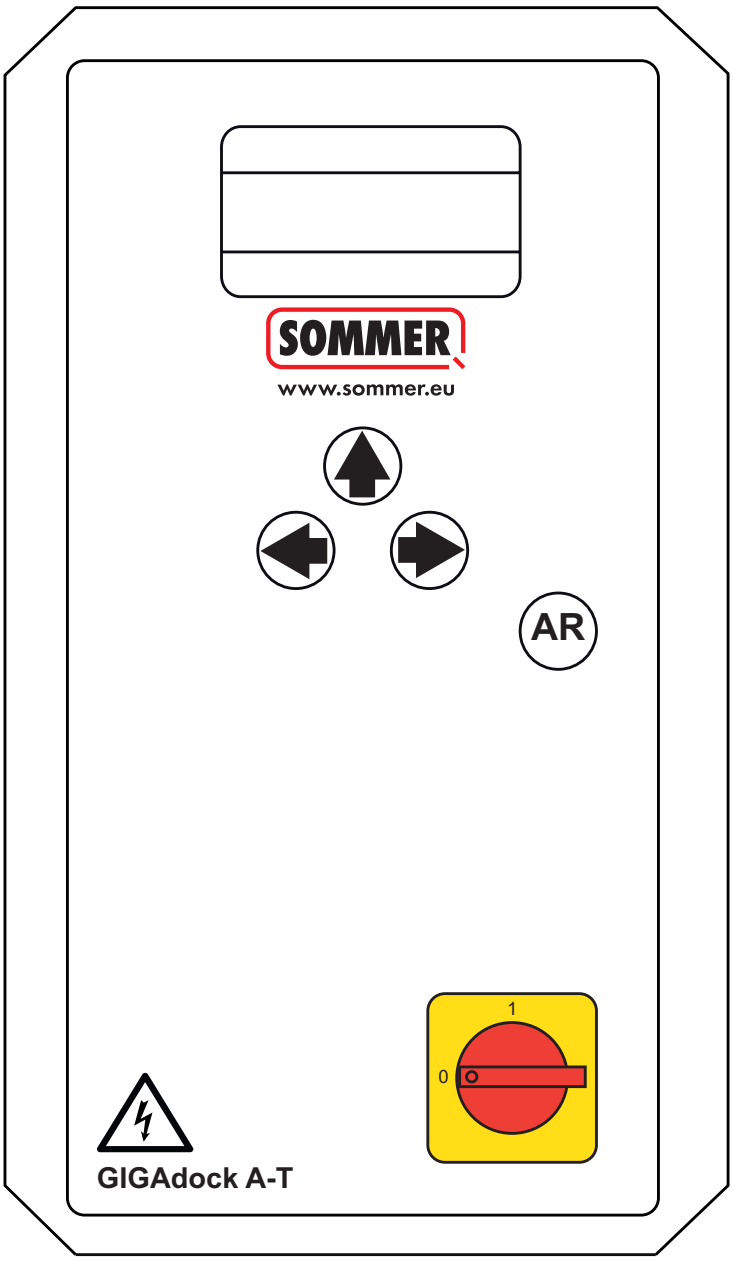

Riga 1 del display	Modalità di funzionamento ovvero voci di menu
Riga 2 del display	Informazioni sul funzionamento o messaggi di errore
Riga 3 del display	Consigli operativi e voci di menu
Tasto/i freccia	Navigazione nel menu / Modifica di valori / Parametri
Tasto FN	Tasto funzione / Navigazione nel menu / Modifica di valori / Parametri
Tasto AR	Tasto di selezione / Conferma
Interruttore principale	Opzionale

AVVISO:
Per accedere al menu, è necessario tenere premuto il tasto AR per almeno 5 secondi. A questo punto viene visualizzata la richiesta della password.

Menu principale

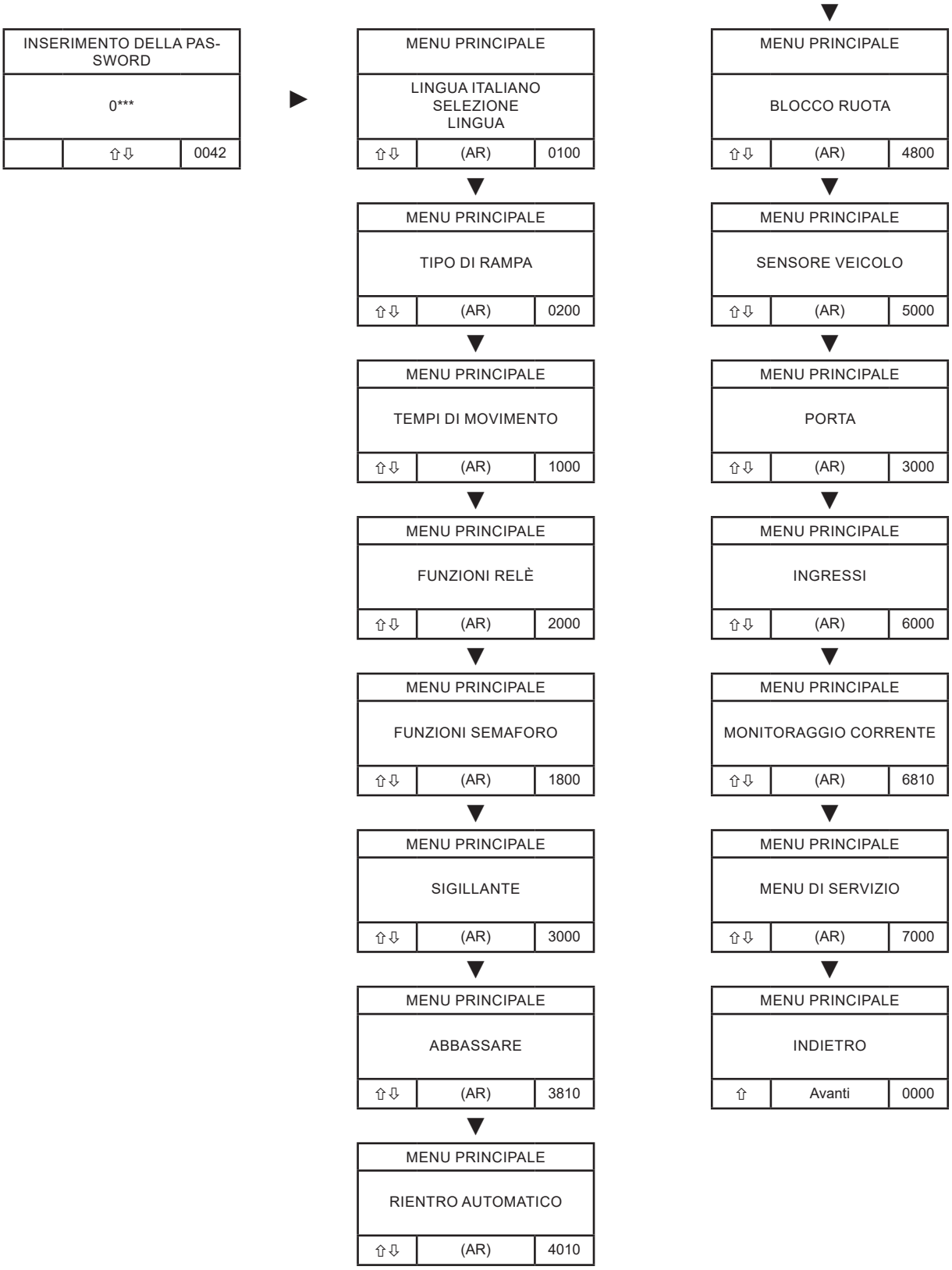

Lingua

HAUPTMENÜ		
SPRACHE deutsch		
⇧⇩	(AR)	0100

▶

AUSWAHL SPRACHE		
DEUTSCH		
⇩	(AR)	0100

▼

VÝBĚR JAZYKA		
ČESKY		
⇧⇩	(AR)	0100

▼

VALG AF SPROG		
DANSK		
⇧⇩	(AR)	0100

▼

ИЗБОР НА ЕЗИК		
БЪЛГАРСКИ		
⇧⇩	(AR)	0100

▼

ΕΠΙΛΟΓΗ ΓΛΩΣΣΑΣ		
ΕΛΛΗΝΙΚΑ		
⇧⇩	(AR)	0100

▼

LANGUAGE SELECTION		
ENGLISH		
⇧⇩	(AR)	0100

▼

SELECCIÓN DE IDIOMA		
ESPAÑOL		
⇧⇩	(AR)	0100

▼

KEELE VALIK		
ESTNIS		
⇧⇩	(AR)	0100

▼

KIELIVALINTA		
SUOMI		
⇧⇩	(AR)	0100

▼

CHOIX DE LA LANGUE		
FRANÇAIS		
⇧⇩	(AR)	0100

▼

NYELVVÁLASZTÁS		
MAGYARORSZÁG		
⇧⇩	(AR)	0100

▼

SELEZIONE LINGUA		
ITALIANI		
⇧⇩	(AR)	0100

▼

언어 선택		
한국어		
⇧⇩	(AR)	0100

▼

TAALKEUZE		
NEDERLAND		
⇧⇩	(AR)	0100

▼

VALG AV SPRÅK		
NORSK		
⇧⇩	(AR)	0100

WYBÓR JĘZYKA		
PORTUGUÊS		
⇧⇩	(AR)	0100

Lingua

▼

VAL AV SPRÅK		
SVENSKA		
⇧⇩	(AR)	0100

▼

SELECȚIE DE LIMBĂ		
ROMAN		
⇧⇩	(AR)	0100

▼

ВЫБОР ЯЗЫКА		
RU RUSSISCH РОССИЯ		
⇧⇩	(AR)	0100

▼

DİL SEÇİMİ		
TR TÜRKISCH TÜRKÇE		
⇧⇩	(AR)	0100

▼

语言选择		
ZH CHINESISCH 中文		
⇧	(AR)	0100

Tipo di rampa

MENU PRINCIPALE		
TIPO DI RAMPA TELESCOP 3V STD		
⇧⇩	(AR)	0200

▶

TIPO DI RAMPA		
Telescopica 3 valv. Variante 1 versione standard		
⇧⇩	(AR)	0200

▼

TIPO DI RAMPA		
Telescopica 3 valv. Variante 2 con valvola discesa		
⇧⇩	(AR)	0200

▼

TIPO DI RAMPA		
Telescopica 3 valv. Variante 3 disattiv. in riposo		
⇧⇩	(AR)	0200

▼

TIPO DI RAMPA		
Telescopica 3 valv. Variante 4 Laweco		
⇧⇩	(AR)	0200

▼

TIPO DI RAMPA		
Telescopica 3 valv. Variante 5 Cobelux		
⇧⇩	(AR)	0200

▼

TIPO DI RAMPA		
Telescopica 2 valv. Variante 1 Standard		
⇧⇩	(AR)	0200

▼

TIPO DI RAMPA		
Telescopica 2 valv. Variante 2 Hafa		
⇧⇩	(AR)	0200

▼

TIPO DI RAMPA		
Telescopica 2 valv. Variante 3 Standard		
⇧⇩	(AR)	0200

▼

TIPO DI RAMPA		
Sponda 1 valvola Variante 1 versione standard		
⇧⇩	(AR)	0200

▼

TIPO DI RAMPA		
Sponda 1 valvola Variante 2 versione standard		
⇧⇩	(AR)	0200

▼

TIPO DI RAMPA		
Sponda 2 valvole Variante 1 versione standard		
⇧⇩	(AR)	0200

▼

TIPO DI RAMPA		
Indietro		
⇧		0200

Tipo di rampa

A seconda della struttura meccanica e della funzione, è possibile scegliere tra i seguenti tipi di rampe:

Rampe di avanzamento con 2 o 3 valvole
Per rampe di avanzamento in cui la piattaforma viene estratta ovvero fatta avanzare in modo lineare.

Rampe a sponda con 1 o 2 valvole
Per rampe a sponda in cui il movimento di compensazione avviene tramite un cuneo oscillante.

Il tipo di rampa adeguato deve essere selezionato in base alla tabella specifica dell'impianto e impostato di conseguenza. Una scelta errata può causare un movimento scorretto o disfunzioni

Telescopica 3 valv. V1				
Stato	Pompa	Sollevamento (V1)	Sponda avanti (V2)	Sponda indietro (V3)
Sollevamento	1	1	0	0
Abbassare	0	1	0	0
Sponda avanti	1	0	1	0
Sponda indietro	1	0	0	1
Fluttuante	0	1	0	0
In riposo	0	1	0	0
Telescopica 3 valv. V2				
Stato	Pompa	Sollevamento (V1)	Sponda (V2)	Abbassare (V3)
Sollevamento	1	1	0	0
Abbassare	0	0	0	1
Sponda avanti	1	0	0	0
Sponda indietro	1	0	1	1
Fluttuante	0	0	0	1
In riposo	0	0	0	1
Telescopica 3 valv. V3				
Stato	Pompa	Sollevamento (V1)	Sponda avanti (V2)	Sponda indietro (V3)
Sollevamento	1	1	0	0
Abbassare	0	1	0	0
Sponda avanti	1	0	1	0
Sponda indietro	1	0	0	1
Fluttuante	0	1	0	0
In riposo	0	0	0	0
Telescopica 3 valv. V4				
Stato	Pompa	Sollevamento (V1)	Sponda avanti (V2)	Sponda indietro (V3)
Sollevamento	1	1	0	0
Abbassare	0	1	0	0
Sponda avanti	1	0	1	0
Sponda indietro	1	0	0	1
Fluttuante	0	1	0	1
In riposo	0	0	0	0
Telescopica 3 valv. V5				
Stato	Pompa	Sollevamento (V1)	Sponda avanti (V2)	Sponda indietro (V3)
Sollevamento	1	0	0	0
Abbassare	0	1	0	0
Sponda avanti	1	0	1	0
Sponda indietro	1	0	0	1
Fluttuante	0	1	0	0
In riposo	0	1	0	0

Telescopica 2 valv. V1				
Stato	Pompa	Sollevamento (V1)	Sponda (V2)	
Sollevamento	1	1	0	
Abbassare	0	1	1	
Sponda avanti	1	0	0	
Sponda indietro	1	0	1	
Fluttuante	0	1	1	
In riposo	0	1	1	
Telescopica 2 valv. V2				
Stato	Pompa	Sollevamento (V1)	Sponda (V2)	
Sollevamento	1	0	1	
Abbassare	0	1	0	
Sponda avanti	1	0	0	
Sponda indietro	1	0	1	
Fluttuante	0	1	0	
In riposo	0	1	0	
Telescopica 2 valv. V3				
Stato	Pompa	Sollevamento (V1)	Sponda (V2)	
Sollevamento	1	1	0	
Abbassare	0	1	1	
Sponda avanti	1	0	1	
Sponda indietro	1	0	0	
Fluttuante	0	1	1	
In riposo	0	1	1	
Sponda 1 valvola V1				
Stato	Pompa	Sollevamento (V1)		
Sollevamento	1	1		
Abbassare	0	1		
Fluttuante	0	1		
In riposo	0	1		
Sponda 1 valvola V2				
Stato	Pompa	Sollevamento (V1)		
Sollevamento	1	0		
Abbassare	0	1		
Fluttuante	0	1		
In riposo	0	1		
Sponda 1 valvola V1				
Stato	Pompa	Sollevamento (V1)	Sponda (V2)	
Sollevamento	1	1	0	
Dopo fine sponda a T	1	0	0	
Abbassare	0	0	1	
Fluttuante	0	0	1	
In riposo	0	0	1	

Tempi di movimento

MENU PRINCIPALE		
TEMPI DI MOVIMENTO		
⇧⇩	(AR)	2000

▶

TEMPI DI MOVIMENTO		
SOLLEVARE MIN 2s		
⇧⇩	(AR)	1010

▼

TEMPI DI MOVIMENTO		
HOME Sequenza1 8s		
⇧⇩	(AR)	1020

▼

TEMPI DI MOVIMENTO		
HOME Sequenza 2 0s		
⇧⇩	(AR)	1028

▼

TEMPI DI MOVIMENTO		
DISCESA HOME Seq.1 15s		
⇧⇩	(AR)	1040

▼

TEMPI DI MOVIMENTO		
DISCESA HOME Seq.2 15s		
⇧⇩	(AR)	1048

▼

TEMPI DI MOVIMENTO		
SPEGNIMENTO VALV. 2 0s		
⇧⇩	(AR)	1090

▼

TEMPI DI MOVIMENTO		
BACKJUMP SPONDA 0s		
⇧⇩	(AR)	1050

▼

TEMPI DI MOVIMENTO		
TEMPO MASSIMO AVANZAMENTO SPONDA 25s		
⇧⇩	(AR)	1060

▼

TEMPI DI MOVIMENTO		
TEMPO MINIMO AVANZAMENTO SPONDA 2s		
⇧⇩	(AR)	1070

▼

TEMPI DI MOVIMENTO		
DURATA MASSIMA POMPAGGIO 50S		
⇧⇩	(AR)	1100

▼

TEMPI DI MOVIMENTO		
DIFFERENZA TEMPO AVANZAMENTO 10 %		
⇧⇩	(AR)	1080

▼

TEMPI DI MOVIMENTO		
Indietro		
⇧	(AR)	1000

AVVISO:
Visibile solo con il tipo di rampa a sponda e 2 valvole

Tempi di movimento

Parametri	Spiegazione	Campo di regolazione	Impostazione di fabbrica
Sollevamento minimo	Questo tempo determina per quanto tempo, come minimo, deve essere premuto il tasto di sollevamento prima di potere azionare il tasto di avanzamento. In questo modo si evita che la sponda scivoli sui montanti della rampa, danneggiandoli	0-10	3s
Home Sequenza 1	Per riportare la rampa nella posizione iniziale (Home), la rampa viene sollevata per un breve istante prima che la sponda arretri	0-30	15s
Home Sequenza 2	Se si desidera che la rampa si abbassi in 2 fasi, è necessario impostare questo parametro. Pertanto, la rampa viene sollevata solo per la sequenza 1, poi la sponda viene arretrata e infine completamente sollevata per la sequenza. 2	0-30	0
Discesa Home Seq. 1	Tempo del primo abbassamento in posizione di riposo. Questo tempo influisce anche sul passaggio al verde dei semafori.	0-30	5
Discesa Home Seq. 2	Tempo per abbassamento completo in posizione di riposo. Questo tempo influisce anche sul passaggio al verde dei semafori.	0-30	5
Backjump sponda*	Se si rilascia il tasto di avanzamento, la sponda torna indietro per questo tempo	0-5	0
Tempo massimo sponda* avanzamento	Questo tempo limita l'avanzamento della sponda. Trascorso questo tempo, non è più possibile nessun ulteriore avanzamento.	0-60	20
Tempo minimo sponda* avanzamento	La sponda deve essere avanzata minimo per questo tempo, prima che la rampa passi in modo abbassare.	0-10	2
Durata massima pompaggio	Limite di funzionamento della pompa. Se si supera questo tempo, il contattore si disattiva automaticamente	0-100	45
Tempo di disattivazione valvola 2**	Si rende necessario per il modo speciale sponda con 2 valvole per chiudere la valvola 2 a tempo	0-30	5
Differenza tempo dell'avanzamento	Se la sponda richiede tempi diversi per l'arretramento e l'avanzamento, è necessario impostare questo parametro. Se la sponda impiega più tempo per l'arretramento, occorre selezionare un valore positivo. Se il tempo di arretramento è più breve, occorre selezionare un valore negativo	da -100 a +100%	0%

* Visibile solo durante l'avanzamento

** Visibile solo con sponda 2 valvole

Funzioni relè

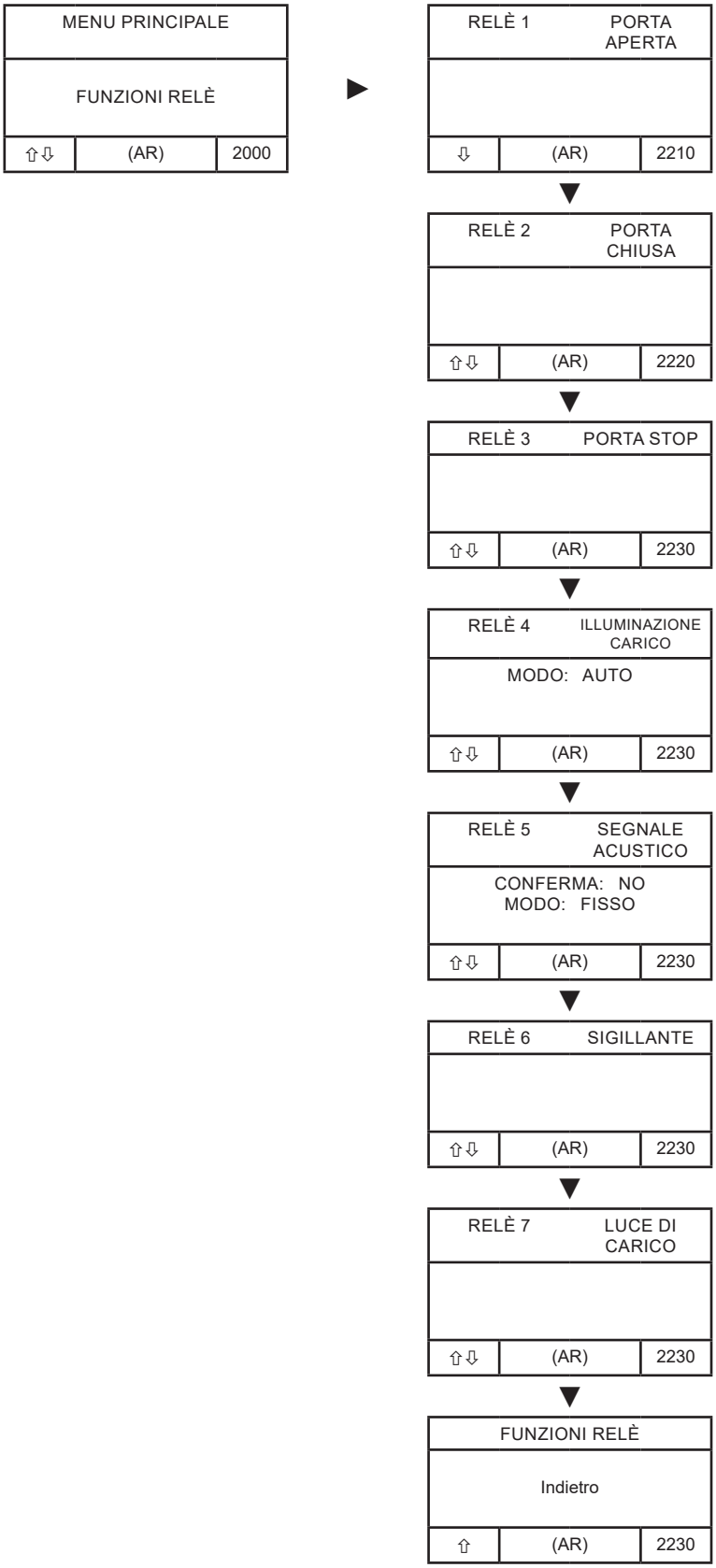

Funzioni relè: assegnazione delle uscite

Il GIGAdock A dispone di 5 uscite a relè a potenziale zero. Esse sono preconfigurate in fabbrica con le funzioni standard indicate sull'etichetta della scheda. Tramite questi parametri, tuttavia, è possibile riconfigurare liberamente le funzioni dei relè nel menu e assegnarle ad altre funzioni della centralina.

Parametri	Spiegazione
CONS. PORTA	Abilitazione porta a centralina porta. Se la porta è abilitata = contatto chiuso.
SEGNALE ACUSTICO	**CONFERMA:** NO Può essere disattivato solo risolvendo l'errore SÌ Può essere confermato azionando il tasto AR TEMPO Il segnale si spegne dopo 5 minuti
	MODO: FISSO Segnale continuo in caso di errore LAMPEGGIO Frequenza di lampeggiamento: 1Hz
COM. CHIUSURA	Comando di chiusura (1s) alla centralina porta
COM. APERTURA	Comando di apertura (1s) alla centralina porta
PRONTO	Se non è presente nessun errore, il contatto è chiuso
ILLUM. CARICO	Comando di una spia di carico MANUALE ON/OFF tramite comando separato dall'ingresso 1 o 2 AUTO ON all'apertura della porta e OFF alla chiusura della porta Se non è presente nessuna porta = ON all'uscita dalla zona Home, ovvero OFF al raggiungimento della zona Home.

Relè	Impostazione di fabbrica
1	PORTA APERTA
2	PORTA CHIUSA
3	PORTA STOP
4	ILLUM. CARICO
3	PORTA STOP
4	ILLUM. CARICO
5	SEGNALE ACUSTICO

Funzioni relè 230 V

Oltre ai relè a potenziale zero, il GIGAdock A dispone di 2 uscite relè programmabili con attivazione diretta a 230 V. A questi relè è possibile assegnare diverse funzioni dal menu. Non sono a potenziale zero e, una volta attivati, erogano direttamente 230 V. Di fabbrica, i due relè da 230 V sono preimpostati come segue:

Relè 6: Sigillante

Relè 7: Illuminazione carico

PARAMETRI	**Spiegazione**
SIGILLANTE	(Ventola) La funzione "SIGILLANTE" comanda un motore della ventola per la sigillatura della porta. L'attivazione e la parametrizzazione effettive di questa funzione avvengono tramite il parametro di menu "SIGILLANTE". Solo se questo parametro è configurato correttamente, verrà utilizzato il relè assegnato per il comando della ventola. Il relè funge quindi esclusivamente da uscita per il comando del ventilatore della sigillatura della porta e funziona in base alla logica relativa al SIGILLANTE memorizzata nel sistema.
APERT. TENDA	Comando del motore tubolare per la sigillatura della porta Il modo relè “TENDA APERT./CHIUS.” serve a comandare una sigillatura della porta motorizzata con funzionamento bidirezionale (apertura/chiusura). Tramite questo modo, la sigillatura può essere azionata in due direzioni di movimento, L'attivazione e l'assegnazione delle funzioni avvengono tramite il parametro di menu "SIGILLANTE". Solo se configurato correttamente, il relè viene utilizzato nel modo “TENDA APERT./CHIUS.” e comandato secondo la logica del sistema.
CHIUS. TENDA	Vedere “APERT. TENDA”
ILLUM. CARICO	Comando della spia di carico Il modo relè "ILLUM. CARICO" serve a comandare l’illuminazione dell’area di carico/amento. MAN In modo manuale, l’illuminazione carico viene attivata tramite un ingresso parametrizzato (IN1 o IN2). Azionando questo ingresso, la spia si accende o si spegne. AUTO L’illuminazione carico si accende automaticamente: ON all'apertura della porta OFF alla chiusura della porta SENZA COLLEGAMENTO PORTA Se non è presente nessuna porta, il comando avviene in base alla posizione della rampa: ON all'uscita dalla posizione Home OFF al raggiungimento della posizione Home
PRONTO	Se non è presente nessun errore, il contatto è chiuso

Funzioni semaforo

MENU PRINCIPALE		
FUNZIONI SEMAFORO		
⇧⇩	(AR)	1800

▶

FUNZIONI SEMAFORO		
VEICOLO: LAMPEGGIA CONFERMA: AUTO		
⇩	(AR)	1810

▼

FUNZIONI SEMAFORO		
ON		
⇧⇩	(AR)	1830

FUNZIONI SEMAFORO		
INDIETRO		
⇧	(AR)	2000

Funzioni semaforo

Questo parametro consente di influenzare il funzionamento dei semafori.

Parametri	Spiegazione	Impostazione di fabbrica
FUNZIONI SEMAFORO	**VEICOLO – Segnalazione con veicolo attraccato** LAMPEGGIO Non appena un VEICOLO attracca, il semaforo rosso interno lampeggia. Ciò serve a segnalare in modo univoco che è in corso un'operazione di carico attiva. FISSO Non appena un VEICOLO attracca, il semaforo rosso interno continua a rimanere acceso in modo fisso.	LAMPEGGIO
	CONFERMA – Attivazione del semaforo esterno (verde) AUTO Una volta completato il carico, il segnale verde per il VEICOLO viene attivato automaticamente non appena l'impianto lo consente. MANUALE Il semaforo esterno (verde) viene attivato esclusivamente tramite un tasto manuale collegato a IN1 o IN2. Non viene effettuata alcuna attivazione automatica.	AUTO
SEMAFORO HOME	Comportamento in posizione di riposo ON I semafori (interni ed esterni) sono attivati in modo permanente. 5 MIN I semafori si spengono automaticamente 5 minuti dopo il raggiungimento della posizione di riposo. 15 MIN I semafori si disattivano automaticamente 15 minuti dopo il raggiungimento della posizione di riposo. Avviso: Se i semafori sono spenti, è possibile riattivarli tramite il sensore VEICOLO (se attivato) o premendo un tasto qualsiasi sulla centralina	ON

Sigillante

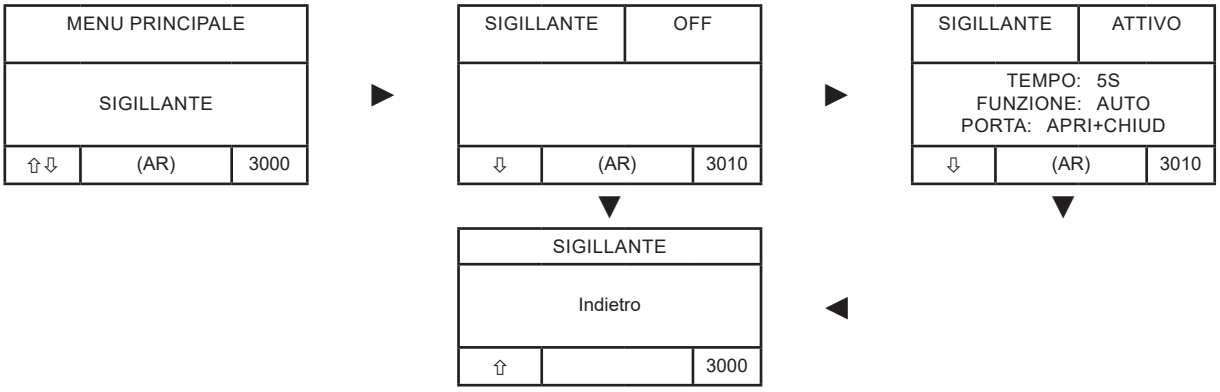

AVVISO:
Quando viene attivata la sigillatura della porta o la tenda, i relè 6+7 ovvero l'ingresso 1 vengono commutati automaticamente

Per sigillatura della porta, relè 6 = sigillante

Ingresso 1 = sigillante

Per tenda =

Relè 6+7 = Tenda APERT./CHIUS.

Ingresso 1 = sigillante

Sigillante

Parametri per l'attivazione e la configurazione della sigillatura della porta o della funzione tenda

Parametri	Spiegazione	Campo di regolazione	Impostazione di fabbrica
SIGILLANTE	Selezione del sistema collegato ATTIVO Funzione shelter attivata TENDA Funzione tenda attivata NON ATTIVO Sigillatura non attiva	NON ATTIVO ATTIVO TENDA	NON ATTIVO
	TEMPO Tempo necessario per gonfiare ovvero sgonfiare il sigillante. Solo trascorso questo tempo è possibile aprire la porta, ovvero, dopo il caricamento, il semaforo esterno diventa verde	0-25	5s
	FUNZIONE Il parametro FUNZIONE consente di impostare il sigillante (SIG) AUTO In modalità automatica, il sigillante per porte (SIG) viene gonfiato tramite il tasto Shelter agli ingressi IN1 o IN2. Dopo l'avvio, trascorre un periodo di tempo preimpostato (TEMPO). Non appena questo tempo è trascorso, viene conferita l'abilitazione alla centralina porta. Se è attivato un comando di apertura automatico, la porta si aprirà poi automaticamente. A questo punto è possibile fare avanzare la rampa. Al termine del caricamento, sempre che parametrizzato, viene inviato automaticamente un comando di chiusura all porta. Non appena la porta è completamente chiusa, il monitoraggio del tempo (TEMPO) riprende. Allo scadere di questo tempo, si accende la spia verde esterna e la porta viene bloccata. MAN. Il SIG può essere attivato e disattivato manualmente tramite un tasto su IN1 o IN2	AUTO MAN.	AUTO
	PORTA Questo parametro definisce il comportamento della porta durante il funzionamento in modalità Shelter e la misura in cui avviene un comando automatico. APRI+CHIUD La porta funziona in modo completamente automatico. Dopo l'abilitazione, viene eseguito il comando di apertura, e al termine del caricamento viene automaticamente impartito il comando di chiusura. APRI La porta si apre solo automaticamente. La chiusura della porta deve avvenire manualmente. CHIUDI La porta si chiude automaticamente al termine del caricamento. L'apertura della porta avviene manualmente. MANUALE Il collegamento porta è attivo, tuttavia non vengono eseguiti comandi di movimento automatici. Tutti i movimenti della porta devono essere azionati manualmente. --- Non è presente nessun collegamento porta. La modalità Shelter avviene in modo completamente indipendente dalla porta.	APRI+CHIUD APRI CHIUDI MANUALE	APRI+CHIUD

Abbassare

MENU PRINCIPALE		
ABBASSARE AUTO		
⇧⇩	(AR)	3810

Abbassare

Questo parametro consente di definire a quali condizioni la rampa venga abbassata automaticamente o manualmente

Parametri	Spiegazione	Impostazione di fabbrica
ABBASSARE	AUTO La rampa si abbassa automaticamente non appena si rilascia il tasto di movimento. TASTO ABBASSAMENTO La rampa viene abbassata tramite un tasto di abbassamento separato, RITIRO SPONDA La rampa si abbassa premendo brevemente il tasto di arretramento della sponda.	AUTO

Rientro automatico

MENU PRINCIPALE		
RIENTRO AUTOMATICO ATTIVO CORTO		
⇧⇩	(AR)	4010

Rientro automatico

Parametri	Spiegazione	Impostazione di fabbrica
RIENTRO AUTOMA-TICO	ATTIVO CORTO Rientro automatico senza arretramento in 2 fasi. La rampa viene sollevata completamente e la sponda viene arretrata ATTIVO LUNGO La rampa viene arretrata in 2 fasi tramite Seq1+2 OFF Rientro automatico non attivo. È possibile solo l'arretramento manuale.	ATTIVO CORTO

Blocco ruota

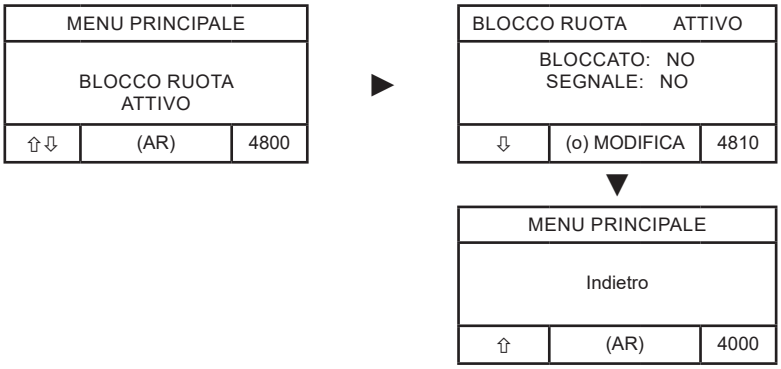

Blocco ruota

Parametri	Spiegazione	Impostazione di fabbrica
BLOCCO RUOTA	OFF Non viene monitorato ATTIVO Il blocco ruota viene monitoraggio	OFF
	BLOCCATO=SÌ Se il blocco ruota viene rimosso, la rampa viene bloccata e viene emesso un segnale acustico BLOCCATO=NO Se il blocco ruota viene rimosso, viene emesso un segnale acustico. Si può continuare a muovere la rampa	SÌ
	SEGNALE=SÌ Il segnalatore acustico viene attivato quando viene rilevato un VEICOLO. SEGNALE=NO Il segnalatore acustico non viene attivato se viene rilevato un VEICOLO	NO

Sensore veicolo

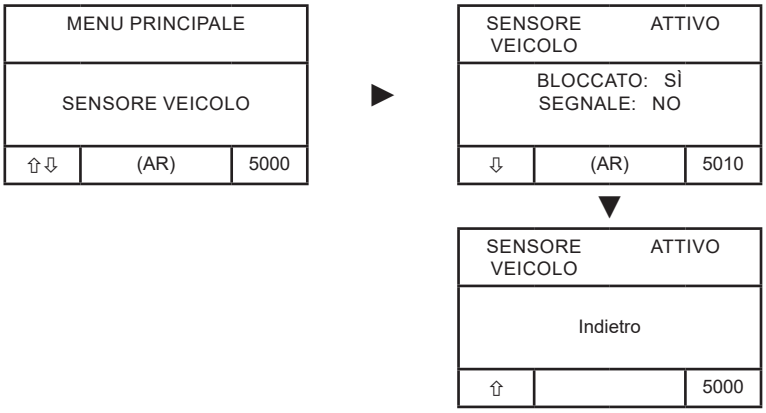

Sensore veicolo

Parametri	Spiegazione	Impostazione di fabbrica
SENSORE VEICOLO	OFF SENSORE VEICOLO non attivo ATTIVO Il SENSORE VEICOLO è attivo	OFF
	BLOCCATO = SÌ L'abilitazione porta viene concessa solo con VEICOLO attraccato. Altrimenti la porta è bloccata BLOCCATO = NO La porta è abilitata anche senza VEICOLO attraccato	SÌ
	SEGNALE = SÌ L’avvisatore acustico viene attivato quando viene rilevato un VEICOLO. SEGNALE = NO L’avvisatore acustico non viene attivato quando viene rilevato un VEICOLO	NO

Porta

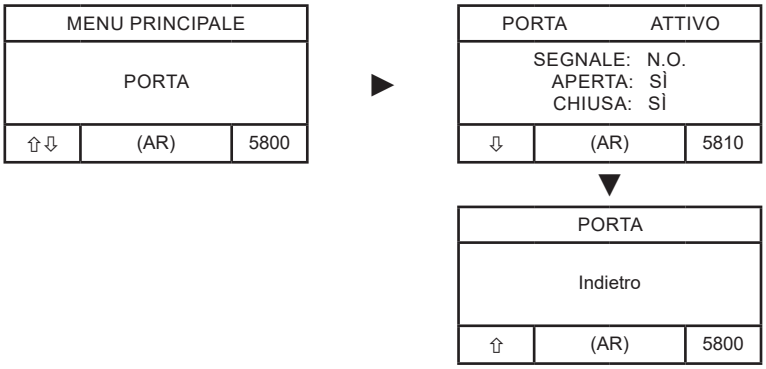
MENU PRINCIPALE
PORTA
⇧⇩
(AR)
5800
PORTA ATTIVO
SEGNALE: N.O.
APERTA: SÌ
CHIUSA: SÌ
⇩
(AR)
5810
PORTA
Indietro
⇧
(AR)
5800

Porta

Questo parametro serve a stabilire se è presente una porta, come viene monitorata la sua posizione finale e se vengono attivati comandi di movimento automatici.

Parametri	Spiegazione	Impostazione di fabbrica
PORTA	ATTIVO È presente una porta, che viene monitorata e comandata mediante la centralina. OFF Non è attivo nessun bloccaggio del ponte della porta. La rampa può funzionare indipendentemente dalla porta.	ATTIVO
	SEGNALE – Segnale di ritorno "APRI" porta Definisce il comportamento del segnale di ritorno per la posizione finale "Porta aperta": N.O. (Contatto normalmente aperto) Quando la porta è chiusa, il contatto è aperto. Quando si raggiunge la posizione finale "APRI", il contatto si chiude. N.C. (Contatto chiuso a riposo) Quando la porta non è aperta, il contatto è chiuso. Quando si raggiunge la posizione finale "APRI", il contatto si apre.	N.O.
	COM. APERTURA – Aprire la porta Se la rampa si trova in posizione di riposo, è possibile aprire la porta premendo il tasto di sollevamento. Quando si preme il tasto di sollevamento, il relè "PORTA APERTA" viene azionato per 1 secondo.	SÌ
	COM. CHIUSURA – Chiudere la porta Stabilisce quando e come la porta deve essere chiusa dopo il caricamento: NO Non viene generato alcun comando di chiusura automatico. SÌ Una volta completato il caricamento e quando la rampa si trova in posizione Home, viene inviato automaticamente un comando di chiusura (1 secondo) alla centralina porta. AR Se la rampa si trova in posizione Home, azionando di nuovo il tasto AR è possibile inviare un comando di chiusura (1 secondo) alla porta.	SÌ

Ingressi

MENU PRINCIPALE		
INGRESSI		
⇧⇩	(AR)	6000

▶

INGRESSO 1 SIGILLANTE.		
SEGNALE: N.O.		
⇩	(AR)	6010

▼

INGRESSO 2 SEMAFORO		
SEGNALE: N.O.		
⇧⇩	(AR)	6020

▼

FINECORSA SPONDA		
SEGNALE N.O.		
⇧⇩	(AR)	6090

INGRESSI		
Indietro		
⇧	(AR)	6000

AVVISO:
Le impostazioni di fabbrica per gli ingressi sono le seguenti:

Ingresso 1 = shelter ON/OFF

Ingresso 2 = conferma semaforo

Ingressi

Parametri	Spiegazione	Impostazione di fabbrica
SHELTER	Tasto per il comando dello shelter Tipi di contatto N.O. o N.C.	N.O.
SEMAFORO	Tasto per la conferma del semaforo Tipi di contatto N.O. o N.C.	N.O.
ILLUM. CARICO	Tasto ON/OFF per illuminazione carico Tipi di contatto N.O. o N.C.	N.O.
PORTA CHIUSA	Il finecorsa della porta è in posizione CHIUSO Tipi di contatto N.O. o N.C.	N.O.

Monitoraggio corrente

MENU PRINCIPALE		
MONITORAGGIO CORRENTE LIVELLO 5		
⇧⇩	(AR)	6810

Monitoraggio corrente

Disinserimento per sovracorrente

Questo parametro consente di impostare la sensibilità del monitoraggio della sovracorrente. La centralina monitora la corrente del motore e rileva una sovracorrente non appena viene raggiunto il valore di soglia impostato.

Parametri	Spiegazione	Impostazione di fabbrica
MONITORAGG. CORRENTE	L'impostazione avviene in livelli da 0 a 10 e definisce la percentuale della corrente massima consentita. 0 = monitoraggio della sovracorrente disattivato 1 = 5% 2 = 15% 3 = 25% 4 = 35% 5 = 45% 6 = 55% 7 = 65% 8 = 75% 9 = 85% 10 = 95% Il valore impostato determina l'aumento massimo consentito della corrente prima che la centralina rilevi una condizione di sovracorrente e reagisca di conseguenza. Inoltre, il monitoraggio corrente viene utilizzato nella modalità rientro automatico: Durante il passaggio dalla fase di sollevamento a quella di abbassamento, il monitoraggio della sovracorrente consente di individuare tempestivamente la posizione finale, in modo da potere avviare più rapidamente la fase di abbassamento.	5

Menu di servizio

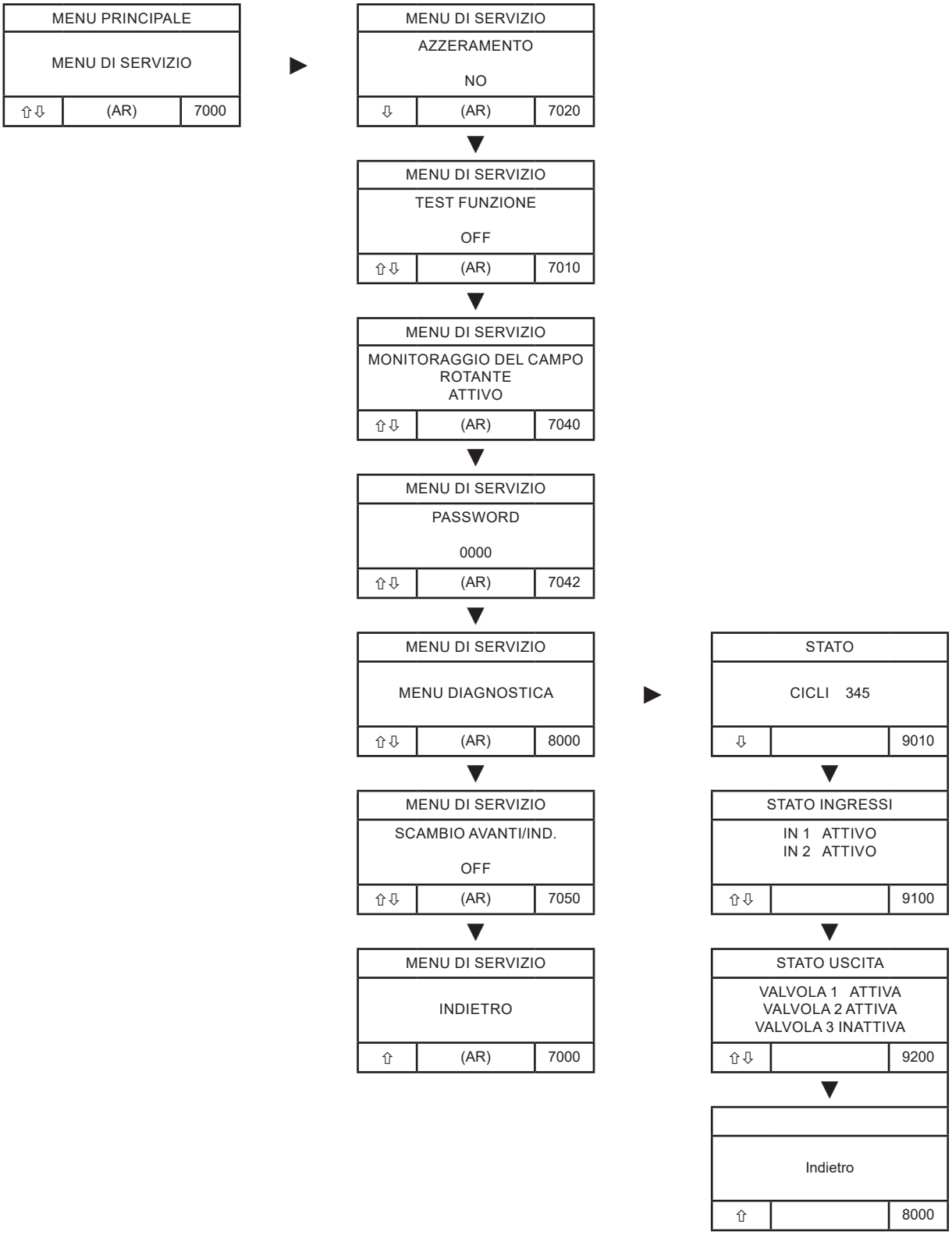

Menu di servizio

Parametri	Spiegazione	Impostazione di fabbrica
AZZERAMENTO	Ripristinare le impostazioni di fabbrica di tutti i parametri	NO
TEST FUNZIONE	Dopo l'attivazione del TEST FUNZIONE, tutte le funzioni di movimentazione vengono abilitate per una durata di 10 secondi. In questo intervallo di tempo, i movimenti della rampa (sollevamento, abbassamento, nonché movimento in avanti e indietro) possono essere attivati direttamente tramite i tasti. La funzione opera indipendentemente dagli stati di posizione attuali o dai controlli di sicurezza, quali il sensore VEICOLO o il BLOCCO RUOTA. Ciò consente di testare direttamente tutti i tasti e le uscite. Se entro 10 secondi non viene premuto nessun tasto, la funzione VERIFICA TASTI si disattiva automaticamente.	OFF
MONIT. ROTAZ. CAMPO	Monitoraggio delle fasi La centralina della rampa è dotata di un sistema integrato di monitoraggio delle fasi mancanti e del campo rotante. Questo parametro consente di attivare o disattivare questa funzione. Se il monitoraggio è attivato, la centralina verifica costantemente la presenza di tutte le fasi e la corretta sequenza delle fasi (campo rotante destrorso). Non appena viene rilevata la mancanza di una fase o un campo rotante errato, viene immediatamente generato un allarme e il funzionamento viene bloccato. OFF Il monitoraggio di fase e del campo rotante è disattivato. ATTIVO Vengono monitorate la sequenza delle fasi (campo rotante destrorso) e la presenza di tutte le fasi. In caso di anomalie, viene generato immediatamente un messaggio di errore.	ATTIVO
PASSWORD	Con questo parametro è possibile modificare ovvero visualizzare la password per l'accesso al menu.	0000
MENU DIAGNOSTICA	Diagnosi ingressi e uscite Nel menu di diagnostica è possibile visualizzare tutti gli stati di ingresso e di uscita della centralina della rampa. Le variazioni in ingresso vengono visualizzate in tempo reale (visualizzazione live), consentendo così un'analisi rapida e la ricerca degli errori. Tramite questo menu è possibile verificare lo stato attuale di tutti i segnali, al fine di individuare eventuali errori di cablaggio o problemi ai sensori	
SCAMBIO AVANTI/ IND.	Modifica della direzione di movimentazione Con questo parametro è possibile invertire le funzioni dei tasti "Sponda AVANTI" e "Sponda INDIETRO" per la movimentazione. Questa impostazione viene utilizzata quando la centralina della rampa è montata, ad es., sulla parete a sinistra, consentendo così un utilizzo intuitivo della direzione di movimentazione.	OFF

Dichiarazione di incorporazione CE

per l'installazione di una quasi-macchina
ai sensi della direttiva macchine 2006/42/CE, allegato II, parte 1, punto B

SOMMER Antriebs- und Funktechnik GmbH
Hans - Böckler - Straße 27
73230 Kirchheim unter Teck
Germania

dichiara con la presente che la centralina della rampa di carico

GIGAdock A

è stata sviluppata, costruita e realizzata in conformità alle seguenti norme

- Direttiva macchine 2006/42/CE
- Direttiva bassa tensione 2014/35/UE
- Direttiva per compatibilità elettromagnetica 2014/30/UE
- Direttiva RoHS 2011/65/UE
- Regolamento (UE) 2024/1781 (ESPR)

.

Sono state applicate le seguente norme:

- EN1398:2009 Ponti di carico - Requisiti di sicurezza
- EN 60335-1:2016-06, se applicabile Sicurezza di dispositivi elettrici
- EN 61000-6-3:2011-09 Compatibilità elettromagnetica (EMC) - Interferenze
- EN 61000-6-2:2019-11 Compatibilità elettromagnetica (EMC) - Resistenza alle interferenze

La documentazione tecnica speciale è stata redatta come da Allegato VII Parte B e viene inoltrata su richiesta agli enti competenti.

La quasi-macchina è destinata esclusivamente all'installazione in un impianto di ponte di carico, al fine di costituire una macchina completa ai sensi della direttiva macchine 2006/42/CE. L'impianto può essere messo in funzione solo dopo avere accertato che l'intero impianto sia conforme alle disposizioni delle suddette direttive CE.

Responsabile per la redazione della documentazione tecnica è il firmatario.

Kirchheim, 08/05/2026

i.V.

Jochen Lude
Responsabile della documentazione

SOMMER Antriebs- und Funktechnik GmbH
Hans-Böckler-Straße 27
73230 Kirchheim
Germany

info@sommer.eu
www.sommer.eu

Tutti i diritti riservati