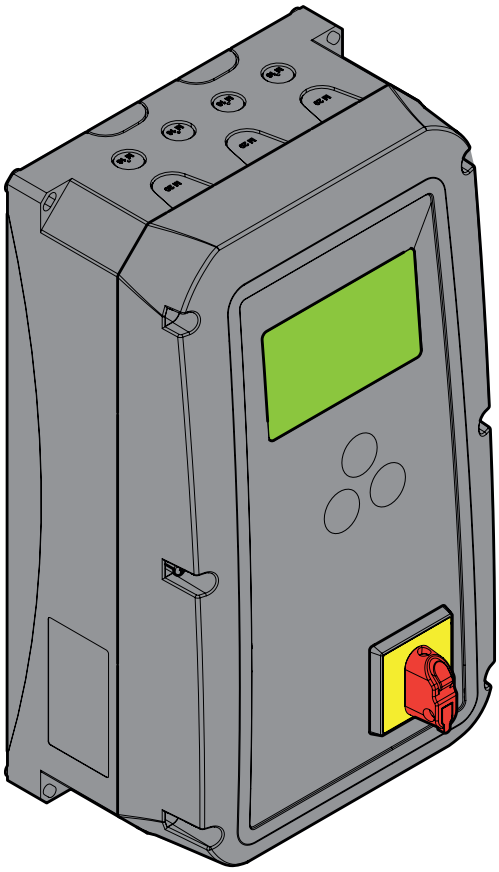

GIGAdock A-T
GIGAdock A-H

Commande de la rampe de chargement

FR – Traduction de la notice de montage et de fonctionnement originale

Télécharger la dernière version de la notice :

GIGAdock_S15427-00002-222026-0-DRE-Rev-A_FR

Sommaire

Informations générales ... 3
- Symboles ... 3
- Consignes de sécurité ... 3
  - Généralités ... 3
  - Entreposage ... 3
  - Exploitation ... 3
- Plaque signalétique ... 4
- Utilisation conforme ... 4
- Contenu de la livraison ... 4
- Dimensions du boîtier (L x H x P) ... 4

Informations générales ... 4
- Caractéristiques techniques ... 5

Préparation du montage ... 6
- Consignes de sécurité ... 6
- Équipement de protection individuelle ... 6
- Remarques sur le montage ... 6

Raccordement électrique ... 8
  - Mise à jour logicielle via USB ... 9

Raccordement électrique ... 10
- Raccordement secteur ... 10

Raccordement électrique ... 11
- Raccordement secteur ... 11
  - Fonctionnement triphasé ... 11
- Chaîne de sécurité ... 12
- Cale de roue ... 12
- Capteur véhicule ... 12
- Raccordement des interrupteurs de fin de course de la porte ... 13
- Interrupteur de fin de course « lèvre » rentrée ... 13
- Entrées librement programmables ... 13
- Raccordement pour feu tricolore 24 V CC ... 13
- Raccordement pour feu tricolore 230 V ... 14
- 24 V pour les appareils externes ... 14
- FERMER - Commande à la commande de portail ... 14
- OUVRIR - Commande à la commande de portail ... 14
- Verrouillage de la porte ... 14
- Lampe de chargement 230 V ... 15
  - Sur les relais 1 à 5 ... 15
  - Au relais 7 ... 15
- Sortie d'alarme ... 15
- Moteur tubulaire pour joint d'étanchéité de portail ... 16
- Barrière d'étanchéité gonflable (Shelter) ... 16
- 230 V pour les appareils externes ... 16

Mise en service ... 17
- Menu principal ... 18
- Langue ... 19
- Type de rampe ... 21
- Temps mouvements ... 24
- Fonctions de relais ... 26
- Fonctions feu signalisation ... 29
- Joint d'étanchéité de porte ... 31
- Descente ... 33
- Autoreturn ... 35
- Cale roue ... 37
- Capteur véhicule ... 39
- Portail ... 41
- Entrées ... 43
- Détection de courant ... 45
- Menu service ... 47

Déclaration d'incorporation CE ... 49

Informations générales

Symboles

SYMBOLE DE MISE EN GARDE :
Consignes de sécurité importantes !
Attention – Pour garantir la sécurité des personnes, il est essentiel de respecter toutes les consignes. Conserver ces consignes !

SYMBOLE D'INFORMATION :
Informations, remarque utile !

1 (1) **Fait référence à une illustration située au début ou dans le texte.**

Consignes de sécurité

Généralités

- Cette notice de montage et de fonctionnement doit être lue, comprise et respectée par la personne en charge du montage, de l'exploitation ou de la maintenance de la commande.
- Le montage, le raccordement et la première mise en service ne doivent être exécutés que par un électricien qualifié.
- Le fabricant de l'installation est responsable de l'ensemble de l'installation. Il doit assurer le respect des normes, directives et réglementations en vigueur sur le lieu d'installation. Les forces de fermeture maximales admissibles prescrites par les normes EN 12445 (Sécurité à l'utilisation des portes motorisées, méthodes d'essais) et EN 12453 (Sécurité à l'utilisation des portes motorisées, prescriptions) doivent être contrôlées et respectées. Il est également responsable de l'établissement de la documentation technique pour l'ensemble de l'installation, qui sera jointe à l'installation.
- Fixer tous les câbles électriques afin d'empêcher leur déplacement.
- Le fabricant décline toute responsabilité pour les dommages ou pannes résultant du non-respect de la présente notice de montage et de fonctionnement.
- Avant la mise en service, vérifier que le raccordement au secteur et les informations figurant sur la plaque signalétique concordent. Dans le cas contraire, il est interdit de mettre la commande en service.
- En cas de raccordement triphasé, veiller à avoir un champ tournant à droite.
- Sur les installations avec raccordement au secteur local, il faudra installer un disjoncteur sur tous les pôles avec protection contre les risques électriques.
- Ces notice de montage doivent être conservées de manière à pouvoir être consultées immédiatement en cas de besoin.
- Respecter les règles de prévention des accidents et les normes en vigueur dans les pays concernés.
- Observer et respecter la directive "Règles techniques pour les lieux de travail ASR A1.7" de l'Ausschuss für Arbeitsstätten (ASTA). (En Allemagne, ceci concerne l'exploitant. Dans les autres pays, respecter les prescriptions spécifiques).
- Avant de commencer les travaux sur la commande, toujours débrancher la fiche secteur ou couper l'alimentation électrique au niveau de l'interrupteur principal (le sécuriser pour empêcher toute remise en marche).
- Contrôler régulièrement l'absence de défauts d'isolation ou de fissures au niveau des câbles et des fils conducteurs. En cas d'erreur de câblage, couper immédiatement l'alimentation électrique et remplacer le câble ou le fil défectueux.
- Avant le premier établissement de l'alimentation électrique, faire en sorte que les borniers de raccordement soient correctement mis en place, sans quoi la commande pourra faire l'objet de dysfonctionnements ou être endommagée.
- Respecter les exigences du fournisseur local d'énergie.
- Utiliser uniquement du matériel de montage autorisé et adapté à la situation.
- Utiliser uniquement des pièces de rechange originales du fabricant.

Entreposage

- Stocker la commande uniquement dans un local fermé et sec à une température ambiante comprise entre -25 ° et +65 °C, avec une humidité relative maximale de 90 % sans condensation.

Exploitation

- Après le montage et la mise en service, tous les utilisateurs doivent être formés au fonctionnement et à l'utilisation de l'installation. Informer tous les utilisateurs sur les dangers et risques émanant de l'installation.
- Pendant le fonctionnement du pont de chargement, aucune personne, aucun véhicule ni aucun objet ne doit se trouver sur le pont de chargement.
- Surveiller en permanence le pont de chargement en mouvement et tenir les personnes et les véhicules à l'écart
- Régler la commande de manière à assurer la sécurité du fonctionnement, dans le respect des normes.
-

Informations générales

Plaque signalétique

- La plaque signalétique est apposée sur le boîtier de la commande.
- La plaque signalétique indique la désignation exacte du type et la date de fabrication (mois/année) de la commande.

Utilisation conforme

- Le système de commande GIGAdock est exclusivement destiné à la commande de ponts de transbordement équipés d'une lèvre rabattable ou coulissante.
- Il est possible de commander des installations équipées de 1, 2 ou 3 électrovannes.
- Utiliser uniquement des émetteurs et des détecteurs en parfait état de fonctionnement. Respecter l'usage prévu, les règles de sécurité et les indications de danger mentionnés dans la notice de montage et de fonctionnement.
- Une intervention n'est autorisée que :

- si l'appareil est en parfait état de fonctionnement,
- après une installation correcte,
- en respectant les spécifications décrites dans les caractéristiques techniques.

La commande peut être fournie avec les options suivantes :

- 3 boutons pour les lèvres à basculant avec retour automatique
- 4 boutons pour les lèvres d'avance avec retour automatique
- Interrupteur d'arrêt d'urgence
- Interrupteur principal

Contenu de la livraison

Le contenu de la livraison peut varier en fonction du modèle de commande choisi.

Dimensions du boîtier (L x H x P)

env. 200 x 350 x 135 mm

GIGAcontrol A

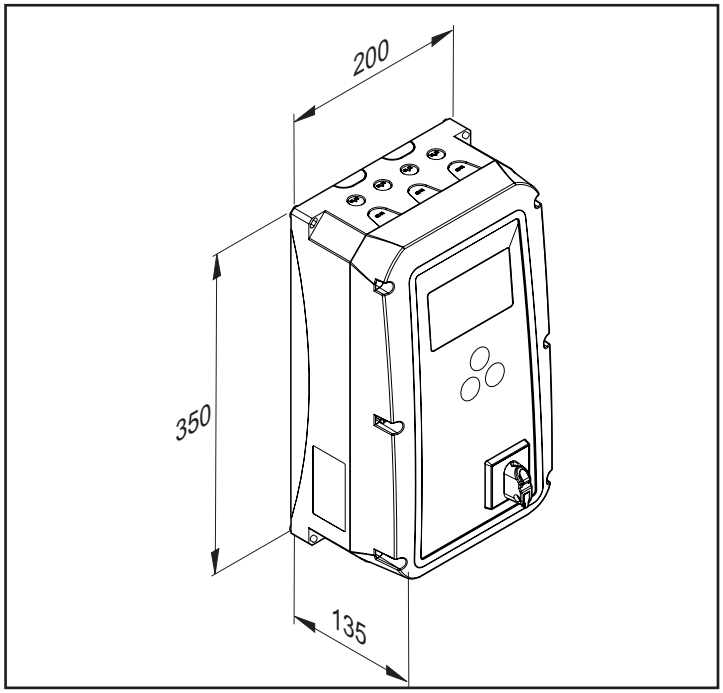

Caractéristiques techniques

Dimensions	350 x 200 x 135 mm (H x L x P)
Tension de service*	1 ~ 100 - 250 V CA 50/60 Hz 3 ~ 230 V CA (+/- 10 %) 50/60 Hz 3 ~ 400 V CA (+/- 10 %) 50/60 Hz
Protection de l'alimentation secteur	3 x 6,3 A T (interne)
Tension de commande	24 V CC, courant maximal admissible : 500 mA*
Protection de la tension de commande	500 mA à réarmement automatique
Plage de températures	de -25 °Cà +65 °C
Section de raccordement	1,5 mm^2
Puissance de commutation	2,2 kW / 2 kVA max.
Indice de protection	IP54 / IP65 en option

Préparation du montage

Consignes de sécurité

ATTENTION !
Consignes importantes pour un montage en toute sécurité. Respecter toutes les instructions de montage car un montage incorrect peut causer des blessures graves !

ATTENTION : DANGER DE MORT !
Retirer tous les câbles et passants nécessaires à l'actionnement manuel de la porte.

ATTENTION !
Consignes importantes pour un montage en toute sécurité. Respecter toutes les instructions de montage car un montage incorrect peut causer des blessures graves !

ATTENTION !
Les dispositifs de régulation (boutons) et de commande fixes doivent être visibles depuis la porte. Ils ne doivent toutefois pas se trouver à proximité d'éléments en mouvement et doivent être installés à une hauteur minimale de 1,5 m.

ATTENTION !
Après le montage, vérifier impérativement si l'automatisme est réglé correctement et inverse sa course aux points de mesure prédéfinis.

- N'utiliser que des outils adaptés.
- Le câble de raccordement faisant partie de la livraison ne doit être ni raccourci ni rallongé.
- Avant la mise en service, vérifier que le raccordement au secteur et les informations figurant sur la plaque signalétique concordent. Dans le cas contraire, il est interdit de mettre la commande en service.
- Tous les appareils à raccorder en externe doivent assurer une séparation sûre des contacts contre leur alimentation électrique selon CEI 60364-4-41.
- Respecter la norme CEI 60364-4-41 lors de la pose des câbles des appareils externes.
- Les pièces actives de la commande (conductrices) ne doivent être reliées ni à la terre, ni à d'autres pièces actives ni à des conducteurs de protection appartenant à d'autres circuits électriques.
- Pour éviter les vibrations susceptibles d'exercer un effet négatif sur la commande après un certain temps, monter la commande sur une surface peu exposée aux vibrations (par ex. un mur de briques).
- Le montage, le raccordement et la mise en service initiale ne doivent être exécutés que par des personnes qualifiées.
- Actionner la porte uniquement si aucune personne, aucun animal ni objet ne se trouve dans le périmètre balayé par la porte.
- Tenir les personnes handicapées et les animaux à l'écart de la porte.
- Porter des lunettes de protection lors du perçage des trous de fixation.
- Lors du perçage, recouvrir tous les orifices afin d'empêcher l'infiltration de saleté.
- Avant d'ouvrir le carter, vérifier impérativement que les mesures adéquates ont été prises pour empêcher la chute de copeaux ou l'infiltration d'autre salissure dans le carter.
- Fixer tous les câbles électriques afin d'empêcher leur déplacement.
- Avant le montage, vérifier que la commande n'a pas été endommagée lors du transport et qu'elle ne présente aucun défaut apparent.
  - ⇒ Ne jamais monter une commande endommagée ! Risque de blessures graves !
- Pendant le montage de la commande, mettre l'installation hors tension.
- En cas de contact, les composants électroniques peuvent être endommagés sous l'effet de décharges électrostatiques.
  - ⇒ Ne pas toucher les composants électroniques de la commande (platines, etc.) !
- Obturer correctement les entrées de câbles inutilisées pour garantir l'indice de protection IP54 ou IP65 !

Équipement de protection individuelle

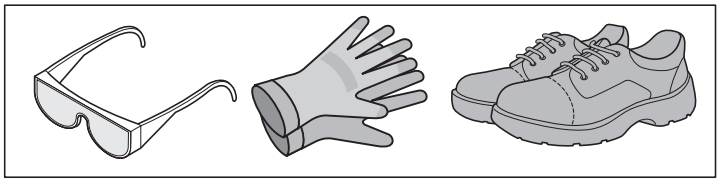

- Lunettes de protection (pour le perçage).
- Gants de travail
- Chaussures de sécurité

Remarques sur le montage

ATTENTION !
Avant de commencer les travaux sur la commande, toujours débrancher la fiche secteur ou couper l'alimentation électrique au niveau de l'interrupteur principal (le sécuriser pour empêcher toute remise en marche).

ATTENTION !

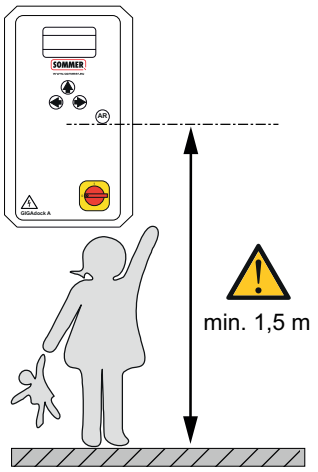

- Utilisation à l'intérieur (voir les données relatives à la température et à l'indice de protection IP).
- Le support doit être plan et non exposé aux vibrations.
- Monter le boîtier de la commande à la verticale.

Préparation du montage

REMARQUE :
Les dimensions indiquées ici sont les valeurs de perçage des trous de fixation.
Dimensions du boîtier : voir le chapitre " Dimensions ".

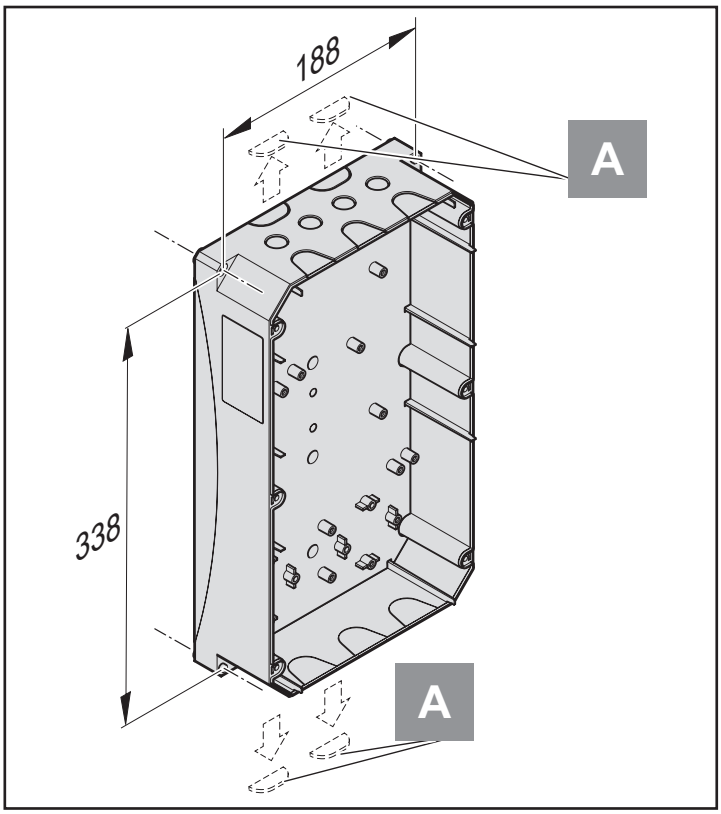

REMARQUE :
Les passages de câbles (A) peuvent être facilement cassés sans endommager le boîtier ! Ainsi, il est possible de poser les câbles derrière le boîtier de la commande et de les insérer par dessous !

- Utiliser uniquement du matériel de montage autorisé et adapté à la situation.
- Poser le boîtier correctement en tenant compte du support.
- Utiliser des outils adaptés.

Raccordement électrique

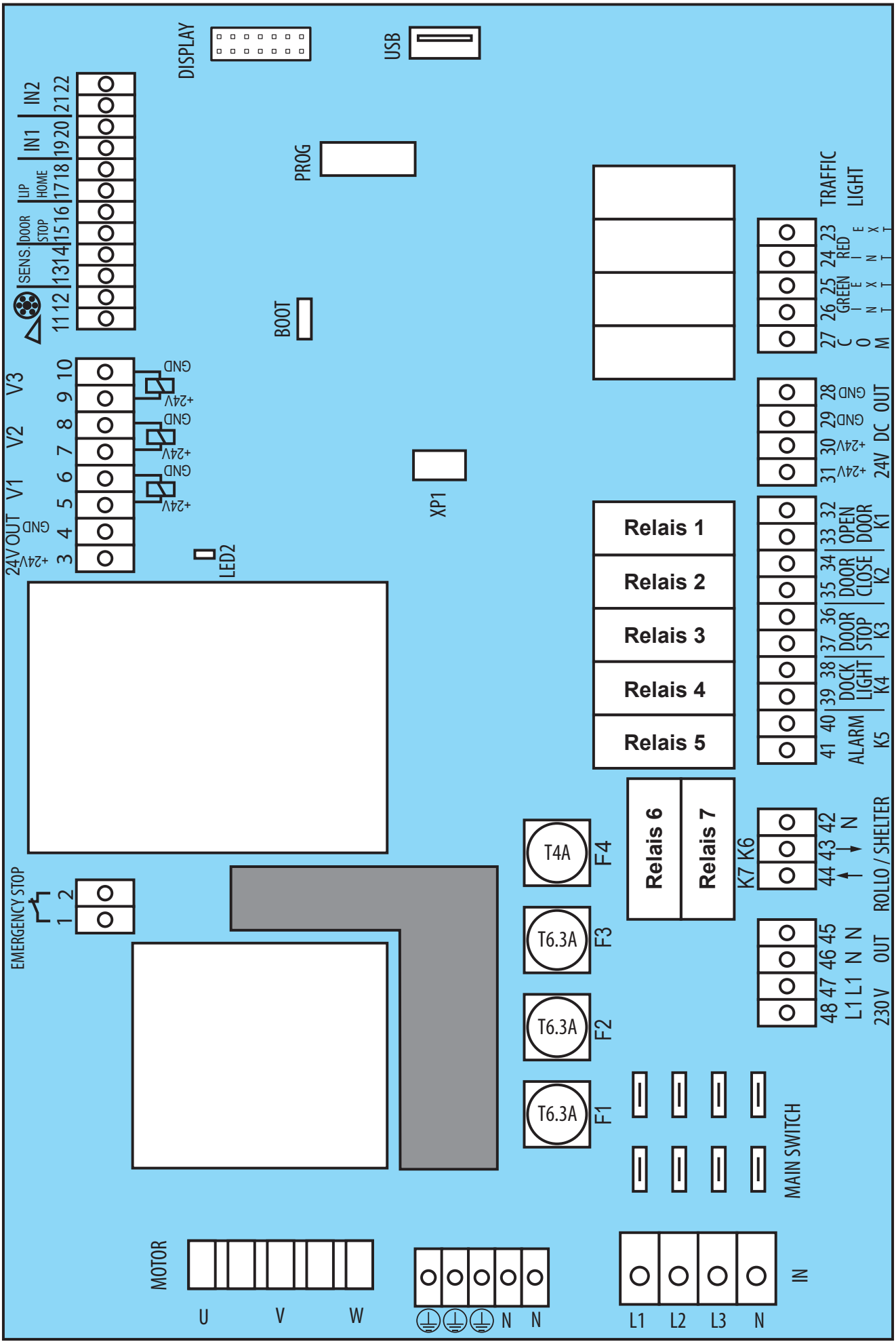

Raccordement électrique

Élément	Raccordement
1-2	Contact thermique / Arrêt d'urgence
3-10	Vannes / 24 V externe
11-22	Capteurs / Interrupteurs de fin de course pour porte
23-27	Feu
28-31	24 V externe, 500 mA max.
32-41	Sorties relais 1 à 5, alarme, éclairage de chargement et signaux vers la commande de la porte
42-44	Sorties relais 6+7, abri/store
45-48	230 V externe, 2 A max.
Interrupteur principal	Bornes de raccordement pour interrupteur principal
F1-F3	Fusibles raccordement au secteur (T6.3A)
F4	Fusibles du transformateur / 230 V externes (T4A)
Moteur	Bornes de raccordement pour moteur
⏚⏚⏚	Bornes de raccordement pour conducteurs de protection
N N	Bornes de raccordement pour le conducteur neutre
IN	Bornes de raccordement pour l'alimentation électrique

Mise à jour logicielle via USB

La commande prend en charge les mises à jour du micrologiciel via une interface USB. Cela permet d'installer des mises à jour logicielles et des extensions de fonctionnalités.

Il convient de se renseigner auprès du fabricant pour obtenir les fichiers nécessaires et les instructions permettant d'effectuer les mises à jour du micrologiciel. Seules les versions de micrologiciel validées peuvent être utilisées.

Raccordement électrique

Installation électrique

ATTENTION !
Seuls les électriciens professionnels sont habilités à effectuer les travaux électriques !

ATTENTION !
Respecter les exigences du fournisseur local d'énergie.

ATTENTION !
Ne confier le remplacement du câble d'alimentation secteur qu'au fabricant, à son SAV ou un électricien professionnel !

Raccordement secteur

REMARQUE :
Le raccordement dépend du réseau et de l'automatisme prévu pour la commande !

Le système de commande est adapté à des tensions secteur de 1~ 100-250 V, 3~400 V ou 3~230 V.

Tous les pôles de la commande doivent être protégés des courts-circuits et d'une surcharge par un fusible de valeur nominale maximale de 10 A par phase.

- Sur les réseaux triphasés, prévoir un disjoncteur à 3 pôles.
- Sur les réseaux alternatifs, prévoir un disjoncteur à 1 pôle.

Conformément à la norme EN12453, la commande doit être munie d'un sectionneur sur tous les pôles !

Ceci peut être réalisé soit :

- avec une liaison enfichable (longueur de câble max. de 1,5 m)

ou

- par un interrupteur principal

.

REMARQUE :
Le sectionneur doit être monté à une hauteur facilement accessible comprise entre 0,6 m et 1,7 m !

Selon l'état du système fourni, les dispositifs de protection suivants sont nécessaires :

Commande sans fiche secteur :
Interrupteur principal, disjoncteur sur tous les pôles fourni par le client (max. 10 A).

Commande avec fiche CEE à 5 pôles (16 A) :
Prise de 16 A (sécurisée par un disjoncteur tripolaire, 3 x 10 A).

Commande avec fiche CEE à 3 pôles :
Prise de 16 A (sécurisée par un disjoncteur unipolaire, 1 x 10 A).

Raccordement électrique

Raccordement secteur

Fonctionnement triphasé

3 ~ 400 V / Y

3 ~ 230 V / Δ

Raccordement moteur

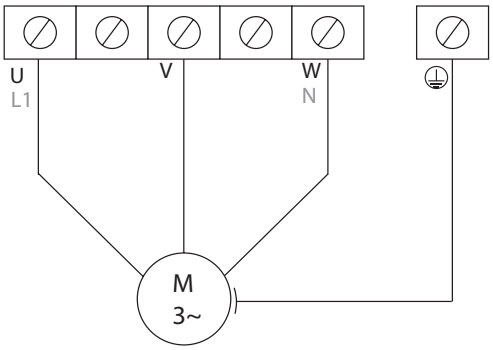

Raccordement secteur

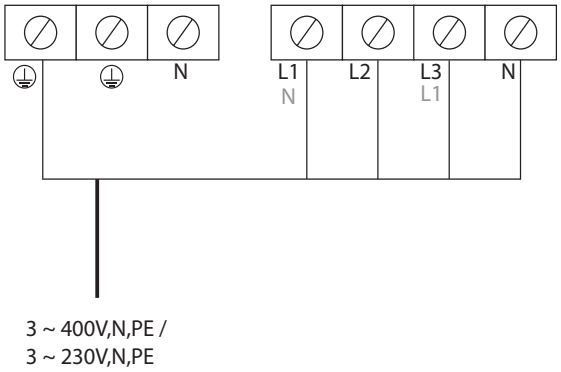

Raccordement électrique

Chaîne de sécurité

Raccordement du contact thermique de la pompe

REMARQUE :
Si l'un des dispositifs raccordés à EMERGENCY STOP s'est déclenché, le message d'erreur suivant s'affiche à l'écran : THERM. SWITCH déclenché. Voir le chapitre "Messages d'erreur".

ARRÊT D'URGENCE = = therm. switch du groupe hydraulique ou bouton coup de poing d'arrêt d'urgence

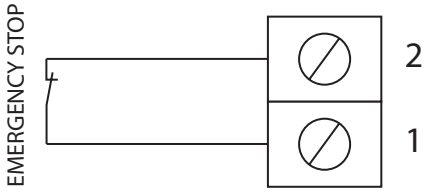

Raccords de vanne

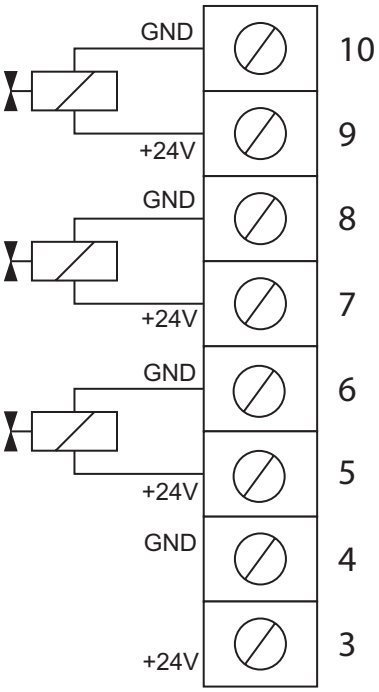

Vanne 3 24 V CC
1 A max.

Vanne 2 24 V CC
1 A max.

Vanne 1 24 V CC
1 A max.

Raccordement 24 V CC
pour app. ext. 500 mA max.

Cale de roue

REMARQUE :
La cale de roue permet d'immobiliser le véhicule pendant le chargement.

Selon le modèle, la cale de roue peut être raccordée soit comme contact à fermeture (NO), soit comme signal à collecteur ouvert PNP.

L'activation s'effectue via l'écran ou le menu.

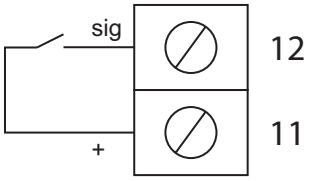

Cale roue
N.O.

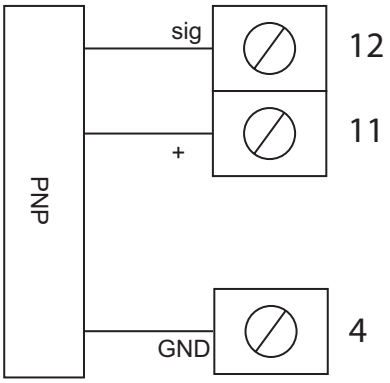

Cale roue
PNP

Capteur véhicule

REMARQUE :
Le capteur véhicule renforce la sécurité lors de l'accostage et pendant le chargement. Associé à un feu tricolore, ce système permet d'indiquer au conducteur la position correcte à adopter lorsqu'il s'engage dans la zone de chargement. Selon les réglages du menu, un klaxon peut également retentir lors de la détection du camion, ou le feu de signalisation intérieur peut signaler la présence d'un camion au chargeur. Il est également possible de n'ouvrir le portail qu'en présence d'un camion. L'activation des fonctions s'effectue via l'écran ou le menu.

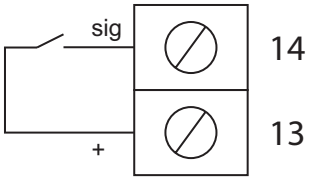

Capteur véhicule

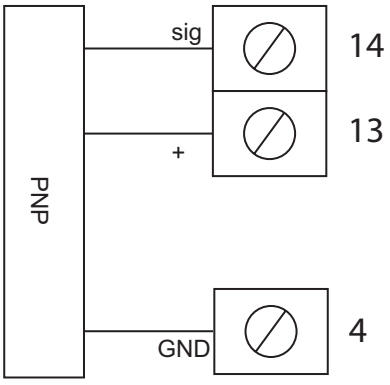

Capteur véhicule
PNP

Raccordement électrique

Raccordement des interrupteurs de fin de course de la porte

REMARQUE :
Le pont de transbordement peut être verrouillé via un contact sans potentiel de la commande de porte ou via un capteur. La commande s'effectue au choix via un contact à ouverture ou un contact à fermeture. L'activation de cette fonction s'effectue via l'écran ou le menu "Porte".

Si cette autorisation est retirée pendant le fonctionnement, les deux feux passent au rouge. De plus, un signal d'avertissement sonore ou visuel retentit lorsqu'un raccordement est effectué aux bornes 40 et 41.

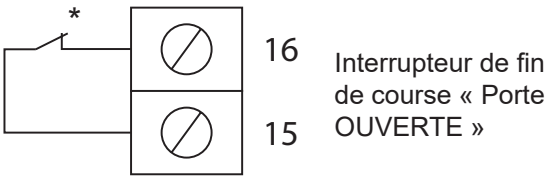

*N.C. ou N.O., réglable via le menu.

Interrupteur de fin de course « lèvre » rentrée

REMARQUE :
Le raccordement pour l'interrupteur de fin de course "lèvre rentrée" est disponible en option.

En l'absence de celui-ci, le pont de transbordement ne se déplace qu'en fonction des durées de trajet programmées. Le contact est de type N.O. Le signal est émis et un signal est transmis dès que la lèvre d'avance est complètement rétractée.

Dans cette position, la descente est autorisée, le groupe électrogène est arrêté et, le cas échéant, le feu vert extérieur est allumé.

Le départ du camion est donc autorisé.

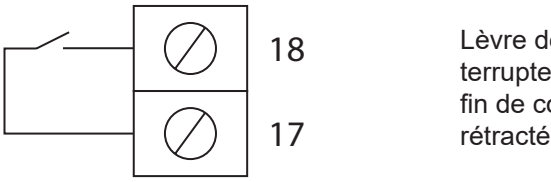

Entrées librement programmables

REMARQUE :
Il est possible de raccorder 2 entrées librement programmables. L'activation de cette fonction s'effectue via l'écran ou le menu « ENTRÉES ».

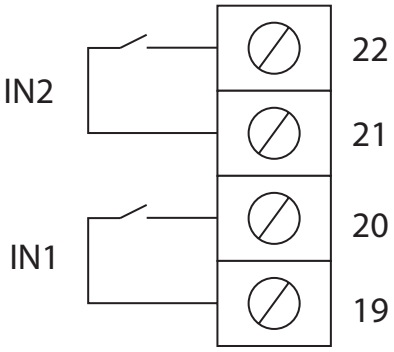

Raccordement pour feu tricolore 24 V CC

REMARQUE :
Le raccordement pour feu tricolore est livré d'usine sans potentiel. Il peut être alimenté en 24 ou 230 V via la borne COM.

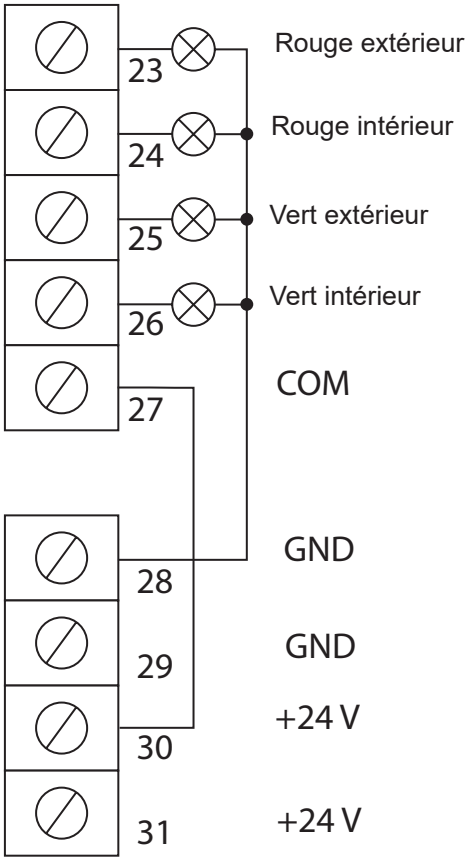

Raccordement électrique

Raccordement pour feu tricolore 230 V

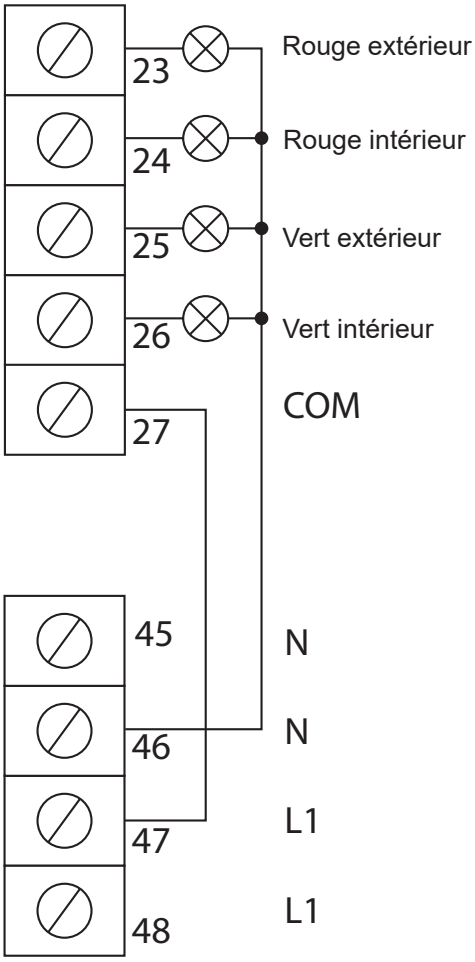

24 V pour les appareils externes

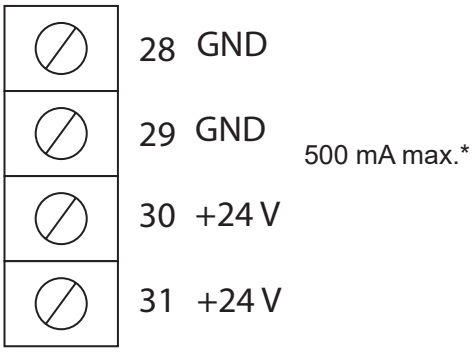

*Le courant total des appareils raccordés aux bornes 3+4 et 28 à 31 ne doit pas dépasser 500 mA.

FERMER - Commande à la commande de portail

REMARQUE :
Une fois l'opération de chargement terminée, une commande d'ouverture peut être transmise automatiquement au système de commande de la porte. Pour cela, il faut établir la connexion suivante :

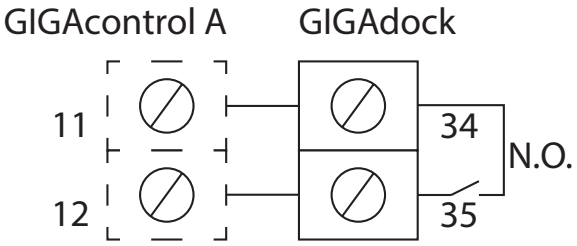

OUVRIR - Commande à la commande de portail

REMARQUE :
Avant le démarrage de l'opération de chargement, une commande d'ouverture peut être transmise automatiquement au système de commande de la porte. Pour cela, il faut établir la connexion suivante :

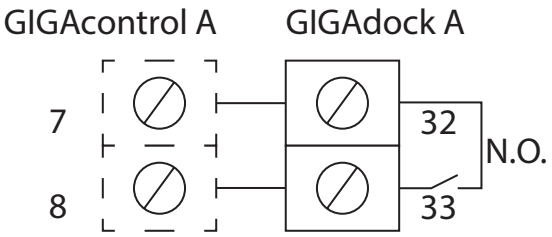

Verrouillage de la porte

REMARQUE :
La commande de la porte, fournie par le client, peut être désactivée par le contact sans potentiel du pont de transbordement. De ce fait, la porte ne peut être actionnée que lorsque la rampe est en position de repos. Cela permet d'éviter tout endommagement de la porte et de la rampe.

Le type de commande (contact à ouverture ou à fermeture) se règle via le menu.

La commande n'est possible que si l'installation de porte a donné son autorisation (portail ouvert).

Si cette autorisation est retirée pendant le fonctionnement, les deux feux passent au rouge. De plus, si un klaxon est raccordé, un signal sonore retentit.

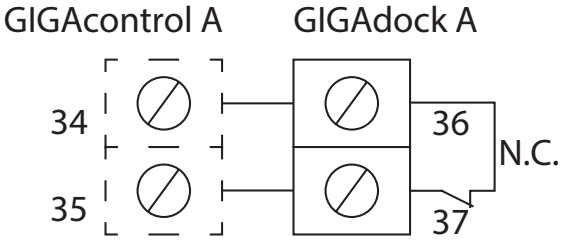

Raccordement électrique

Lampe de chargement 230 V

REMARQUE :
La lampe de chargement peut être commandée manuellement ou automatiquement. En mode manuel, la mise en marche et l'arrêt s'effectuent à l'aide d'une commande distincte. En mode automatique avec connexion à la porte, le luminaire s'allume à l'ouverture de la porte et s'éteint à sa fermeture. En l'absence de portail, le voyant s'allume lorsque le contact « lèvre rentrée » est déclenché et s'éteint dès que le pont revient en position de repos.

Sur les relais 1 à 5

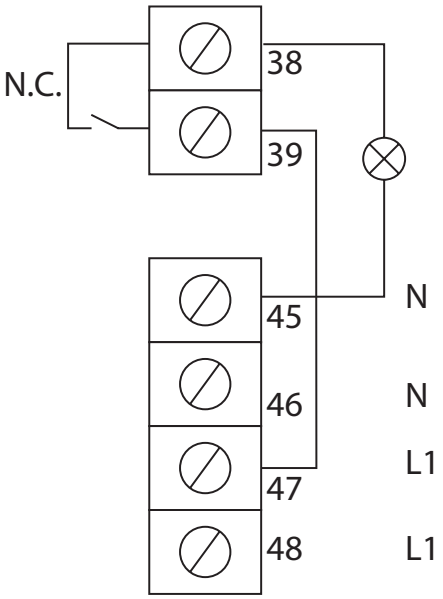

Au relais 7

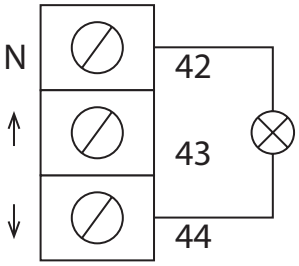

Sortie d'alarme

REMARQUE :
Il est possible de raccorder une sirène ou un avertisseur lumineux pour plus de sécurité. Si la cale de roue est retirée pendant le chargement ou si le capteur véhicule se désactive, ce contact le signale. Le contact est sans potentiel et peut être raccordé à une tension de 24 ou 230 V. Cette fonction peut être configurée via le menu.

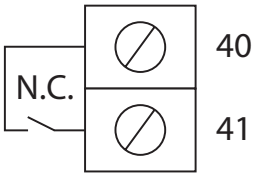

Moteur tubulaire pour joint d'étanchéité de portail

REMARQUE :
L'espace entre la soute du camion et le bâtiment peut être comblé à l'aide d'un joint d'étanchéité. On utilise soit un modèle gonflable équipé d'un ventilateur, soit une version abaissable équipée d'un moteur tubulaire.

L'activation de cette fonction s'effectue via l'écran ou le menu.

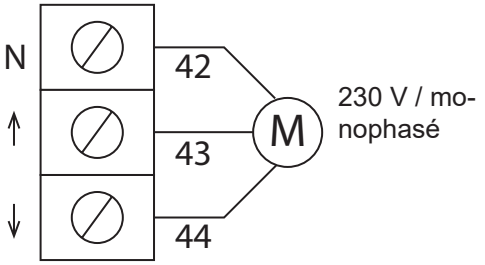

Barrière d'étanchéité gonflable (Shelter)

REMARQUE :
L'espace entre la soute du camion et le bâtiment peut être comblé à l'aide d'un joint d'étanchéité. On utilise soit un modèle gonflable équipé d'un ventilateur, soit une version abaissable équipée d'un moteur tubulaire.

L'activation de cette fonction s'effectue via l'écran ou le menu.

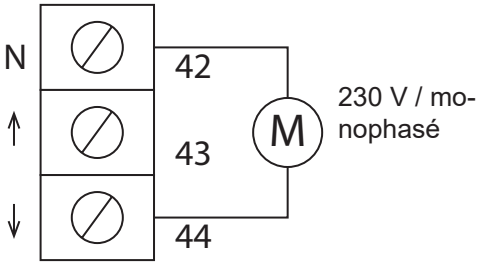

230 V pour les appareils externes

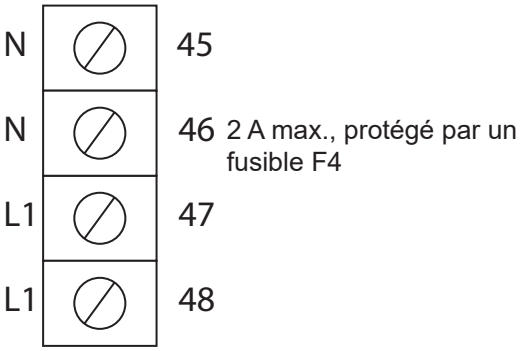

Mise en service

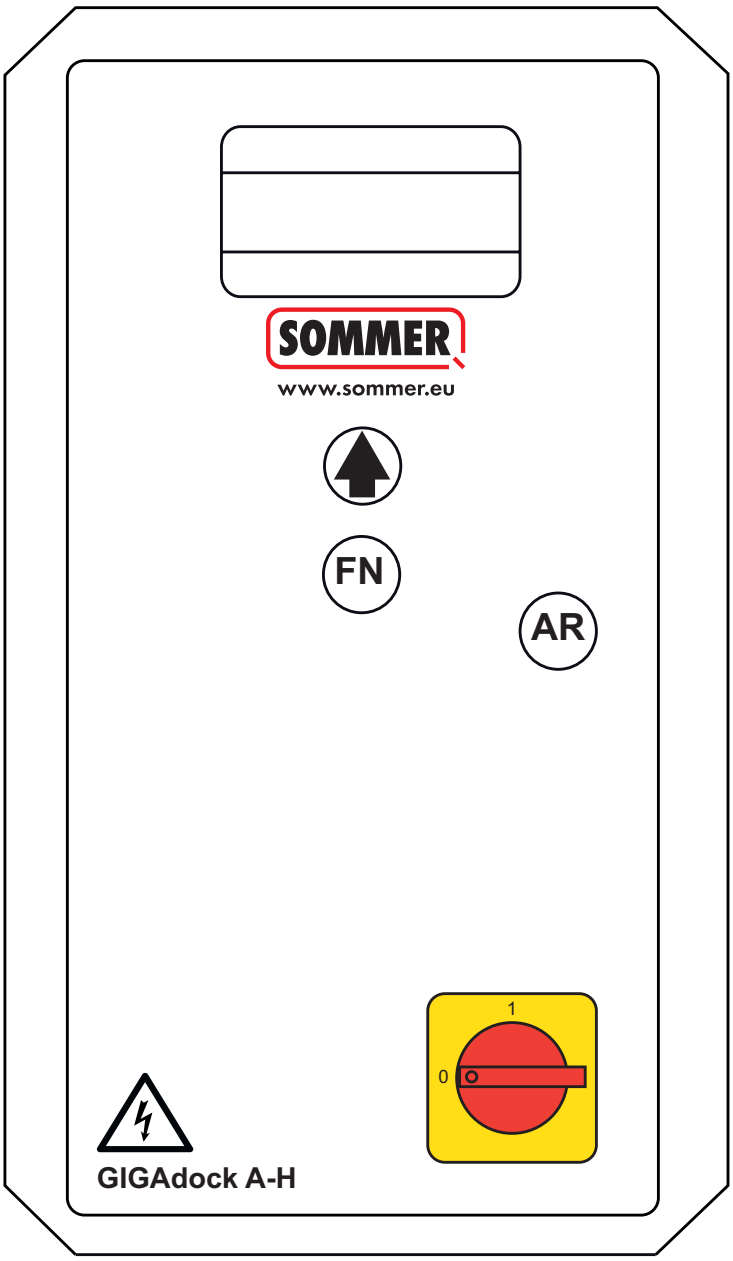

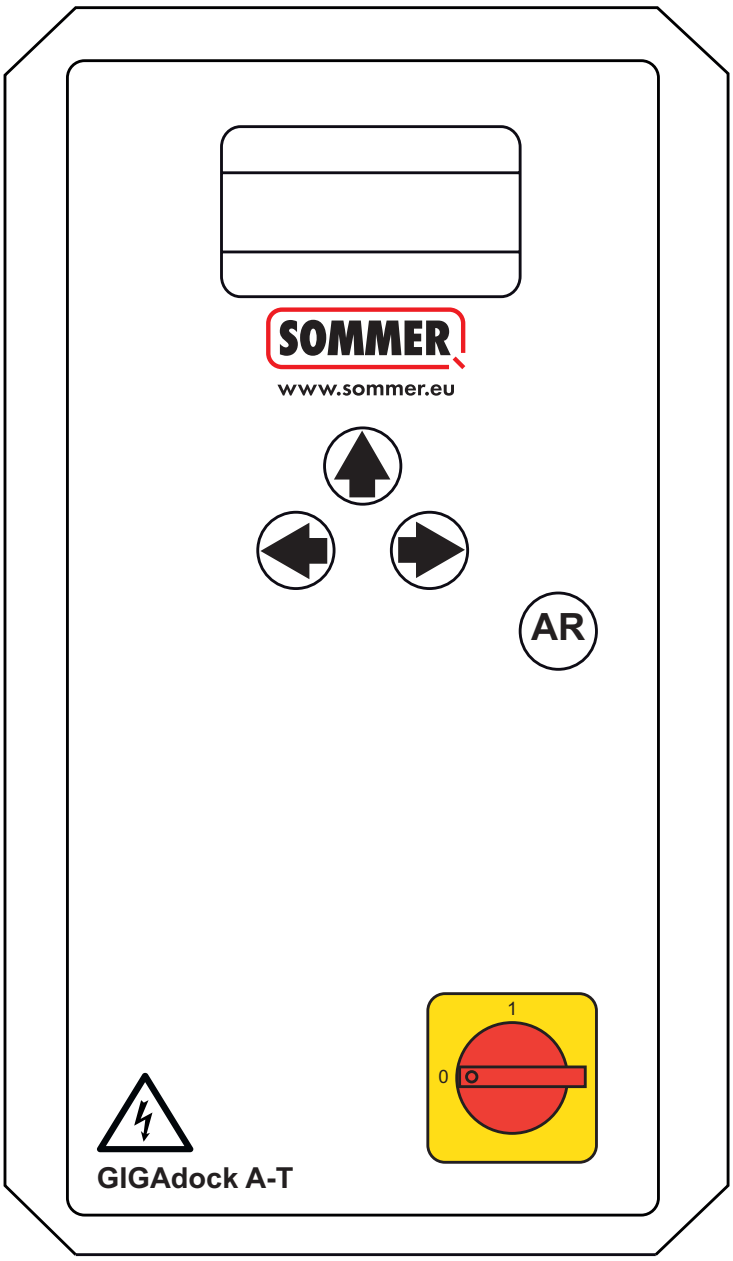

Ligne 1 de l'écran	Mode de fonctionnement ou options du menu
Ligne 2 de l'écran	Informations relatives à l'utilisation ou messages d'erreur
Ligne 3 de l'écran	Recommandations d'action et options de menu
Touche(s) fléchée(s)	Navigation dans le menu / Modification des valeurs / Paramètres
Touche FN	Touche de fonction / Navigation dans le menu / Modification des valeurs / Paramètres
Touche AR	Touche de sélection / Validation
Interrupteur principal	En option

REMARQUE :
Pour accéder au menu, il faut maintenir la touche AR enfoncée pendant au moins 5 secondes. Ensuite, la demande de mot de passe s'affiche.

Menu principal

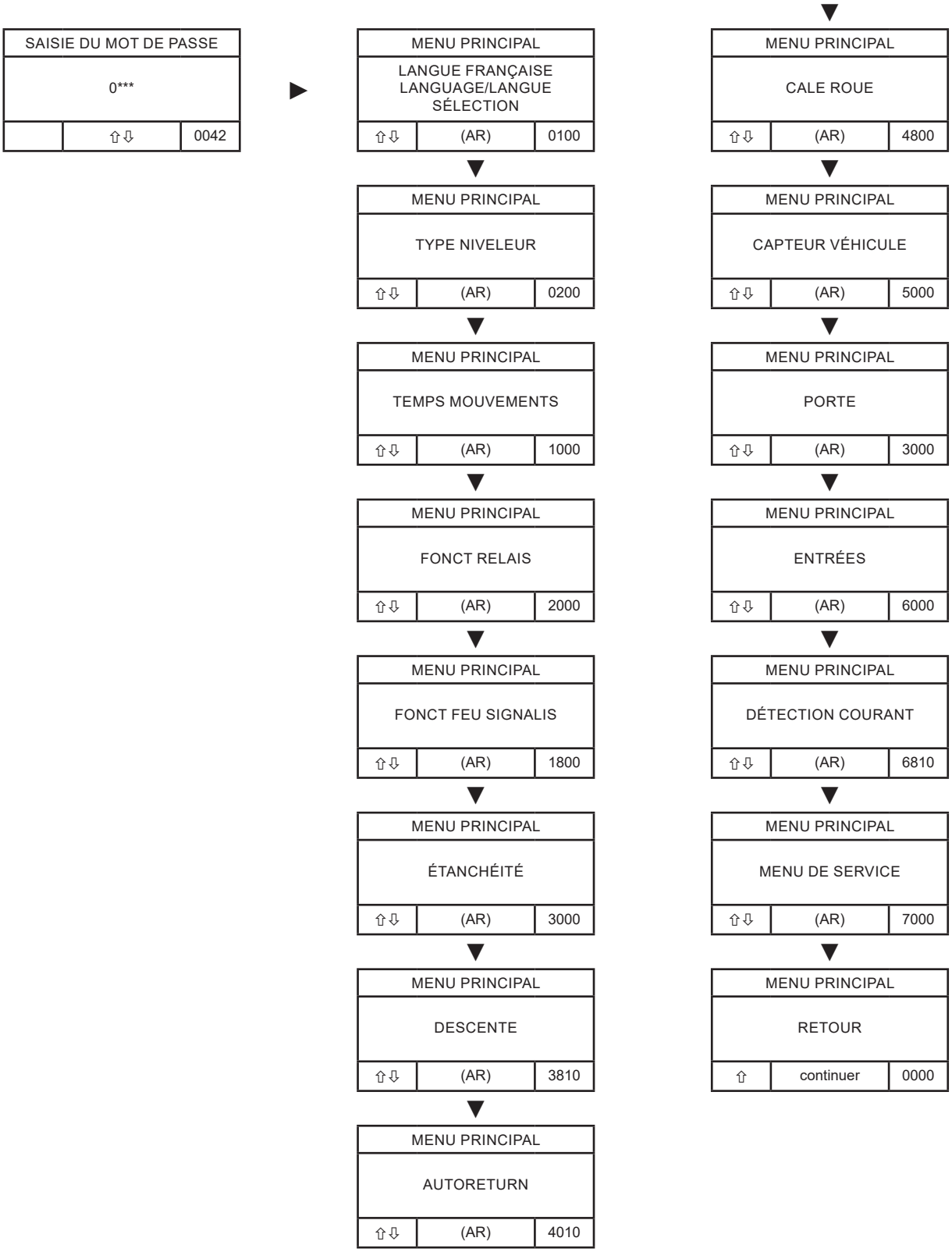

Langue

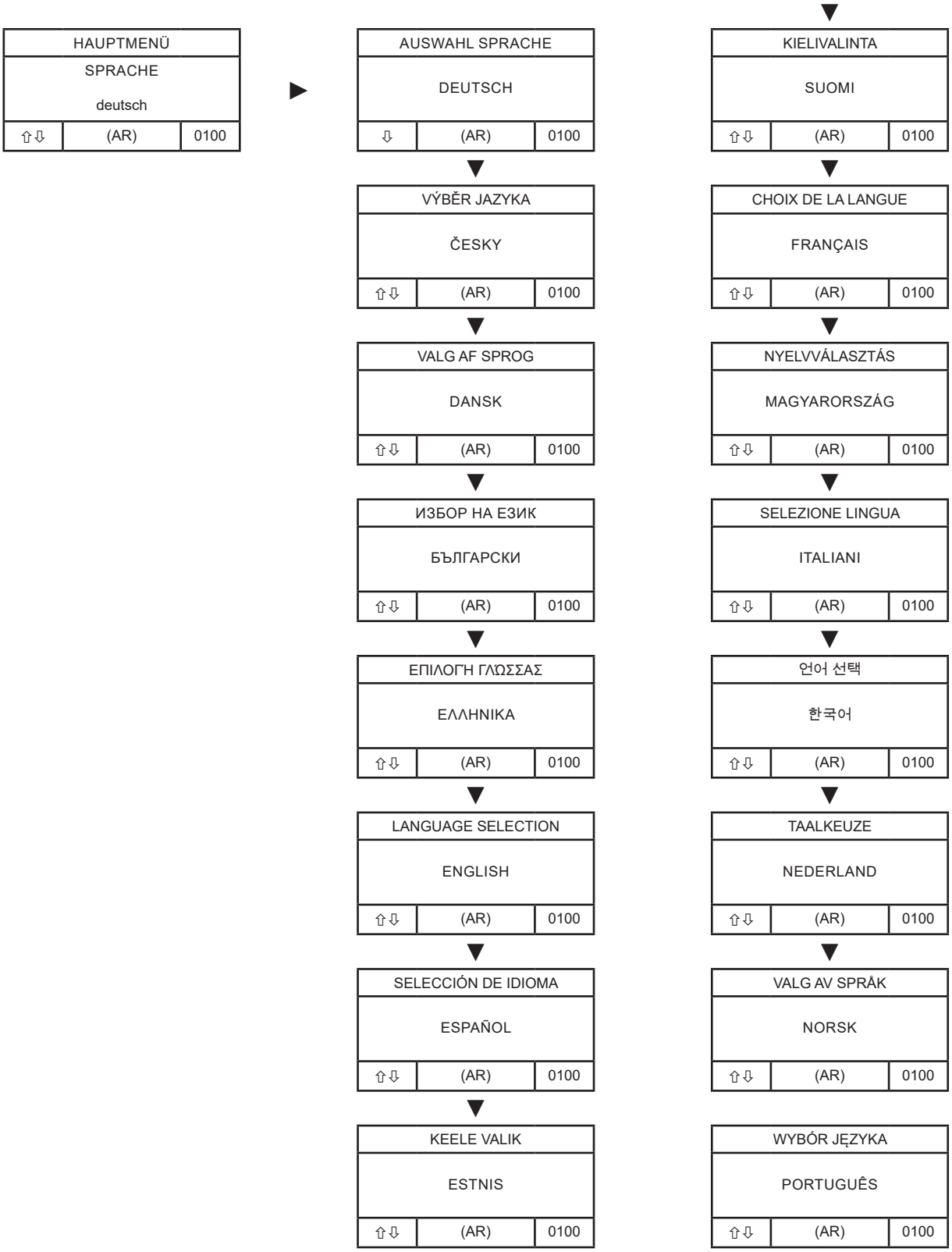
HAUPTMENÜ
SPRACHE
deutsch
⇧⇩ (AR) 0100
AUSWAHL SPRACHE
DEUTSCH
⇩ (AR) 0100
VÝBĚR JAZYKA
ČESKY
⇧⇩ (AR) 0100
VALG AF SPROG
DANSK
⇧⇩ (AR) 0100
ИЗБОР НА ЕЗИК
БЪЛГАРСКИ
⇧⇩ (AR) 0100
ΕΠΙΛΟΓΗ ΓΛΩΣΣΑΣ
ΕΛΛΗΝΙΚΑ
⇧⇩ (AR) 0100
LANGUAGE SELECTION
ENGLISH
⇧⇩ (AR) 0100
SELECCIÓN DE IDIOMA
ESPAÑOL
⇧⇩ (AR) 0100
KEELE VALIK
ESTNIS
⇧⇩ (AR) 0100
KIELIVALINTA
SUOMI
⇧⇩ (AR) 0100
CHOIX DE LA LANGUE
FRANÇAIS
⇧⇩ (AR) 0100
NYELVVÁLASZTÁS
MAGYARORSZÁG
⇧⇩ (AR) 0100
SELEZIONE LINGUA
ITALIANI
⇧⇩ (AR) 0100
언어 선택
한국어
⇧⇩ (AR) 0100
TAALKEUZE
NEDERLAND
⇧⇩ (AR) 0100
VALG AV SPRÅK
NORSK
⇧⇩ (AR) 0100
WYBÓR JĘZYKA
PORTUGUÊS
⇧⇩ (AR) 0100

Langue

▼

VAL AV SPRÅK		
SVENSKA		
⇧⇩	(AR)	0100

▼

SELECȚIE DE LIMBĂ		
ROMAN		
⇧⇩	(AR)	0100

▼

ВЫБОР ЯЗЫКА		
RU RUSSISCH РОССИЯ		
⇧⇩	(AR)	0100

▼

DİL SEÇİMİ		
TR TÜRKISCH TÜRKÇE		
⇧⇩	(AR)	0100

▼

语言选择		
ZH CHINESISCH 中文		
⇧	(AR)	0100

Type de rampe

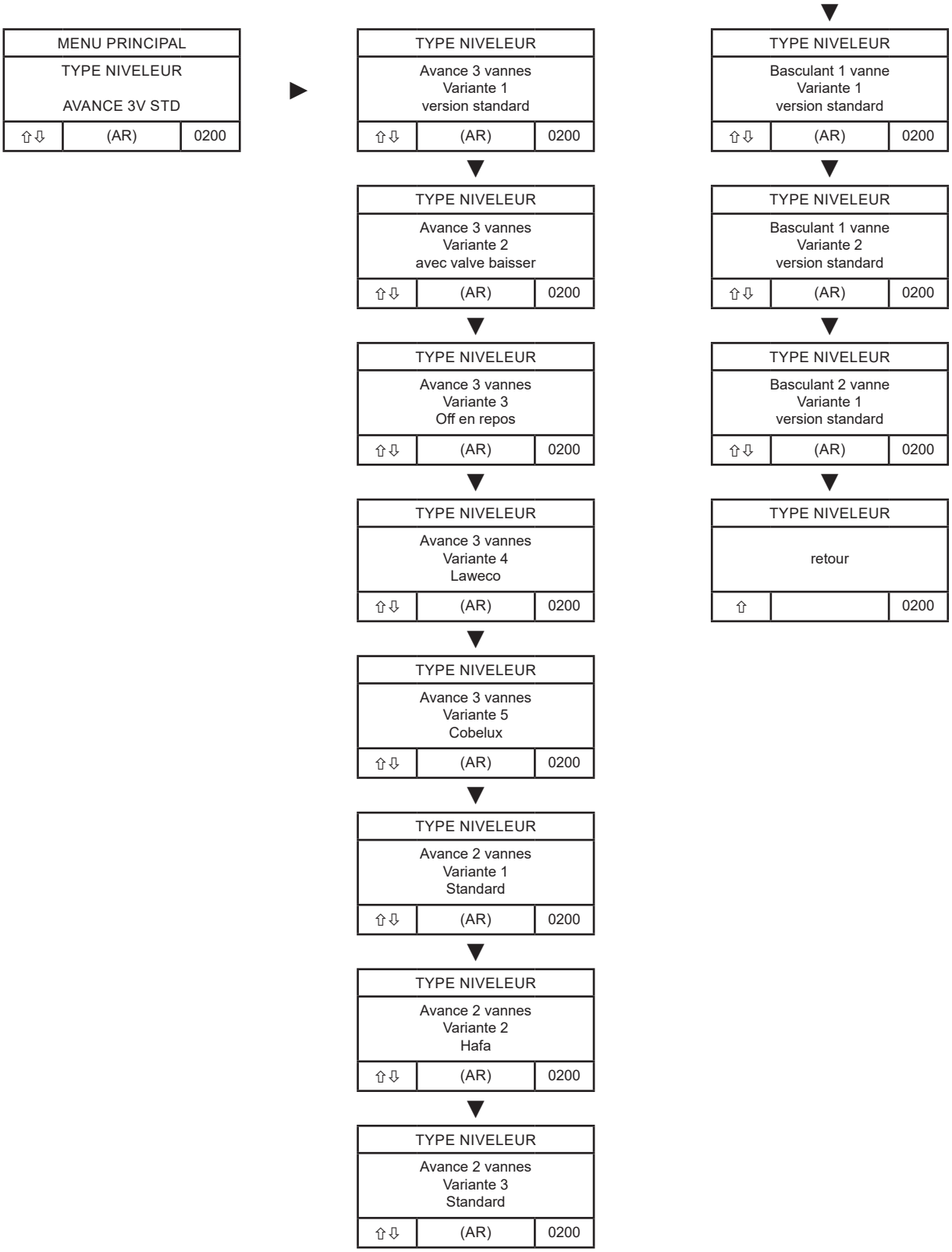

Type de rampe

En fonction de leur conception mécanique et de leur fonctionnement, les types de rampes suivants sont disponibles :

Rampes d'avance à 2 ou 3 vannes
Pour les rampes d'avance dans lesquelles la plate-forme est déployée ou avancée de manière linéaire.

Rampes à basculant avec 1 ou 2 vannes
Pour les rampes à basculant, dans lesquelles le mouvement de compensation s'effectue via un coin pivotant.

Le type de rampe approprié doit être sélectionné à l'aide du tableau spécifique à l'installation, puis réglé en conséquence. Un mauvais choix peut entraîner des mouvements incorrects ou des troubles fonctionnels

Avance 3 vannes V1				
Status	Pompe	Levage (V1)	Lèvre avance (V2)	Lèvre retour (V3)
Levage	1	1	0	0
Descente	0	1	0	0
Lèvre avance	1	0	1	0
Lèvre retour	1	0	0	1
Flottant	0	1	0	0
Position de repos	0	1	0	0
Avance 3 vannes V2				
Status	Pompe	Levage (V1)	Lèvre (V2)	Descente (V3)
Levage	1	1	0	0
Descente	0	0	0	1
Lèvre avance	1	0	0	0
Lèvre retour	1	0	1	1
Flottant	0	0	0	1
Position de repos	0	0	0	1
Avance 3 vannes V3				
Status	Pompe	Levage (V1)	Lèvre avance (V2)	Lèvre retour (V3)
Levage	1	1	0	0
Descente	0	1	0	0
Lèvre avance	1	0	1	0
Lèvre retour	1	0	0	1
Flottant	0	1	0	0
Position de repos	0	0	0	0
Avance 3 vannes V4				
Status	Pompe	Levage (V1)	Lèvre avance (V2)	Lèvre retour (V3)
Levage	1	1	0	0
Descente	0	1	0	0
Lèvre avance	1	0	1	0
Lèvre retour	1	0	0	1
Flottant	0	1	0	1
Position de repos	0	0	0	0
Avance 3 vannes V5				
Status	Pompe	Levage (V1)	Lèvre avance (V2)	Lèvre retour (V3)
Levage	1	0	0	0
Descente	0	1	0	0
Lèvre avance	1	0	1	0
Lèvre retour	1	0	0	1
Flottant	0	1	0	0
Position de repos	0	1	0	0

Avance 2 vannes V1				
Status	Pompe	Levage (V1)	Lèvre (V2)	
Levage	1	1	0	
Descente	0	1	1	
Lèvre avance	1	0	0	
Lèvre retour	1	0	1	
Flottant	0	1	1	
Position de repos	0	1	1	
Avance 2 vannes V2				
Status	Pompe	Levage (V1)	Lèvre (V2)	
Levage	1	0	1	
Descente	0	1	0	
Lèvre avance	1	0	0	
Lèvre retour	1	0	1	
Flottant	0	1	0	
Position de repos	0	1	0	
Avance 2 vannes V3				
Status	Pompe	Levage (V1)	Lèvre (V2)	
Levage	1	1	0	
Descente	0	1	1	
Lèvre avance	1	0	1	
Lèvre retour	1	0	0	
Flottant	0	1	1	
Position de repos	0	1	1	
Basculant 1, vanne V1				
Status	Pompe	Levage (V1)		
Levage	1	1		
Descente	0	1		
Flottant	0	1		
Position de repos	0	1		
Basculant 1, vanne V2				
Status	Pompe	Levage (V1)		
Levage	1	0		
Descente	0	1		
Flottant	0	1		
Position de repos	0	1		
Basculant 1, vanne V1				
Status	Pompe	Levage (V1)	Lèvre (V2)	
Levage	1	1	0	
Après l'écoulement de la lèvre en T	1	0	0	
Descente	0	0	1	
Flottant	0	0	1	
Position de repos	0	0	1	

Temps mouvements

MENU PRINCIPAL		
TEMPS MOUVEMENTS		
⇧⇩	(AR)	2000

▶

TEMPS MOUVEMENTS		
LEVAGE MIN 2s		
⇧⇩	(AR)	1010

▼

TEMPS MOUVEMENTS		
HOME Seq.1 8s		
⇧⇩	(AR)	1020

▼

TEMPS MOUVEMENTS		
HOME Seq.2 0s		
⇧⇩	(AR)	1028

▼

TEMPS MOUVEMENTS		
DESCENTE HOME Seq 1 15s		
⇧⇩	(AR)	1040

▼

TEMPS MOUVEMENTS		
DESCENTE HOME Seq.2 15s		
⇧⇩	(AR)	1048

▼

TEMPS MOUVEMENTS		
TEMPS DE COMMUTATION VANNE 2 0s		
⇧⇩	(AR)	1090

▼

TEMPS MOUVEMENTS		
RETOUR ARRIÈRE LÈVRE 0s		
⇧⇩	(AR)	1050

▼

TEMPS MOUVEMENTS		
TEMPS MAX DÉPLOIEMENT LÈVRE 25s		
⇧⇩	(AR)	1060

▼

TEMPS MOUVEMENTS		
TEMPS MIN DÉPLOIEMENT LÈVRE 2s		
⇧⇩	(AR)	1070

▼

TEMPS MOUVEMENTS		
DURÉE MARCHE MAX AGRÉGAT 50S		
⇧⇩	(AR)	1100

▼

TEMPS MOUVEMENTS		
DIFFÉRENCE TEMPS AVANCE 10 %		
⇧⇩	(AR)	1080

▼

TEMPS MOUVEMENTS		
retour		
⇧	(AR)	1000

REMARQUE :
Visible uniquement avec le type de niveleur « basculant » et 2 vannes

Temps mouvements

Paramètres	Explication	Plage de ré-glage	Réglage d'usine
Levage minimal	Ce délai détermine la durée minimale pendant laquelle le bouton de levage doit rester enfoncé avant de pouvoir actionner le bouton d'avance. Cela permet d'éviter que la lèvre ne glisse sur les pieds de la rampe et ne les endommage	0-10	3s
Home Seq. 1	Pour ramener la rampe en position initiale (Home), celle-ci est relevée pendant ce laps de temps avant que la lèvre ne se rétracte	0-30	15s
Home Seq. 2	Si la rampe doit s'arrêter en 2 étapes, ce paramètre doit être réglé. Ainsi, la rampe n'est relevée qu'à partir de la séquence 1, puis la lèvre rétractée et entièrement relevée pour la séquence 2	0-30	0
Descente Home Seq. 1	Heure de la première descente en position de repos. Ce délai a également une influence sur le passage au vert des feux.	0-30	5
Descente Home Seq. 2	Heure de l'abaissement complet en position de repos. Ce délai a également une influence sur le passage au vert des feux.	0-30	5
Retour arrière lèvre*	Lorsque l'on relâche la touche d'avance, la lèvre recule pendant ce laps de temps	0-5	0
Temps max lèvre* Déploiement	Cette durée limite le déploiement de la lèvre. Passé ce délai, aucune autre avance n'est possible.	0-60	20
Temps min lèvre* Déploiement	Pendant ce laps de temps, la lèvre doit être déployée au minimum avant que la rampe ne passe en mode « descente ».	0-10	2
Durée marche max Agrégat	Limite de durée de marche de la pompe. Si ce délai est dépassé, le contacteur se désactive automatiquement	0-100	45
Temps arrêt vanne 2**	Nécessaire pour le mode spécial « basculant » à 2 vannes afin de fermer la vanne 2 au bout d'un certain temps	0-30	5
Différence temps avance	Si la lèvre nécessite des temps différents pour son entrée et sa sortie, ce paramètre doit être réglé. Si la lèvre met plus de temps à se rétracter, il faut choisir une valeur positive. Si le temps de rétraction est plus court, il faut choisir une valeur négative	de -100 à +100 %	0 %

* Visible uniquement lors de l'avance

** Visible uniquement avec basculant 2 vanne

Fonctions de relais

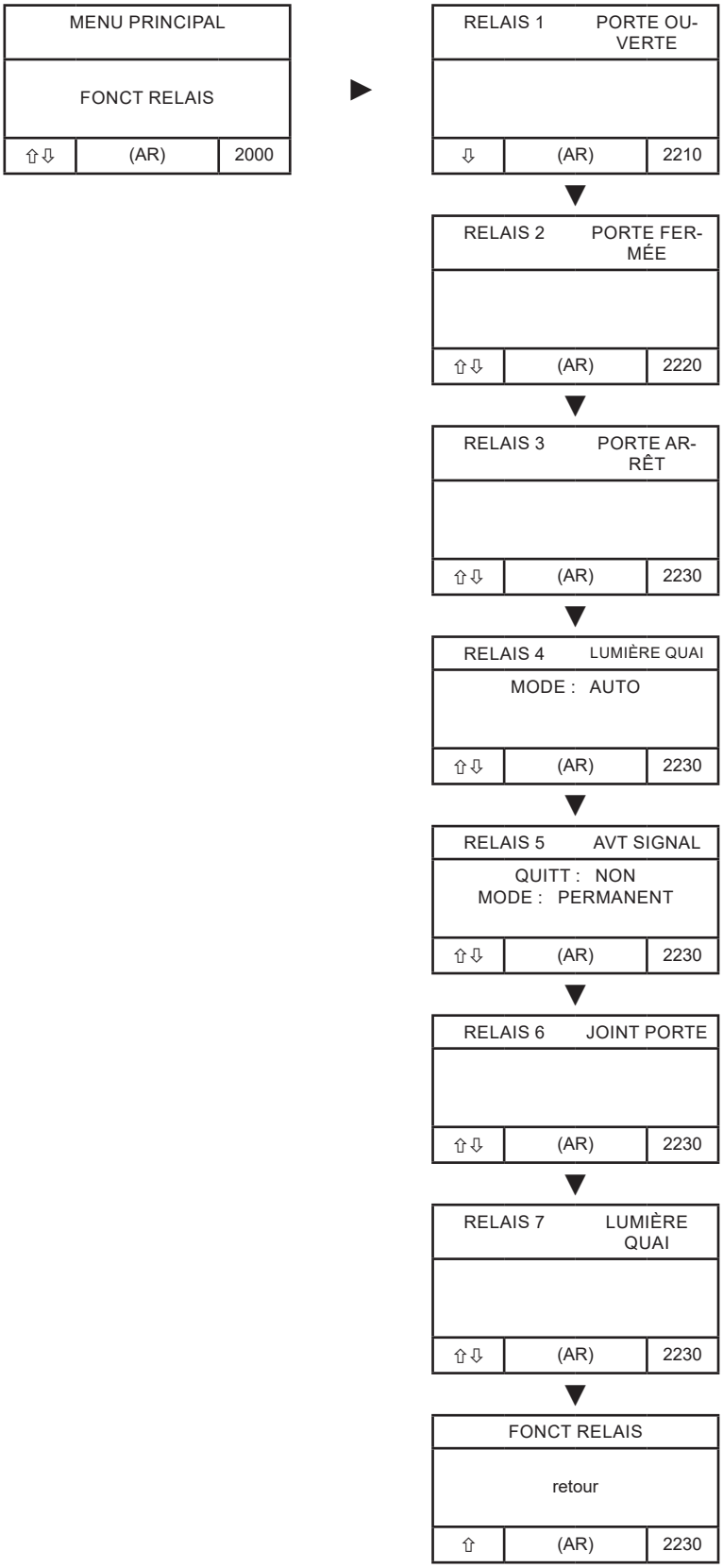

Fonctions des relais : affectation des sorties

Le GIGAdock A dispose de 5 sorties relais sans potentiel. Celles-ci sont préréglées en usine avec les fonctions standard indiquées sur l'étiquette de la carte. Ce paramètre permet toutefois de reconfigurer librement les fonctions des relais dans le menu et de les attribuer à d'autres fonctions de la commande.

Paramètres	Explication
LIBÉR. PORTE	Autorisation d'ouverture de la porte vers la commande de porte. Si la porte est ouverte = contact fermé.
AVT. SIGNAL	**QUITT :** NON Ne peut être désactivé qu'en corrigeant l'erreur OUI Peut être acquitté en appuyant sur la touche AR TEMPS Le signal s'éteint au bout de 5 minutes
	MODE : CONTINU Signal continu en cas d'erreur CLIGNOTEMENT Fréquence de clignotement de 1 Hz
CMD FERMER	Commande Fermer (1 s) vers la commande de portail
CMD OUVRIR	Commande Ouvrir » (1 s) envoyée à la commande du portail
PRÊT	S'il n'y a pas d'erreur, le contact est fermé
LUMIERE QUAI	Commande d'un projecteur de chargement MANU MARCHE/ARRÊT via une commande distincte provenant de l'entrée 1 ou 2 AUTO Allumé à l'ouverture du portail et éteint à la fermeture du portail S'il n'y a pas de porte = « On » à la sortie de la zone d'origine, ou « Off » à l'arrivée dans la zone d'origine.

Relais	Réglage d'usine
1	PORTE OUVERTE
2	PORTE FERMÉE
3	PORTE ARRÊT
4	LUMIERE QUAI
3	PORTE ARRÊT
4	LUMIERE QUAI
5	AVT. SIGNAL

Fonctions de relais 230 V

Outre les relais sans potentiel, le GIGAdock A dispose de 2 sorties relais programmables avec commutation directe en 230 V. Dans le menu, ces relais peuvent être affectés à différentes fonctions. Elles ne sont pas sans potentiel et délivrent directement 230 V lorsqu'elles sont activées. À la sortie d'usine, les deux relais 230 V sont préréglés comme suit :

Relais 6 : Joint d'étanchéité de porte

Relais 7 : Lumière quai

PARAMÈTRES	Explication
JOINT PORTE	(ventilateur) La fonction « JOINT PORTE » commande le moteur du ventilateur assurant l'étanchéité de la porte. L'activation et le paramétrage proprement dits de cette fonction s'effectuent via le paramètre de menu "JOINT PORTE". Ce n'est que si ce paramètre est configuré en conséquence que le relais associé est utilisé pour commander le ventilateur. Le relais sert donc exclusivement de sortie pour la commande du ventilateur du joint d'étanchéité de porte et fonctionne selon la logique « JOINT PORTE » enregistrée dans le système.
ROLLO HAUT	Commande du moteur tubulaire pour le joint d'étanchéité de la porte Le mode relais « ROLLO HAUT/BAS » sert à commander un système d'étanchéité de porte motorisé à fonctionnement bidirectionnel (haut/bas). Ce mode permet d'utiliser le joint dans deux sens de déplacement, L'activation et l'attribution des fonctions s'effectuent via le paramètre de menu "JOINT PORTE". Ce n'est que si le paramétrage est approprié que le relais est utilisé en mode « ROLLO HAUT/BAS » et commandé conformément à la logique du système.
ROLLO BAS	Voir « ROLLO HAUT »
LUMIERE QUAI	Commande du feu de chargement Le mode relais "LUMIERE QUAI" sert à commander l'éclairage d'une zone de chargement. MAN En mode manuel, le voyant de charge est activé via une entrée paramétrée (IN1 ou IN2). L'activation de cette entrée permet d'allumer ou d'éteindre la lampe. AUTO La lumière quai s'allume automatiquement : ON à l'ouverture du portail OFF à la fermeture du portail SANS CONNEXION AU PORTAIL En l'absence de portail, la commande dépend de la position de la rampe : ON lors de la sortie de la position d'origine OFF lorsque la position d'origine est atteinte
PRÊT	S'il n'y a pas d'erreur, le contact est fermé

Fonctions feu signalisation

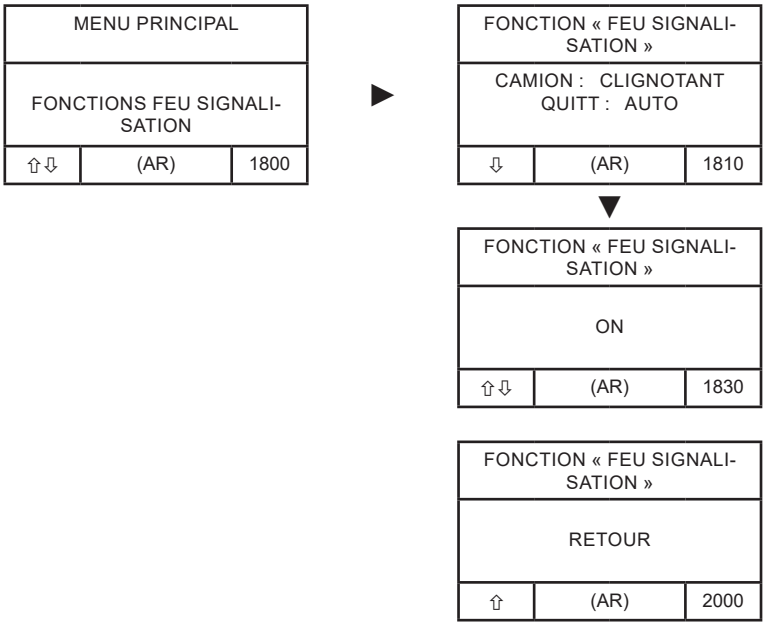

Fonctions feu signalisation

Ce paramètre permet de modifier le comportement des feux de signalisation.

Paramètres	Explication	Réglage d'usine
FONCT FEU SIGNALISATION	**Camion – Signalisation lorsque le véhicule est accosté** CLIGNO Dès qu'un camion s'arrête, le feu rouge intérieur se met à clignoter. Cela permet d'indiquer clairement qu'une opération de chargement est en cours. CONTINU Dès qu'un camion s'accoste, le feu rouge intérieur reste allumé en permanence.	CLIGNOTANT
	QUITT – Activation du feu de signalisation extérieur (vert) AUTO Une fois le chargement terminé, le feu vert pour le camion s'allume automatiquement dès que le système le permet. MANU Le feu de signalisation extérieur (vert) n'est activé que par un bouton-poussoir manuel sur IN1 ou IN2. Il n'y a pas de validation automatique.	AUTO
SIGNALIS. HOME	Comportement au repos ON Les feux (intérieurs et extérieurs) sont allumés en permanence. 5 MIN Les feux s'éteignent automatiquement 5 minutes après que la situation s'est stabilisée. 15 MIN Les feux s'éteignent automatiquement 15 minutes après que le véhicule est à l'arrêt. Remarque : Si les feux sont éteints, ils peuvent être rallumés par le capteur de poids lourd (s'il est activé) ou en appuyant sur n'importe quel bouton de la commande.	ON

Joint d'étanchéité de porte

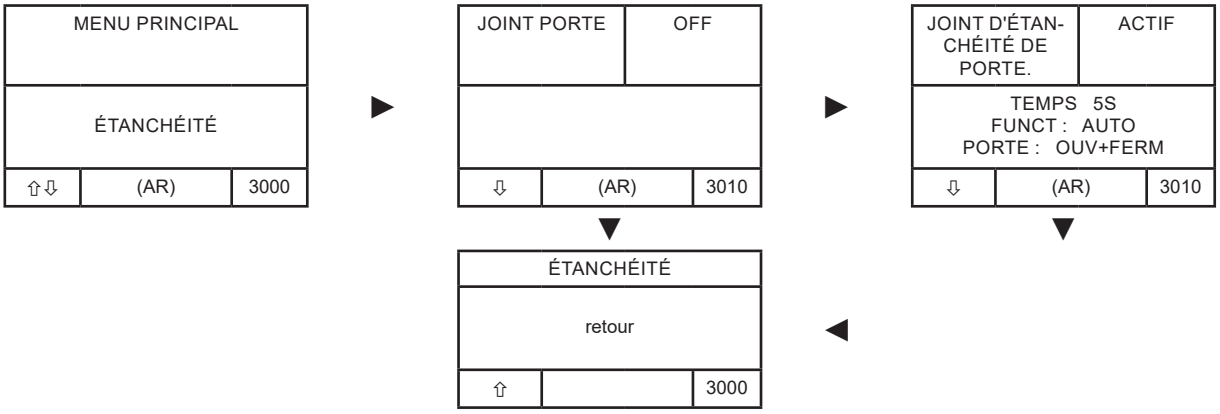

REMARQUE :
Lorsque le système d'étanchéité de la porte ou le volet roulant est activé, les relais 6 et 7 ou l'entrée 1 sont automatiquement commutés

Pour le joint d'étanchéité de la porte, relais 6 = joint d'étanchéité de la porte

Entrée 1 = joint d'étanchéité de porte

Pour le store =

Relais 6+7 = store MONTÉ/DESCENDU

Entrée 1 = joint d'étanchéité de porte

Joint d'étanchéité de porte

Paramètres permettant d'activer et de configurer le joint d'étanchéité de la porte ou la fonction de store

Paramètres	Explication	Plage de réglage	Réglage d'usine
JOINT PORTE	Sélection du système connecté ACTIF Fonction « Shelter » activée ROLLO Fonction « Rollo » activée NON ACTIF Étanchéité inactive	NON ACTIF ACTIF ROLLO	NON ACTIF
	TEMPS Temps nécessaire pour gonfler ou dégonfler le joint d'étanchéité de la porte. Ce n'est qu'après ce délai que la porte peut être ouverte, ou que le feu extérieur passe au vert une fois le chargement terminé.	0-25	5s
	FUNCT Le paramètre FUNCT permet de régler le fonctionnement du joint d'étanchéité de la porte (TAD) AUTO En mode automatique, le joint d'étanchéité de porte (TAD) est gonflé via le bouton « Shelter » au niveau des entrées IN1 ou IN2. Une fois le démarrage effectué, un délai prédéfini (TEMPS) s'écoule. Dès que ce délai est écoulé, l'autorisation est transmise au système de commande du portail. Si la commande d'ouverture automatique est activée, le portail s'ouvre ensuite tout seul. La rampe peut alors être déplacée. Une fois le chargement terminé, une commande de fermeture est automatiquement envoyée à la porte, si cette fonction a été paramétrée. Dès que la porte est complètement fermée, le chronométrage (TEMPS) recommence. À l'issue de ce délai, le voyant vert s'allume à l'extérieur et le portail est verrouillé. MANU Le TAD peut être activé et désactivé manuellement à l'aide d'un bouton-poussoir sur IN1 ou IN2	AUTO MANU	AUTO
	PORTE Ce paramètre permet de définir le comportement de la porte pendant le fonctionnement de l'abri et le degré d'automatisation de sa commande. OUVERTURE + FERMETURE Le portail fonctionne de manière entièrement automatique. Une fois la validation effectuée, la commande « Ouvrir » est exécutée, puis la commande « Fermer » est automatiquement déclenchée une fois le chargement terminé. OUVERT Le portail s'ouvre uniquement en mode automatique. La fermeture du portail doit s'effectuer manuellement. FERMER La porte se ferme automatiquement une fois le chargement terminé. L'ouverture du portail se fait manuellement. MANU La connexion au portail est active, mais aucune commande de déplacement automatique n'est exécutée. Tous les mouvements du portail doivent être déclenchés manuellement. --- Il n'y a pas de connexion au portail. Le fonctionnement de l'abri est totalement indépendant de la porte.	OUV+FERM OUVERTURE FERM MANU	OUV+FERM

Descente

MENU PRINCIPAL		
DESCENTE AUTO		
⇧⇩	(AR)	3810

Descente

Ce paramètre permet de définir les conditions dans lesquelles la rampe est abaissée automatiquement ou manuellement

Paramètres	Explication	Réglage d'usine
DESCENTE	AUTO La rampe s'abaisse automatiquement dès que l'on relâche le bouton de déplacement. TOUCHE DESCENTE La rampe est abaissée à l'aide d'un bouton de descente séparé, LÈVRE RENTRÉE La rampe s'abaisse en appuyant brièvement sur le bouton « Lèvre rentrée ».	AUTO

Autoreturn

MENU PRINCIPAL		
AUTORETURN ACTIF COURT		
⇧⇩	(AR)	4010

Autoreturn

Paramètres	Explication	Réglage d'usine
AUTORETURN	ACTIF COURT Retour automatique sans insertion en 2 temps. La rampe est entièrement relevée et la lèvre est rétractée ACTIF LONG La rampe est activée en deux étapes via les séquences 1+2 OFF La fonction « Autoreturn » n'est pas activée. Seul le réglage manuel est possible.	ACTIF COURT

Cale roue

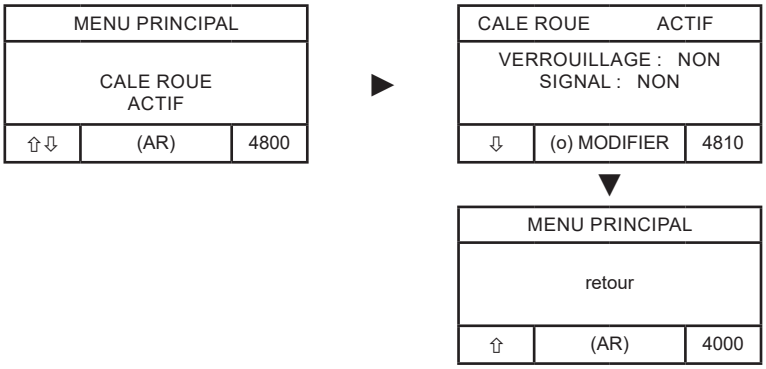
MENU PRINCIPAL
CALE ROUE
ACTIF
⇧⇩
(AR)
4800
CALE ROUE ACTIF
VERROUILLAGE : NON
SIGNAL : NON
⇩
(o) MODIFIER
4810
MENU PRINCIPAL
retour
⇧
(AR)
4000

Cale roue

Paramètres	Explication	Réglage d'usine
CALE ROUE	OFF N'est pas surveillé ACTIF La cale de roue est surveillée	OFF
	VERROUILLAGE=OUI Si la cale de roue est retirée, la rampe est verrouillée et un signal d'avertissement est émis VERROUILLAGE = NON Si la cale de roue est retirée, un signal d'avertissement retentit. On peut continuer à rouler sur la rampe	OUI
	SIGNAL=OUI Le klaxon est déclenché lorsqu'un poids lourd est détecté. SIGNAL=NON Le klaxon n'est pas activé lorsqu'un poids lourd est détecté	NON

Capteur véhicule

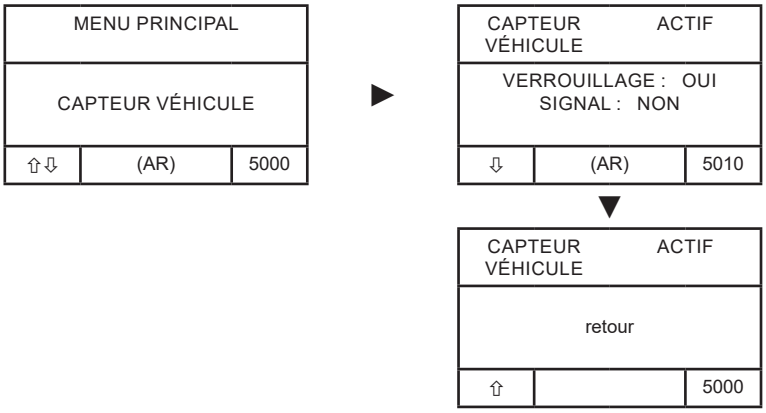

Capteur véhicule

Paramètres	Explication	Réglage d'usine
CAPTEUR VEHICULE	OFF CAPTEUR VÉHICULE non actif ACTIF Le capteur du camion est actif	OFF
	VERROUILLAGE = OUI L'ouverture du portail n'est autorisée que lorsque le camion est accosté. Sinon, le portail est bloqué VERROUILLAGE = NON La porte est déverrouillée même si aucun camion n'est accosté	OUI
	SIGNAL = OUI Le klaxon est déclenché lorsqu'un poids lourd est détecté. SIGNAL = NON Le klaxon n'est pas activé lorsqu'un poids lourd est détecté	NON

Portail

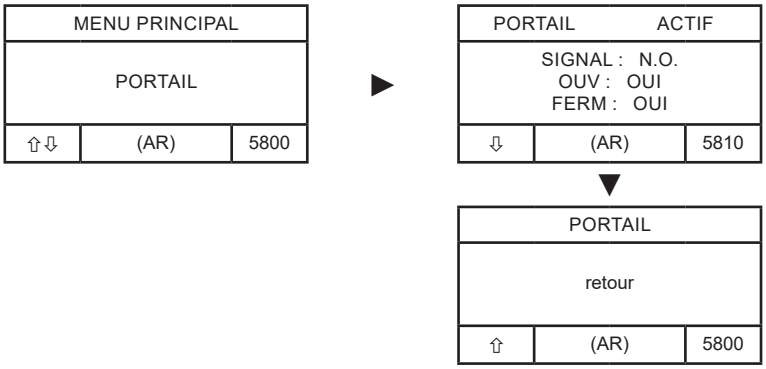
MENU PRINCIPAL
PORTAIL
⇧⇩
(AR)
5800
PORTAIL ACTIF
SIGNAL : N.O.
OUV : OUI
FERM : OUI
⇩
(AR)
5810
PORTAIL
retour
⇧
(AR)
5800

Portail

Ce paramètre permet de définir s'il y a un portail, comment sa position finale est surveillée et si des commandes de déplacement automatiques sont déclenchées.

Paramètres	Explication	Réglage d'usine
PORTE	ACTIF Une porte est présente ; elle est surveillée et commandée par le système de contrôle. OFF Aucun verrouillage du pont de porte n'est activé. La rampe peut fonctionner indépendamment de la porte.	ACTIF
	SIGNAL – Retour d'information "PORTE OUVERTE" Définit le comportement du signal de retour pour la position finale "Porte ouverte" : N.O. (contact à fermeture) Lorsque la porte n'est pas ouverte, le contact est ouvert. Lorsque la position finale "OUVERT" est atteinte, le contact se ferme. N.C. (Contact à ouverture) Lorsque la porte n'est pas ouverte, le contact est fermé. Lorsque la position finale "OUVERT" est atteinte, le contact s'ouvre.	N.O.
	CMD OUVRIR – Ouvrir la porte Lorsque la rampe est en position de repos, la porte peut être ouverte à l'aide du bouton « Levage ». Lorsque l'on appuie sur la touche « Levage », le relais « OUV PORTE » est activé pendant 1 seconde.	OUI
	CMD FERMER – Fermer la porte Définit quand et comment la porte doit être fermée après le chargement : NON Il n'y a pas de commande « Fermer » automatisée. OUI Une fois le chargement terminé et lorsque la rampe se trouve en position d'origine, une commande de fermeture (1 seconde) est automatiquement envoyée à la commande de la porte. AR Lorsque la rampe est en position d'origine, il est possible d'envoyer une commande de fermeture (1 seconde) au portail en appuyant à nouveau sur la touche AR.	OUI

Entrées

MENU PRINCIPAL		
ENTRÉES		
⇧⇩	(AR)	6000

▶

ENTRÉE 1 JOINT PORTE...		
SIGNAL : N.O.		
⇩	(AR)	6010

▼

ENTRÉE 2 FEU		
SIGNAL : N.O.		
⇧⇩	(AR)	6020

▼

FIN DE COURSE LE		
SIGNAL N.O.		
⇧⇩	(AR)	6090

ENTRÉES		
retour		
⇧	(AR)	6000

REMARQUE :
Les réglages d'usine pour les entrées sont les suivants :

Entrée 1 = Shelter ON/OFF

Entrée 2 = confirmation du feu

Entrées

Paramètres	Explication	Réglage d'usine
SHELTER	Bouton-poussoir pour la commande de l'abri Types de contacts : N.O. ou N.C.	N.O.
FEU	Bouton de validation des feux Types de contacts : N.O. ou N.C.	N.O.
LUMIERE QUAI	Bouton-poussoir pour allumer/éteindre le voyant de charge Types de contacts : N.O. ou N.C.	N.O.
PORTE FERMÉE	L'interrupteur de fin de course de la porte est en position FERMÉE Types de contacts : N.O. ou N.C.	N.O.

Détection de courant

MENU PRINCIPAL		
DÉTECTION COURANT NIVEAU 5		
⇧⇩	(AR)	6810

Détection de courant

Coupure en cas de surintensité

Ce paramètre permet de régler la sensibilité de la détection de surintensité. Le système de commande surveille le courant du moteur et détecte une surintensité dès que la valeur seuil définie est atteinte.

Paramètres	Explication	Réglage d'usine
DÉTECTION COURANT	Le réglage s'effectue par paliers de 0 à 10 et définit le pourcentage du courant maximal admissible. 0 = Détection de surintensité désactivée 1 = 5 % 2 = 15 % 3 = 25 % 4 = 35 % 5 = 45 % 6 = 55 % 7 = 65 % 8 = 75 % 9 = 85 % 10 = 95 % La valeur réglée détermine l'augmentation maximale admissible du courant avant que le système de commande ne détecte une condition de surintensité et ne réagisse en conséquence. De plus, la détection de courant est utilisée en mode « Auto-Return » : Lors du passage de la phase de levage à celle d'abaissement, la détection de surintensité permet de repérer à l'avance la position finale, ce qui permet d'amorcer plus rapidement l'abaissement.	5

Menu service

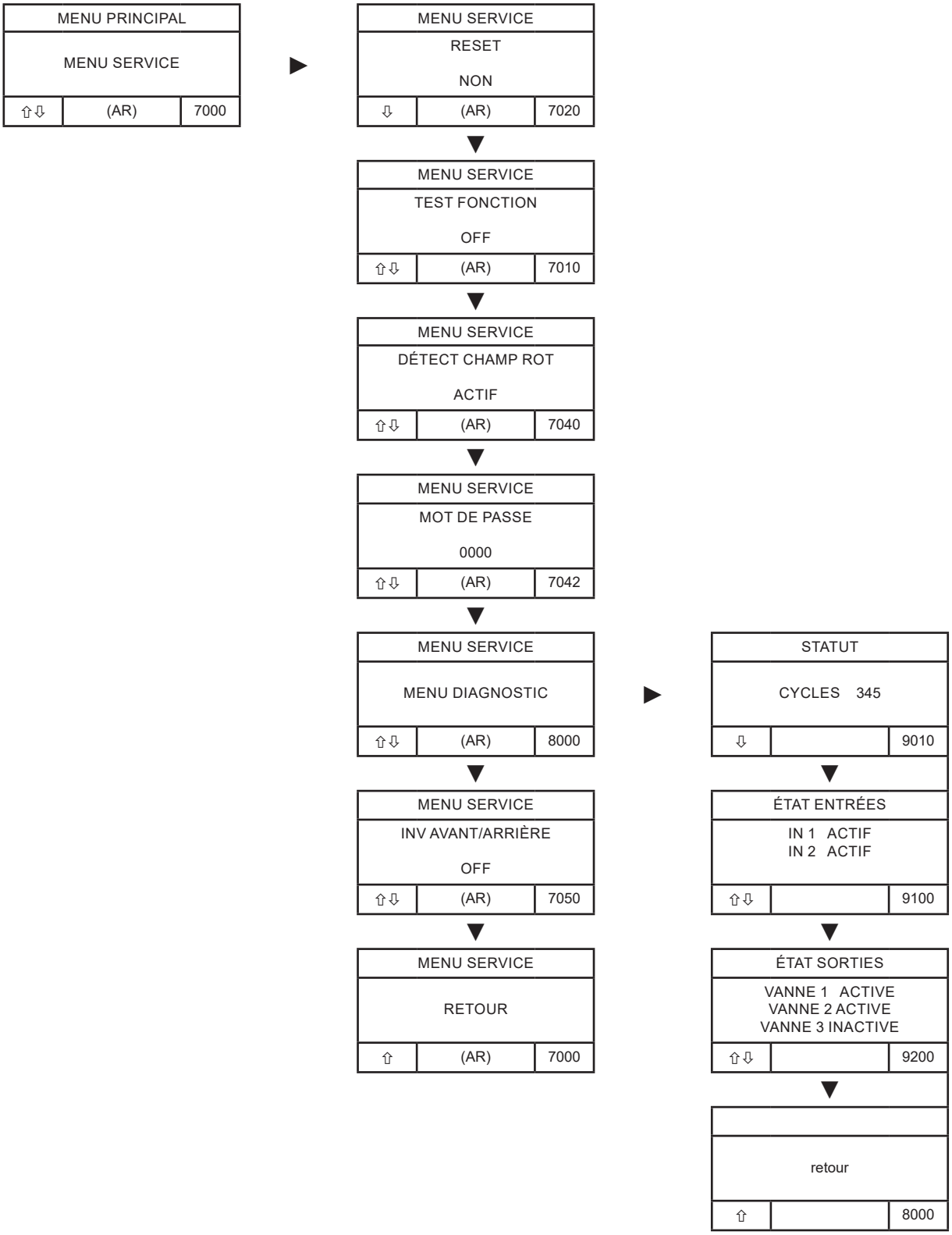

Menu service

Paramètres	Explication	Réglage d'usine
RESET	Réinitialiser tous les paramètres aux réglages d'usine	NON
TEST FONCTION	Une fois le TEST DE FONCTIONNEMENT activé, toutes les fonctions de conduite sont activées pendant 10 secondes. Pendant cette période, les mouvements de la rampe (montée, descente, ainsi que les déplacements vers l'avant et vers l'arrière) peuvent être déclenchés directement à l'aide des boutons. Cette fonction fonctionne indépendamment des états de position actuels ou des contrôles de sécurité tels que le capteur véhicule ou CALE ROUE. Cela permet de tester directement toutes les touches et toutes les sorties. Si aucune touche n'est actionnée dans les 10 secondes, la fonction « VÉRIFICATION DES TOUCHES » se désactive automatiquement.	OFF
DETECT CHAMP ROT	Surveillance des phases Le système de commande de rampe dispose d'une surveillance intégrée des défaillances de phase et du champ rotatif. Ce paramètre permet d'activer ou de désactiver cette fonction. Lorsque la surveillance est activée, le système de commande vérifie en permanence la présence de toutes les phases ainsi que l'ordre correct des phases (champ tournant à droite). Dès qu'une phase manque ou qu'un champ tournant incorrect est détecté, un message d'erreur est immédiatement déclenché et le fonctionnement est bloqué. OFF La surveillance de phase et de champ tournant est désactivée. ACTIF L'ordre des phases (champ tournant à droite) ainsi que la présence de toutes les phases sont surveillés. En cas d'écarts, un message d'erreur est immédiatement généré.	ACTIF
MOT DE PASSE	Ce paramètre permet de modifier ou de consulter le mot de passe d'accès au menu.	0000
MENU DIAGNOSTIC	Diagnostic initial et de sortie Le menu de diagnostic permet d'afficher tous les états d'entrée et de sortie de la commande de rampe. Les modifications apportées aux entrées sont affichées en temps réel (affichage en direct), ce qui permet une analyse et un dépannage rapides. Ce menu permet de vérifier l'état actuel de tous les signaux afin de détecter d'éventuelles erreurs de câblage ou des problèmes au niveau des capteurs.	
INV AVANT/ARRIÈRE	Adaptation du sens de circulation Ce paramètre permet d'inverser les fonctions des touches "LÈVRE AVANT" et "LÈVRE ARRIÈRE" pour le déplacement. Ce réglage est utilisé lorsque la commande de rampe est, par exemple, installée sur le mur à gauche, ce qui permet une commande intuitive du sens de déplacement.	OFF

Déclaration CE d'incorporation

pour l'installation d'une quasi-machine
conformément à la directive « Machines » 2006/42/CE, annexe II, partie 1 B

SOMMER Antriebs- und Funktechnik GmbH
Hans - Böckler - Strasse 27
73230 Kirchheim unter Teck
Allemagne

déclare par la présente que le système de commande de la rampe de chargement

GIGAdock A

a été développé, conçu et fabriqué conformément aux directives suivantes :

- Directive machines 2006/42/CE
- Directive basse tension 2014/35/UE
- Directive relative à la compatibilité électromagnétique 2014/30/UE
- Directive RoHS 2011/65/UE
- Règlement (UE) n° 2024/1781 (ESPR)

.

Les normes suivantes ont été appliquées :

- EN 1398:2009 Ponts de chargement - Exigences de sécurité
- EN 60335-1:2016-06, le cas échéant Sécurité des appareils électriques
- EN 61000-6-3:2011-09 Compatibilité électromagnétique (CEM) - Émission
- EN 61000-6-2:2019-11 Compatibilité électromagnétique (CEM) - Immunité

Les documents techniques spéciaux ont été établis conformément à l'annexe VII, partie B, et seront transmis aux autorités officielles sur demande, par voie électronique.

La quasi-machine est exclusivement destinée à être intégrée dans un système de pont de transbordement afin de constituer une machine complète au sens de la directive Machines 2006/42/CE. L'installation ne peut être mise en service qu'après vérification de sa conformité globale aux dispositions des directives CE susmentionnées.

Le signataire est chargé de réunir les documents techniques.

Kirchheim, le 08.05.2026

i.V.

Jochen Lude
Responsable de la documentation

SOMMER Antriebs- und Funktechnik GmbH
Hans-Böckler-Straße 27
73230 Kirchheim
Germany

info@sommer.eu
www.sommer.eu

Tous droits réservés